POWER plus junior

MONKEY



12 in 1

WARNING

Choking hazards
Small parts
Not for children
under 3 years

VAROVANIE

Riziko zadusenia sa
Obsahuje maličké časti
Nevhodné pre deti do 3
rokov

ATTENZIONE

Rischi di soffocamento
Parti di piccole dimensioni
Non per i bambini
sotto i 3 anni

WARNUNG

Erstickungsgefahr
Kleinteile
Nicht für Kinder
unter 3 Jahren

OPOZORILO

Nevarnost zadušitve
Majhni delčki
Ni primerno za otroke
mlajše od 3 let.

VAROVÁNÍ

Riziko udušení se
Obsahuje maličké části
Nevhodné pro děti do 3 let

ATTENTION

Contient des éléments
de petite taille. Ne
convient pas aux enfants
moins de 3 ans.

UWAGA

Produkt wymaga uwagi
Małe części
Nie dla dzieci
Poniżej 3 roku życia

FIGYELMEZTETÉS

Fulladásveszély
Kis alkatrészek
3 éves kor alatt nem
ajánlott!

WAARSCHUWING

Verstikkingsgevaar
Kleine onderdelen
Niet voor kinderen
onder de 3 jaar

VARNING

Kvävningsrisk
Innehåller små delar
Ej för barn under 3 år

ADVARSEL

Er ikke egnet til børn under
3 årIndeholder små dele

ADVERTENCIAS

Riesgo de asfixia
Piezas pequeñas
No apto para
menores de 3 años

VAROITUS

Tukehtumisvaara
Pieniä osia
Ei alle kolmivuotiaille
lapsille





Only for use by children
aged 8 years and older.

The POWERplus Monkey is a solar and hydraulic powered construction kit containing 230 pieces. This educational toy kit learns children the principle of solar energy and hydraulics. No battery is required, its is powered by solar energy and using hydraulics. Fun to play for children and adults as well.

Der POWERplus Octopus ist ein Roboteram Spielzeug Set, bestehend aus 229 Montageteilen.Dieses pädagogische Spielzeug Set lehrt Kindern das Prinzip der Hydraulik. Zwecks Bewegung der Achsen sind keine Batterien, kein Motor erforderlich, da das Prinzip des Wasserantriebs genutzt wird.
Ein Riesenspaß für Kinder und Erwachsene.

Le jeu de construction Octopus de POWERplus est un bras de robot hydraulique compose de 229 pieces à assembler.Ce jeu de construction éducatif permet aux enfants de mieux comprendre le fonctionnement de la force hydraulique.6 manettes de commande fonctionnent sans pile, sans électricité etsans batterie.
Le bras de robot fonctionne uniquement avec la force hydraulique. Un jeu amusant pour les petits et les grands !

De POWERplus Octopus is een robot arm speelgoed set met 229 verschillende onderdelen. Dze educatieve speelgoed set leert kinderen over hydrauliek, Bedien 6 bewegingsrichtingen. Gene batterij of motor nodig, werkt door middel van water hydrauliek. Plezier voor kinderen maar ook voor volwassen.

El Octopus de POWERplus es un kit para montar un brazo robótico de juguete que contiene 229 piezas.Los niños aprenderán los principios de la hidráulica con este juguete educativo. Controlarán los movimientos en seis ejes. No se requiere ni motor, ni pila, es accionado por energía hidráulica, el agua.
Se divertirán jugando tanto los niños como los adultos.

L'Octopus PowerPlus è un kit per assemblare un braccio di robot giocattolo contenente 229 piezas.Los bambini imparano i principi dell'idraulica con questo giocattolo educativo. Essi controllare i movimenti in sei assi. o motore o la batteria è richiesto, è guidato da energia idraulica, acqua.
Essi potranno divertirsi giocando a bambini e adulti.

PowerPlus Octopus je hračka (stavebnice) robotického ramene,která obsahuje 229 montážních dílů.Tato vzdělávací hračka učí děti oprincipech hydrauliky. Ovládá se šest os pohybů. žádná baterie nebo motor, hračka je poháněna pouze vodní hydraulikou. Zábava pro děti i dospělé

PowerPlus Octopus je hračka (stavebnica) robotického ramena,ktorá obsahuje 229 montážnych dielov.Táto vzdelávací hračka učí deti oprincípoch hydrauliky. Ovláda sa šesť osí pohybov. Žiadna batériaalebo motor, hračka je poháňaná iba vodnouhydraulikou. Zábava pre deti aj dospelých

PowerPlus Octopus jest zestaw zabawek ramię robota, który zawiera 229 elementów montażowych. Ta edukacyjna zabawka uczy dzieci Zestaw zasada hydraulics. Command Szóstki osie ruchów. Nie jest wymagana żadna bateria lub silnik, jego jest zasilany przez hydrauliki wodnej.
Zabawa do gry dla dzieci i dorosłych, jak również.

A POWERplus Octopus egy robotkar játék készlet, amely 229 különböző alkatrészből áll a szerelési segédanyagokkal együtt.Ez az oktatási játék készlet megtanítja a gyerekeknek a hidraulika elvét.A tengelyek hajtásához nincs szükség akkumulátorra vagy motorra. Az elve vízmeghajtáson alapul.Szórakoztató játék gyerekeknek és felnőtteknek.

POWERplus Octopus är en leksakssats av en Robotarm som innehåller 229 monteringsdelar.Denna pedagogiska leksakssats lär barnen principen om hydraulik. Har sex olika rörelseaxlar. Inget batteri eller motor behövs, den drivs av vattenhydraulik. Är både rolig för barn för barn och vuxna.

POWERplus Octopus er et robot arm legesæt med229 samle dele! Med dette udfordrende samlesætlærer du en masse om hydraulikkens principper. Robotarmen har 6 bevægelige akser.Drivkraften er vand, så du behøver hverken motor eller batterier.Super sjov og lærerig leg for både store børn og voksne

Tools you may need	Herramientas necesarias	Potrzebne narzędzia
Benötigte Werkzeuge	Strumenti di cui avete bisogno	Verktyg du kan behöva
Equipements nécessaires	Nářadí které můžete potřebovat	Szükséges szerszámok
Benodigde gereedschappen	Náradie ktoré môžete potrebovať	Værktøj du kan få behov for

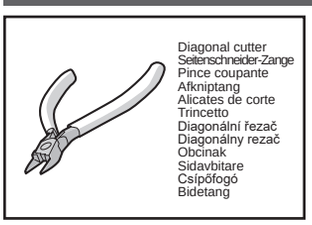

Diagonal cutter
Seitenschneider-Zange
Pince coupante
Afkniptang
Alicates de corte
Trincetto
Diagonální řezač
Diagonálny rezač
Obcinak
Sidavbitare
Csípőfogó
Bidetang

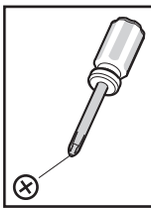

Screwdriver
Schraubenzieher
Tournevis
Schroevendraaier
Destornillador
Cacciavite
Šroubovák
Skrutkovač
Izvijač
Skruvmejsel
Csavarhúzó
Skruetrækker



Cup and water
Tasse und Wasser
Verre avec de l'eau
Beker en water
Vaso y agua
Cup e acqua
Pohár a voda
Poháa voda
Puchar i wody
Kopp och vatten
Mérőpohár és víz
Kop og vand



Tissue paper
Taschentuch
Papier absorbant de protection
Toiletpapier
Papel higiénico
Carta velina
Papírový kapesník
Papierová vreckovka
Bibułka
Hushållspapper
Törlőpapír
Køkkenrulle eller lignende papir

Mechanical parts	Piezas mecánicas	Części mechaniczne
Technische Bestandteile	Parti meccaniche	Mekaniska delar
Pieces mécaniques	Mechanické součástky	Alkatrészek
Mechanische onderdelen	Mechanické súčiastky	Mekaniske dele

Product contains functional edges and sharp points
Das Produkt enthält scharfe Kanten und Punkte
Certaines pieces de construction sont pointues ou coupantes
Produkt bevat functionele scherpe hoeken en punten.

El producto contiene algunos cantos y puntos afilados
Il prodotto contiene bordi funzionali e punte acuminate
Produkt obsahuje hrany aostré hroty
Produkt obsahuje hrany aostré hroty

Produkt zawiera funkcjonalne krawędzie i ostre pun
Produkten består av funktionella kanter ochvassa spetsar
A termék elemei éles vagy szúrós felületeket tartalmazhatnak
Pas på skarpe kanter og hjørner

P1 1x

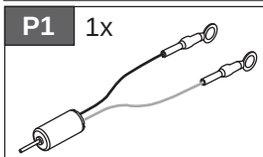

Motor with connectors
Motor mit Anschlussteilen
Moteur avec câbles de connection
Motor met connectors
Motor con conectores
Motore con connettori
Motorček s konektormi
Motor s konektorjem
Silnik z łącznikami
Motor med anslutningar
Motor, csatlakozókkal
Motor med forbindelser

P2 1x

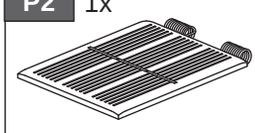

Solar panel
Solar Panel
Panneau solaire
Zonnecel
Panel solar
Pannello solare
Solární panel
Solárny panel
Solarni panel
Panel solarny
Solcell
Aurinkopaneeli
Napelem
Sol panel

P3 1x

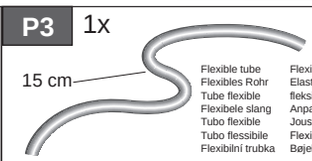

Flexible tube
Flexibles Rohr
Tube flexible
Flexibele slang
Tubo flexible
Tubo flessibile
Flexibilní trubka
Flexibilná rúrka
Elastyczna rura
fleksibilna cev
Anpassbar tub
Joustava putki
Flexibilis cső
Bøjelig slange

P4 1x



Pinion Gear (yellow)
Zahnrad (Gelb)
Pinion du moteur (jaune)
Tandwiel klein (geel)
Pinón (amarillo)
Pignone (giallo)
Ozubené kolečko (žluté)
Ozubené koliesko (žlté)
Uzimienie (żółty)
Drev Växel (gul)
Bolygókerék (sárga)
Tandhjul (gult)

P5 1x

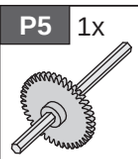

Gear with shaft
Zahnrad mit Stielachse
Arbre de transmission
Tandwiel met as
Engranaje con eje
Ingranaggi con albero
Ozubené kolo s hřídelí
Ozubené koleso s hriadeľom
Bieg i rdzeń
Växel med axel
Fogaskerék tengellyel
Gear med aksel

P6 1x



Pinion Gear (red)
Zahnrad (Rot)
Pinion du moteur (rouge)
Tandwiel (rood)
Pinón (rojo)
Pignone (rosso)
Ozubené kolečko (červená)
Ozubené koliesko (červená)
Uzimienie (czerwony)
Drev Växel (röd)
Bolygókerék (piros)
Tandhjul (rød)

P7 2x

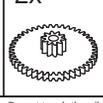

Pinion Gear (green)
Zahnrad (Grün)
Pinion du moteur (vert)
Tandwiel (groen)
Pinón (verde)
Pignone (verde)
Ozubené kolečko (zelená)
Ozubené koliesko (zelená)
Uzimienie (zielony)
Drev Växel (grön)
Bolygókerék (zöld)
Tandhjul (grøn)

P8 2x



Tapping screw
Befestigungschraube
Vis
Bevestingsschroef
Tornillo autorrosca
Vite
Šroub
Skrutka
Šruba
Plåtskruv
Lemezcsavar
Pladeskrue

P9 2x

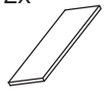

Sponge
Schwamm
Mousse
Stukje spons
Esponja
Spugna
Houbička
Hubka
Gąbka
Svamp
Ragasztószalag
Svamp

P10 1x

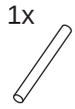

Shaft
Rundschacht
Tube
As
Eje
Albero
Hřídel
Hriadeľ
Dźwignia
Axel
Tengely
Skaft

P11 1x



Rope
DU
FR
Touw
SP
IT
CZ
SK
PL
SW
HU
DK

P12 2x



Cap (red)
DU
FR
Dopje (rood)
SP
IT
CZ
SK
PL
SW
HU
DK

P14 1x



Oil bag
Öl Beutel
Sachet avec huile
Zakje met olie
Bolsa de aceite
Borsa Oil
Olejová taška
Olejová taška
Torba na olej
Påse med olja
Olajozó
Olie pose

Do not touch the oil while fitting the soft tube !
Das Öl nicht berühren, während Sie das Rohr installieren.
Ne pas touchez l'huile pendant la construction des pieces
Raak de olie niet aan bij het montoren van de flexibele slang !
¡No toque el aceite hasta que esté adecuadamente suave!
Non toccare l'olio, mentre il montaggio del tubo morbido!
Nedotýkejte se oleje, zatímco upevňuje měkkou trubici!
Nedotýkajte sa oleja, zatiaľ čo upevňujete mäkkú trubicu!
Nie należy dotykać oleju podczas montażu miękką rurkę!
Rör ej oljan vid inpassning av den mjuka tuben!
Ne szennyezze be olajjal a cső csatlakozásokat!
Rør ikke ved olien når du monterer slangen

P13

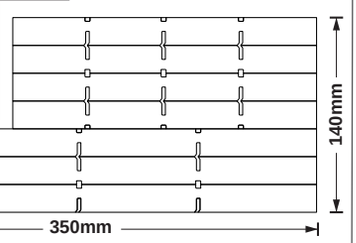

Cardboard divider
DU
FR
Kartonnen indeelvakjes
SP
IT
CZ
SK
PL
SW
HU
DK

Plastic parts	Piezas de plástico	Części plastikowe
Plastik-Elemente	Le parti in plastica	Delar av plast
Pièces en plastiques	Plastové díly	Műanyag alkatrészek
Kunststof onderdelen	Plastové súčiastky	Plastik dele

Cut the plastic parts when they are required. Do not cut them in advance
Entfernen Sie die Kunststoffteile, wenn sie benötigt werden. Nicht im Voraus entfernen.
Coupez les pieces en plastique au fur et à mesure de la construction :
ne pas coupez les pieces en avance.
Knip de onderdelen uit als deze nodig zijn. Doe dit niet vooraf.
Corte las piezas plásticas cuando sea requerido. No las corte por adelantado
Tagliare le parti in plastica in cui sono tenuti. Non li tagliate in anticipo
Odřízněte plastové díly, kde to bude potřeba.Neřezejte jejich v předstihu
Odrežte plastové diely, kde to bude potrebné.Nerežte ich v predstihu
Wytnij elementy z tworzywa sztucznego, gdy są one wymagane. Nie ciąć je z wyprzedzeniem
Skär av plastdelarna när det behövs.Skär dem inte i förväg
Leikkaa muoviosat kun niitä tarvitaan. Älä leikkaa ne etukäteen
Skær først plastik delene ud når de skal bruges.Skær ikke delene ud på forhånd

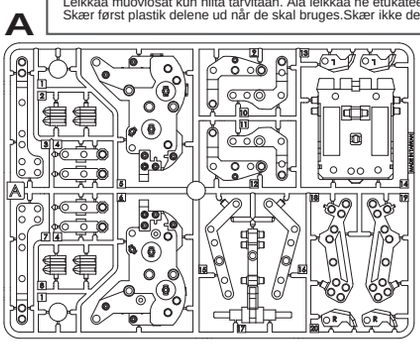

A

B

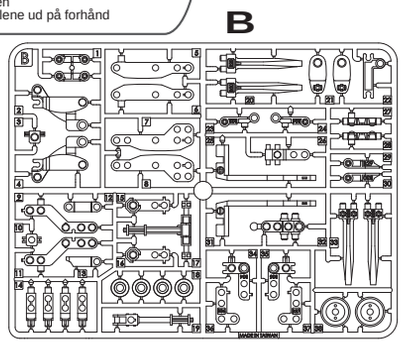

C

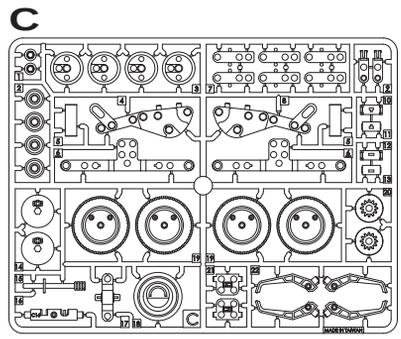

D

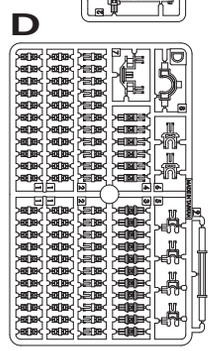

E

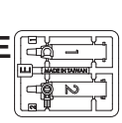

Cut off the burs before assembly
Schneiden Sie die Gräten vor der Montage ab
Coupez les bordures des pièces avant l'assemblage
Knip de uitsteeksels eraf voordat u onderdelen monteert
Corte las rebabas antes de montar
Tagliare le frese prima del montaggio

Před skládáním odstřihněte odstávající otřepy
Pred skladaním odstrihnite odstávajúce ostrapky
Odetnij rzepy przed montażem
Skär av graderna innan montering
Vágd le a sorját összeszerelés előtt
Klip graterne af før samling

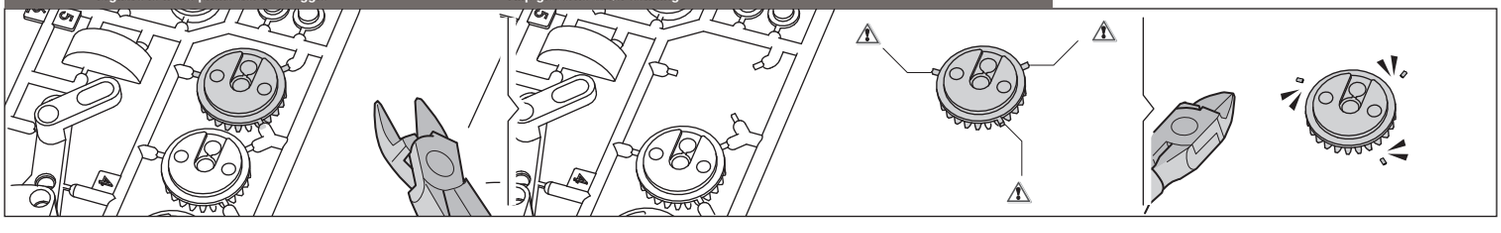

Solar module assembly
Solarmodul Montage
Assemblage du panneau solaire
Montage van de zonnecel
Montaje del módulo solar
Montaggio Modulo Solare
Složení solárního modulu
Zložením solárneho modulu
Montaż modułu solarnego
Montering av solcell
Napelem összeszerelése
Сборка солнечного модуля

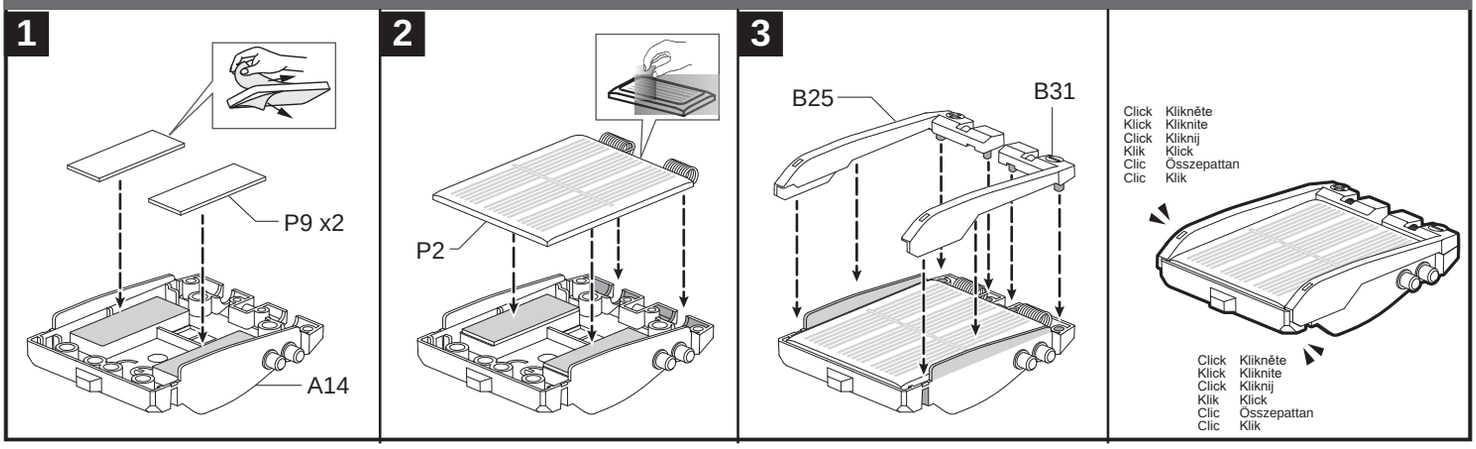

Gear box assembly
Getriebegehäuse Montage
Assemblage du bloc moteur
Montage van de motor
Montaje de la caja de engranajes
Montaggio della trasmissione
Složení převodovky
Zloženie prevodovky
Montaż skrzyni biegów
Montering av växellåda
Sebességváltó szerelvény
Gear kasse samling

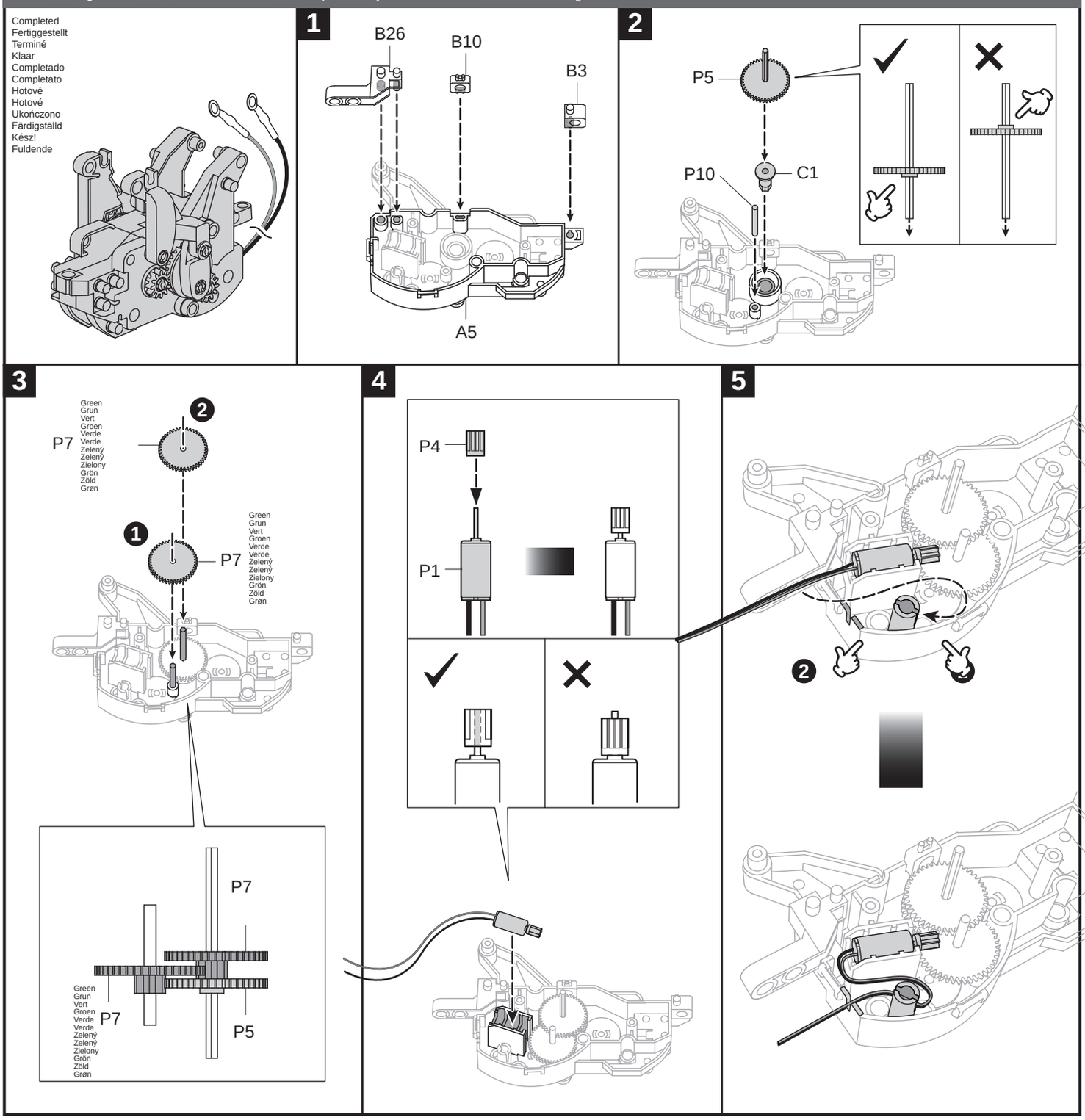

6

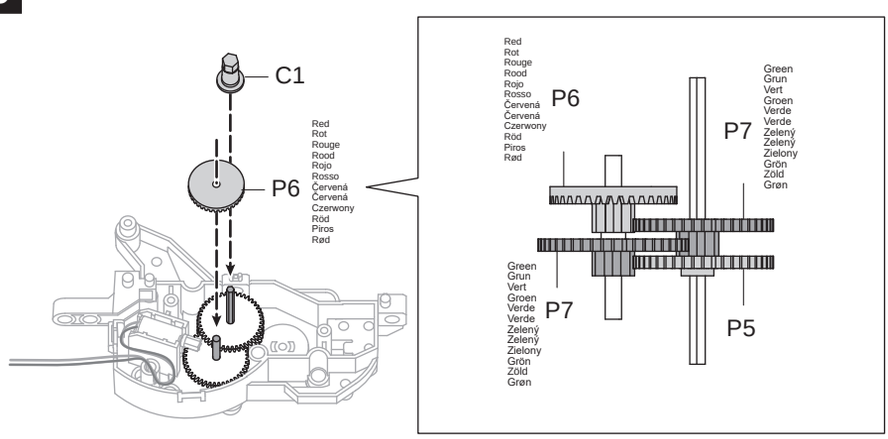

7

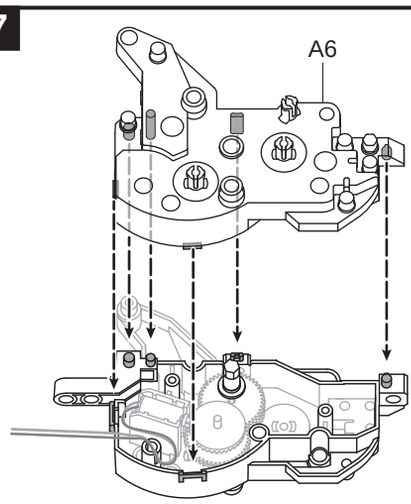

8

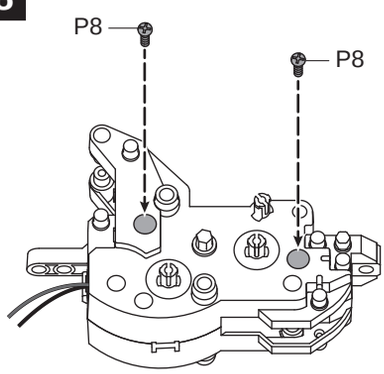

9

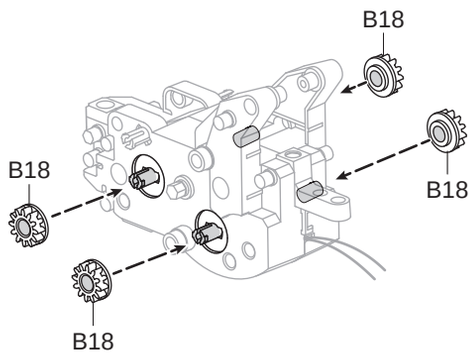

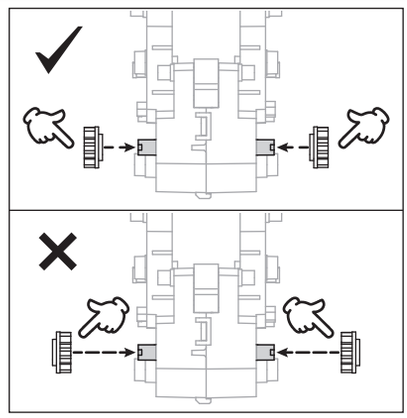

10

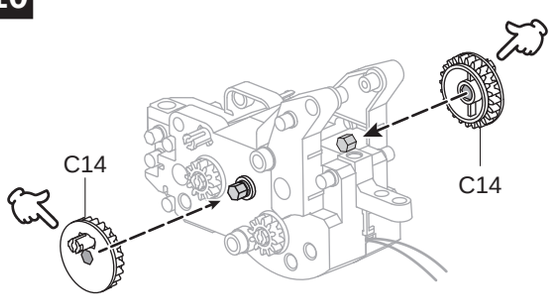

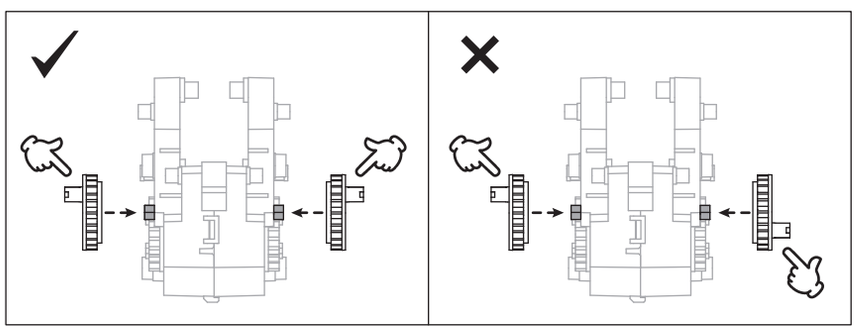

11

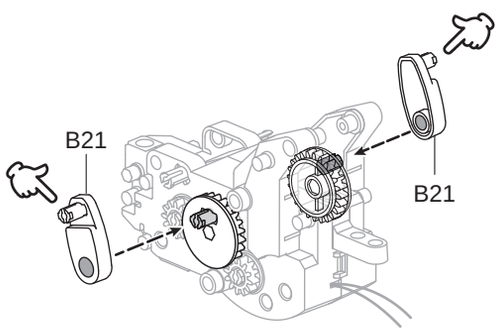

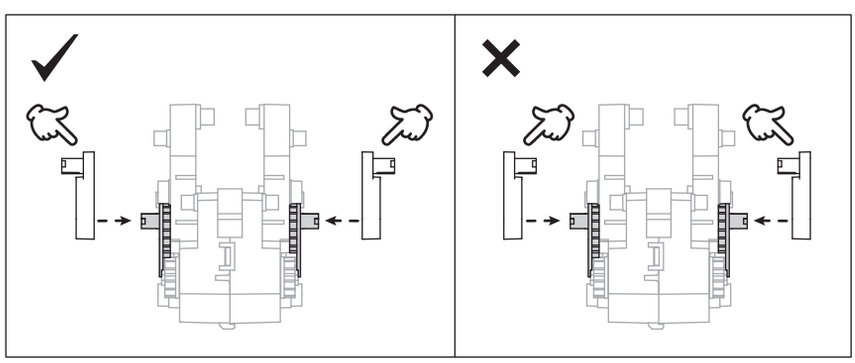

12

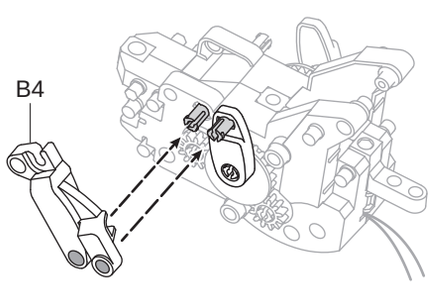

13

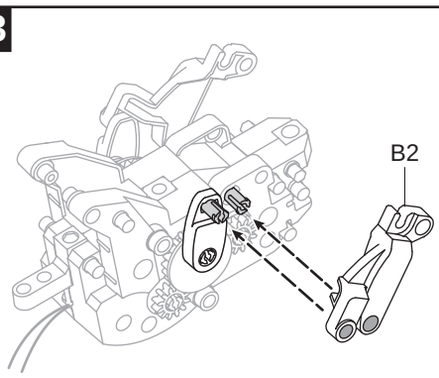

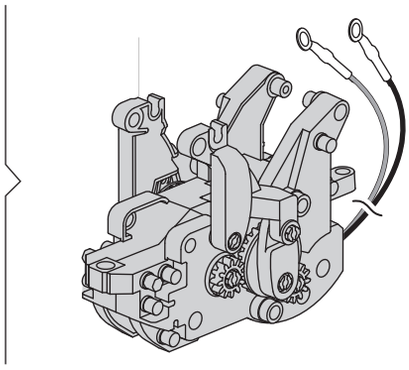

Gear box testing
DU
FR
Testen van de motor
SP
IT
CZ
SK
PL
SW
HU
DK

1

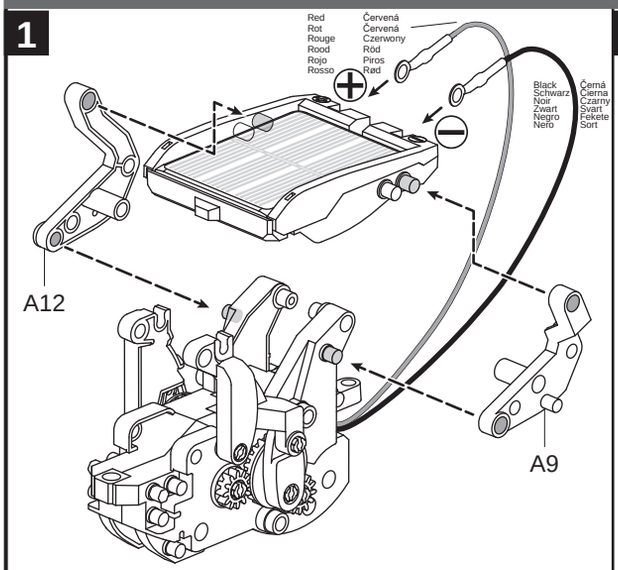

2

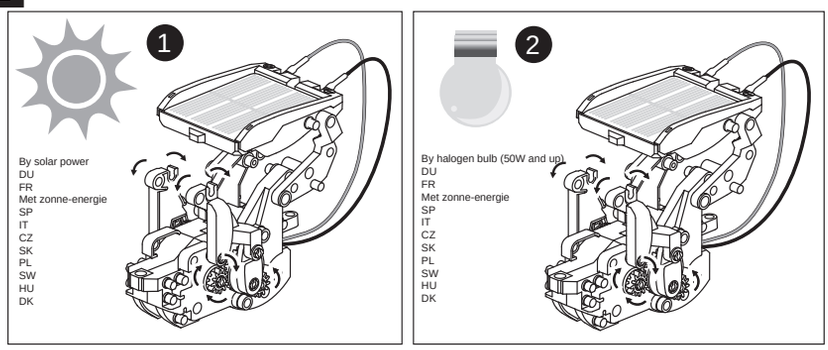

If gearbox does not function well, go back to page 2-3 for re-assembly
DU
FR
Indien de motor niet goed functioneert, ga terug naar pagina 2-3 voor hermontage
SP
IT
CZ
SK
PL
SW
HU
DK

Eye assembly
DU
FR
Montage van het oog
SP
IT
CZ
SK
PL
SW
HU
DK

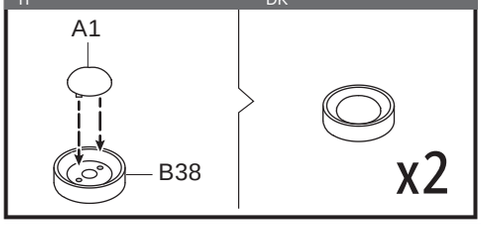

Right claw assembly
DU
FR
Montage van rechter klauw
SP
IT
CZ
SK
PL
SW
HU
DK

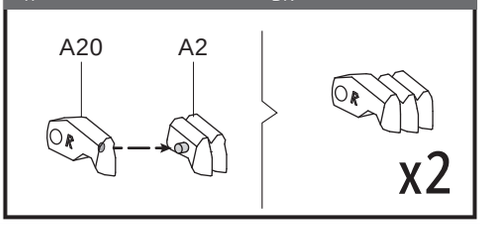

Left claw assembly
DU
FR
Montage van linker klauw
SP
IT
CZ
SK
PL
SW
HU
DK

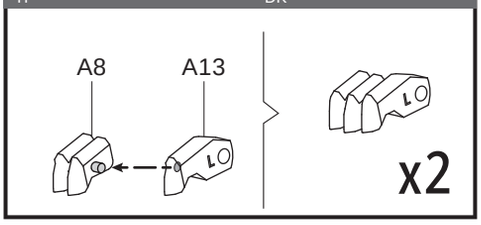

How to oil the parts
Wie die Teile einölen
Comment metre de l'huile sur les pieces
Hoe de onderdelen te smeren met olie
Cómo engrasar las piezas
Come l'olio le parti
Jak na olejové díly
Ako na olejé diely
Jak olej części
'Hur man oljar delarna
Hogyan olajozza az alkatrészeket
Sådan kommes olie på delene

Do not spil any oil from the C18 oil sink. Keep oil out of reach from children.
Verwenden Sie kein Öl aus C18. Halten Sie Öl außerhalb der Reichweite von Kindern.
Ne pas renverser l'huile à l'extérieur du recipient C18. Conservez l'huile en dehors de la portée des enfants
Ga voorzichtig om met olie en mors niet. Uit de buurt van kinderen houden.
No derramar el aceite que sobre en C18 en el fregadero. Mantenga el aceite fuera del alcance de niños.
Nessun eccesso fuoriuscita di petrolio nel C18 nel lavandino. Tenere l'olio lontano dalla portata dei bambini.
Nevylijte žádný olej z dílu C18 olejového dřezu. Udržujte olej z dosahu dětí.
Nevylejte žiadny olej z dielu C18 olejového drezu. Udržujte olej z dosahu detí.
Uchwyt z wycieku oleju. Trzymać z dala od dzieci.
Spill inte olja från C18's oljesink.Håll oljan utom räckhåll från barn
Ne öntsön olajat. Tartsa az olajat távol a gyerekektől.
Undlad at spilde olie fra C18 oliebeholderenHold olien ude af børnehøjde

1

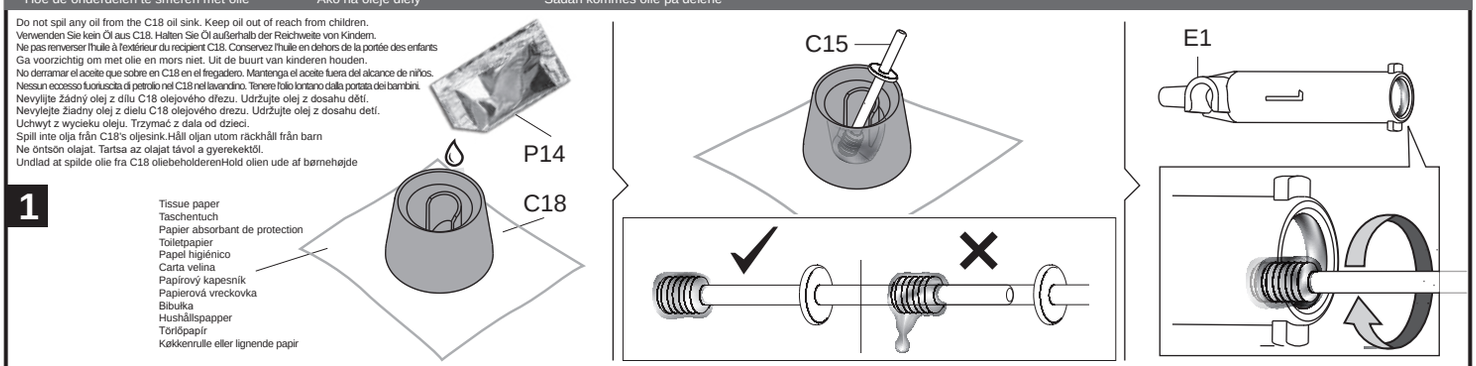

2

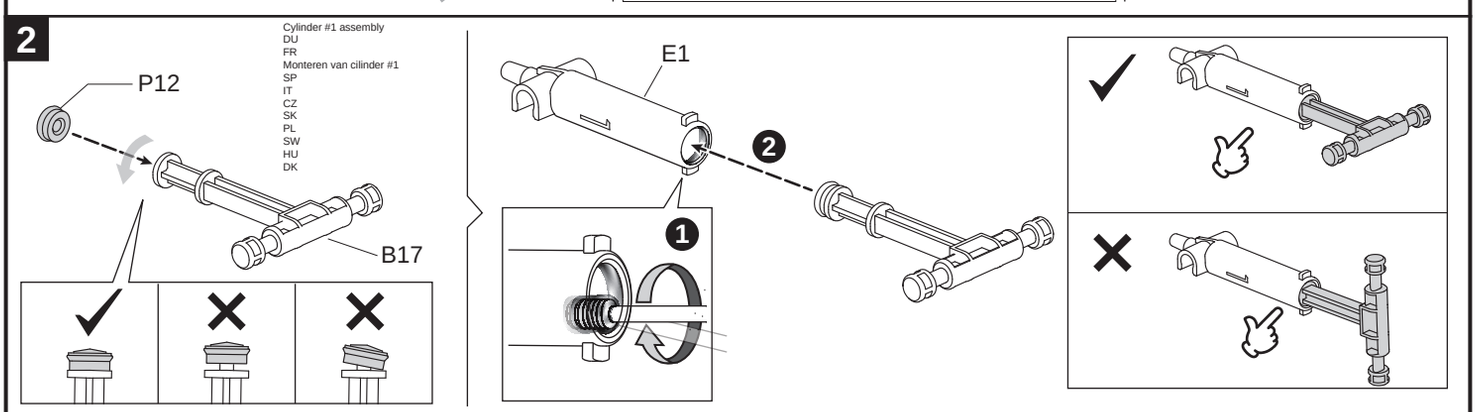

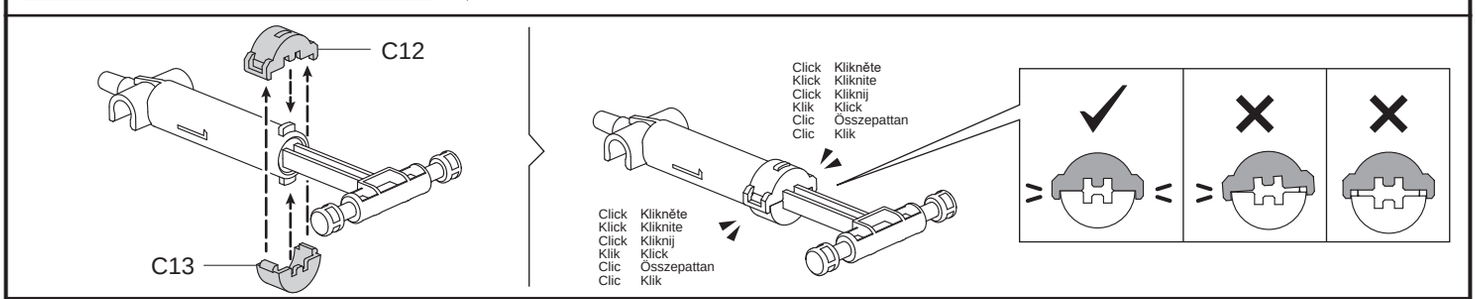

3 Cylinder #2 Assembly

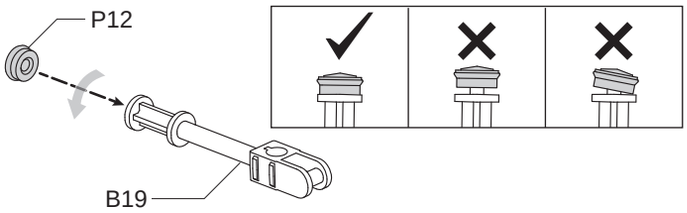

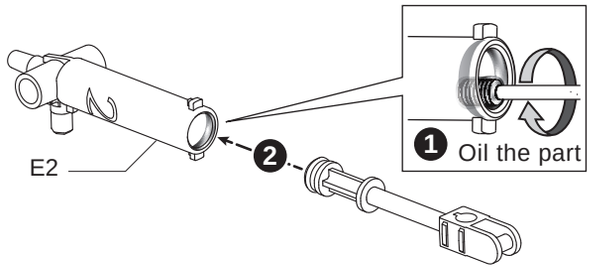

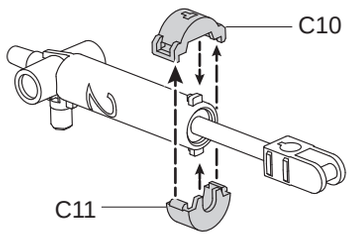

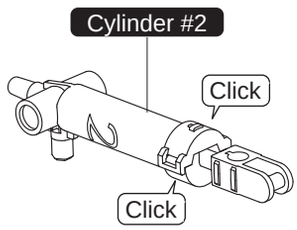

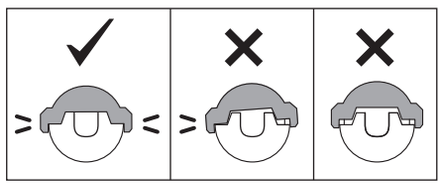

4 How To Fill Up The Cylinder #1 With Water

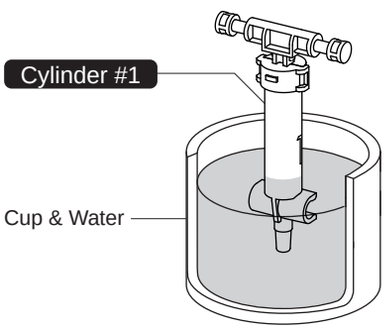

❶ Pull up the piston to the top (as shown below).

❷ Press down the piston to the bottom.

❸ Re-do ❷ ❸ to fill up the cylinder with water

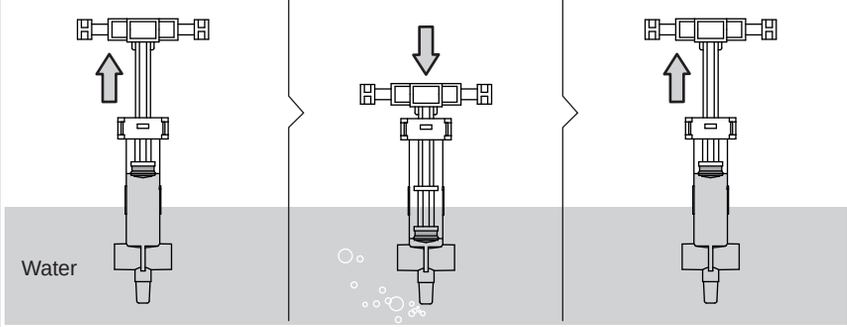

5 Fill Cylinder #1 and Soft Tube with water

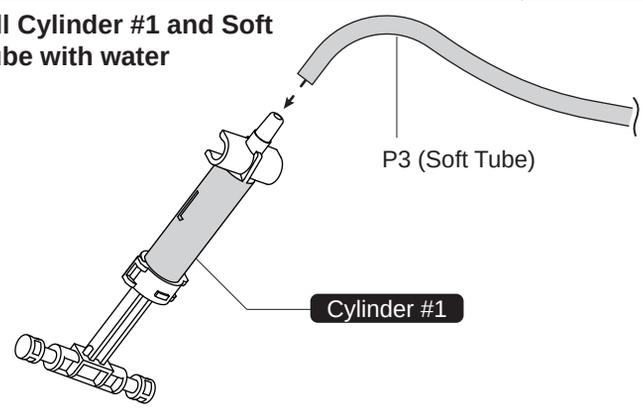

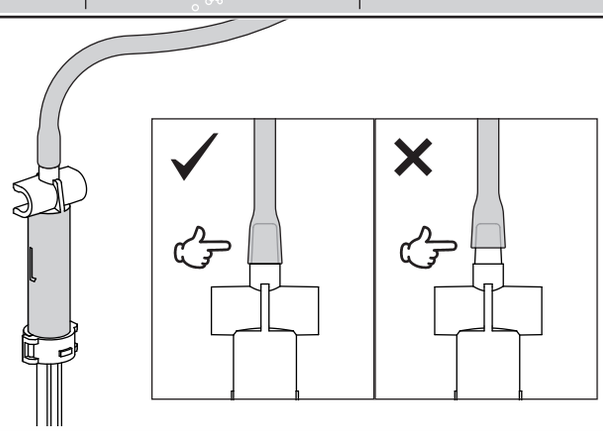

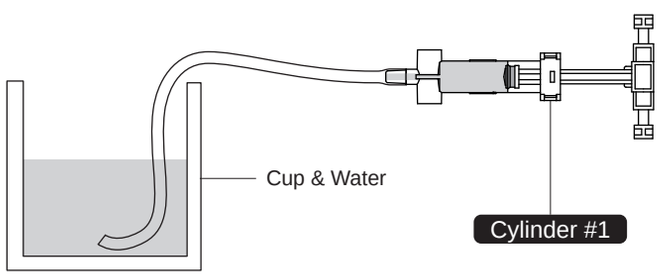

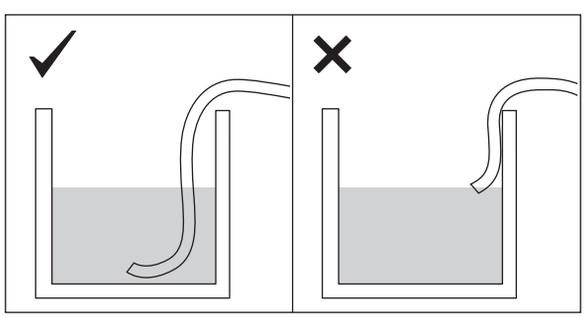

Push to the end

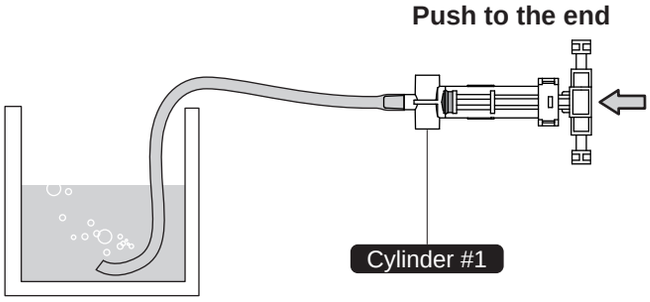

Pull up entirely

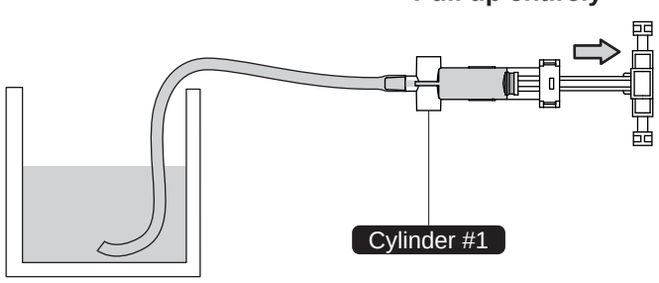

6

Fill cylinder #2 with water
DU
FR
Vul cilinder #2 met water
SP
IT
CZ
SK
PL
SW
HU
DK

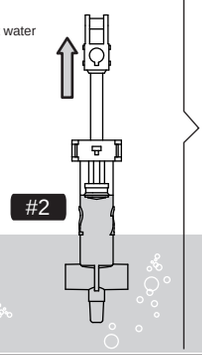

Press down the piston
to the bottom
Drücken Sie den Kolben bis
zum Boden
Appuyez sur le piston pour
qu'il soit en bas
Druk de zuiger geheel
naar onderen
Presione hacia abajo el
pistón hasta el fondo
Premere il pistone verso il
basso
Zatlačte píst ke dnu
Zatlačte piest ku dnu
Wcisnąć tłok do dołu
Pressa ned kolven till botten
Nyomja be a dugattyút
teljesen
Pres stemplet helt i bund

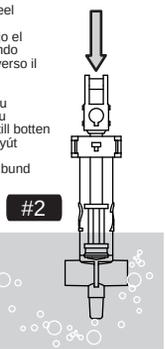

7

Hydraulic module
DU
FR
Hydraulische deel
SP
IT
CZ
SK
PL
SW
HU
DK

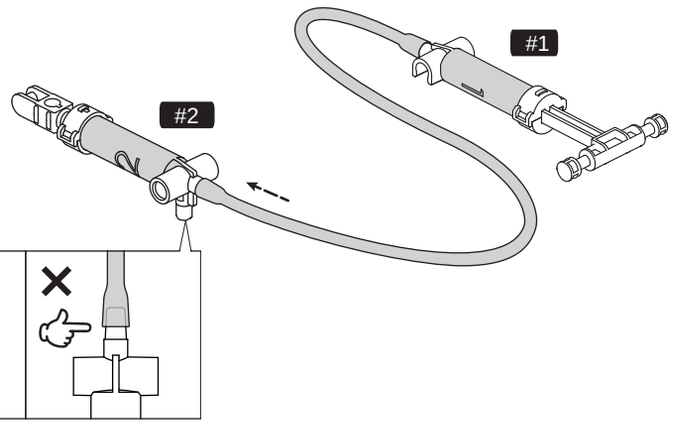

Hydraulic module testing
DU
FR

Testen van hydraulische deel
SK
PL

CZ
SK
PL

SW
HU
DK

Push to the end
Drücken Sie bis zum Anschlag
Enfoncez jusqu'au bout
Drukken tot aan het einde
Pulse hasta el final
Spingere fino alla fine
Tlačit na konec
Tlačiť na koniec
Wcisnąć do końca
Tryck på till änden
Nyomja be ütközésig
Tryk helt i bund

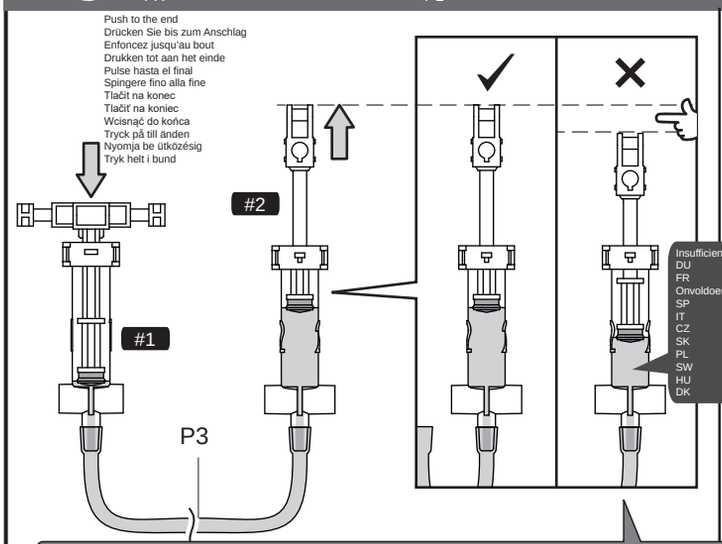

Push to the end
Drücken Sie bis zum Anschlag
Enfoncez jusqu'au bout
Drukken tot aan het einde
Pulse hasta el final
Spingere fino alla fine
Tlačit na konec
Tlačiť na koniec
Wcisnąć do końca
Tryck på till änden
Nyomja be ütközésig
Tryk helt i bund

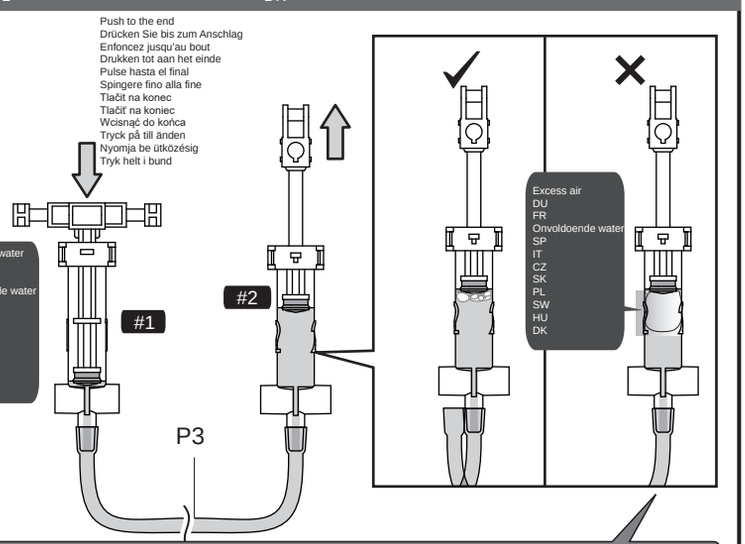

If hydraulic module does not work well, repeat from step 4
DU
FR
Indien hydraulisch deel niet functioneert, herhaal vanaf stap 4

SK
PL
CZ
SK

PL
SW
HU
DK

Ensure hydraulic module is wihout failures before assembly of each model.
During assembly of each model, do not push or pull cylinder #2 when hydraulic module is installed.
DU

FR

Let erop dat het hydraulisch deel goed functioneert voordat u de diverse modellen in elkaar zet.
Tijdens het in elkaar zetten van elk model, druk of trek niet aan cyclinder #2 bij plaatsing van het hydraulisch deel
SP

IT

CZ

SK

PL

SW

HU

DK

Example: Ostrich model
DU
FR
Voorbeeld: Struisvogel model
SP
IT
CZ
SK
PL
SW
HU
DK

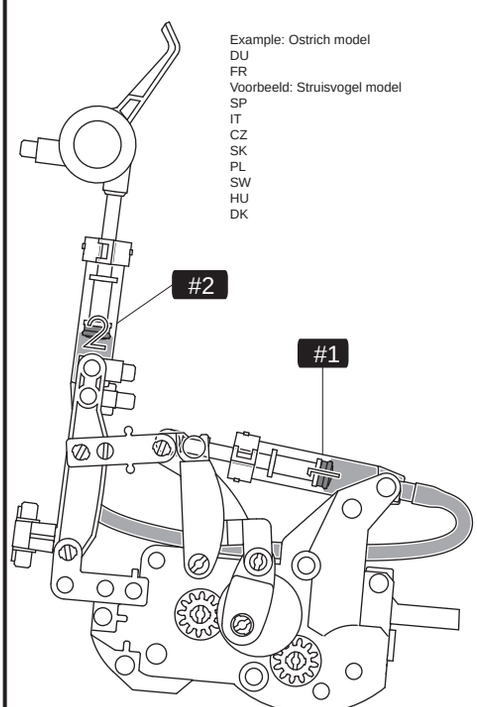

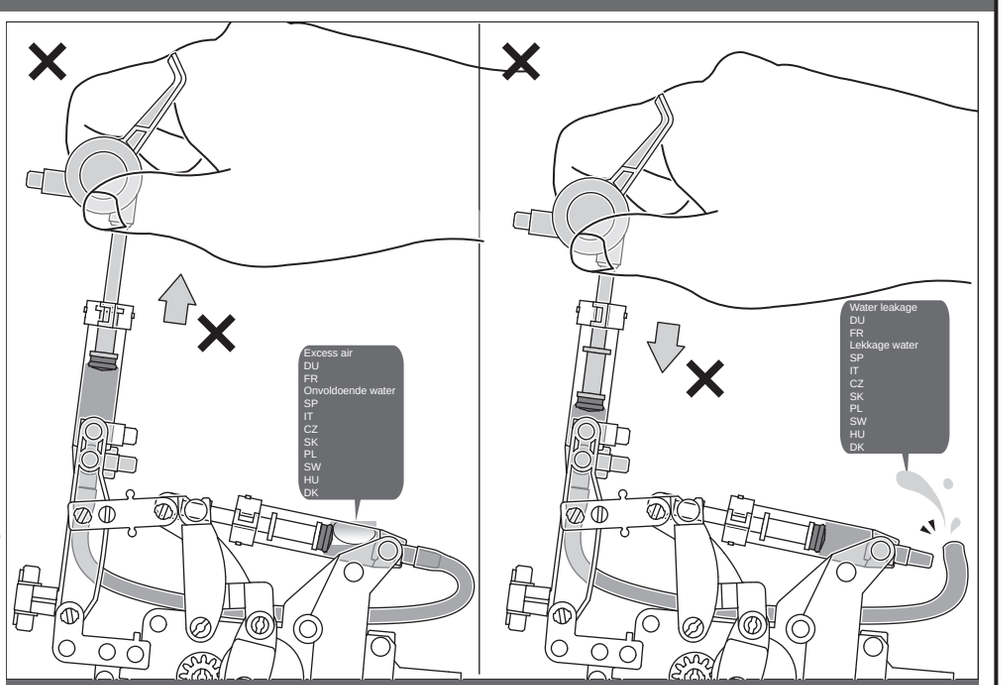

In above cases, repeat from step 4
DU
FR
In bovenstaande gevallen, herhaal vanaf stap 4

SK
PL
CZ
SK

PL
SW
HU
DK

Disconnect cylinder #1 first, then cylinder #2 when disassmble
DU
FR
Ontkoppel cilinder #1 eerst en dan cilinder #2 bij demontage
SK
PL
CZ
SK
PL
SW
HU
DK

Tip: disassembly of cyclinder #1
DU
FR
Tip: demontage van cyclinder #1
SP
IT
CZ
SK
PL
SW
HU
DK

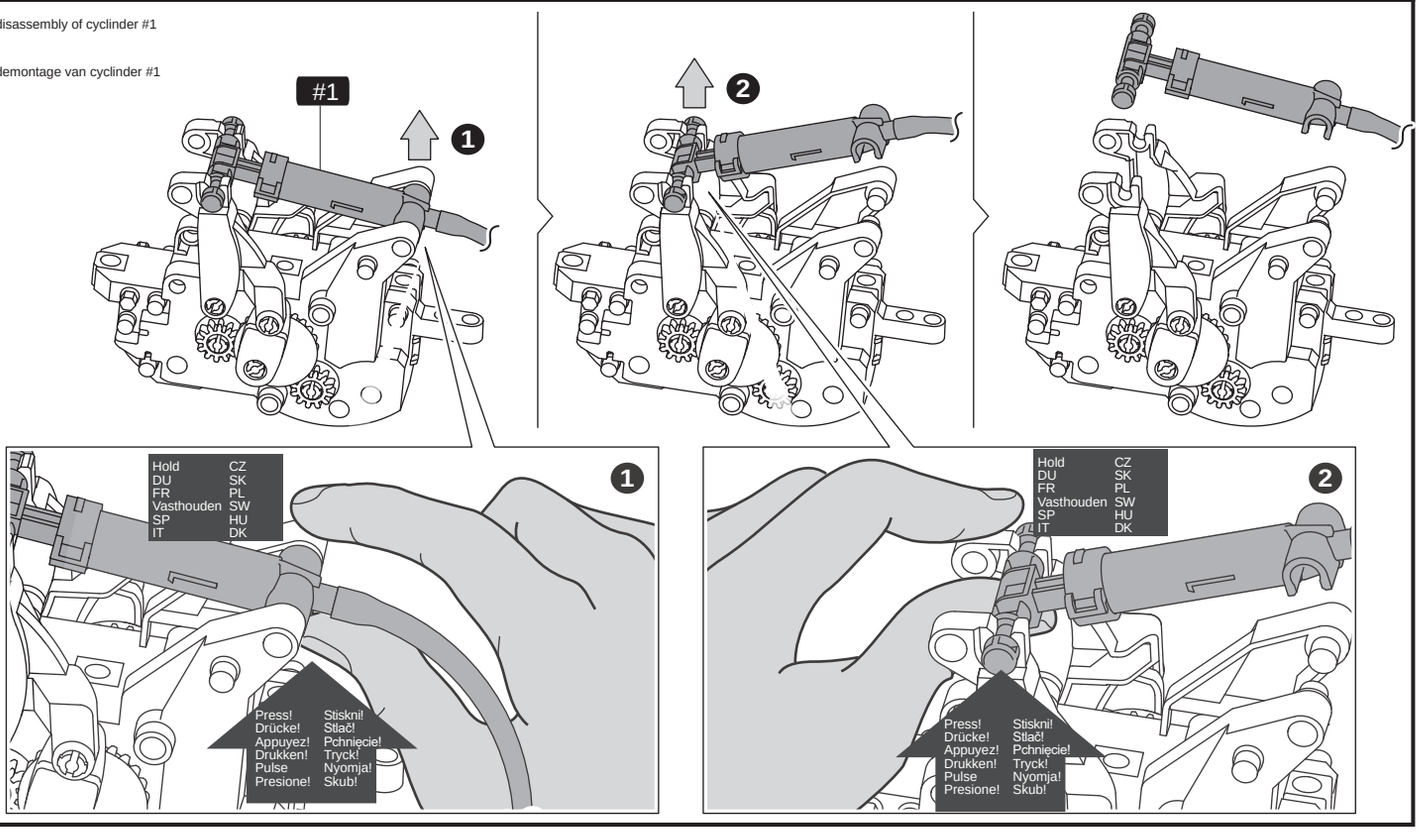

Storage box assembly
DU
FR
Maken van de bewaarbox
SK
PL
CZ
SK
PL
SW
HU
DK

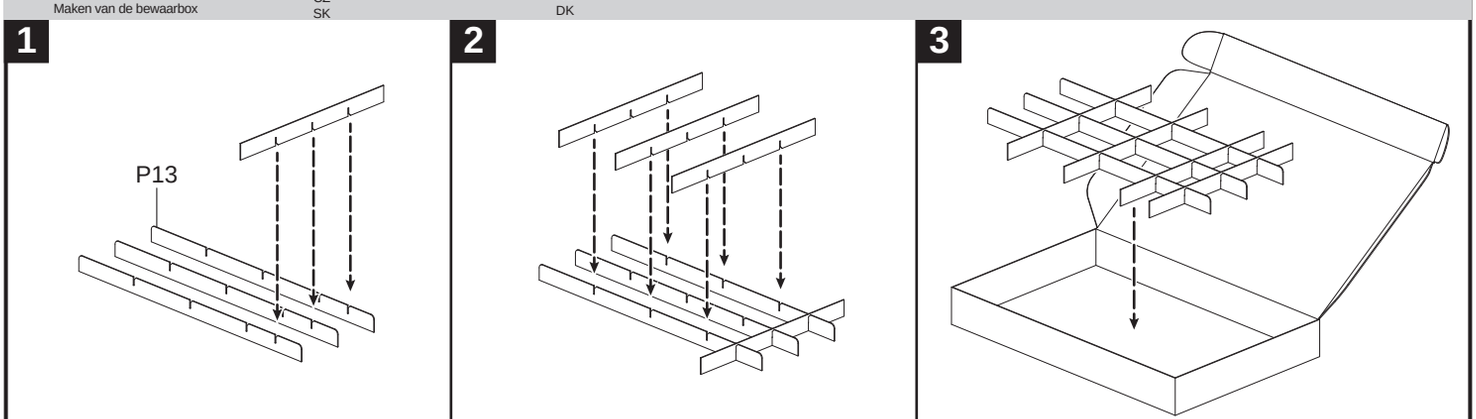

4

Storing the parts: partlist at page 56
DU
FR
Bewaren van de onderdelen: lijst op pagina 56
SP
IT
CZ
SK
PL
SW
HU
DK

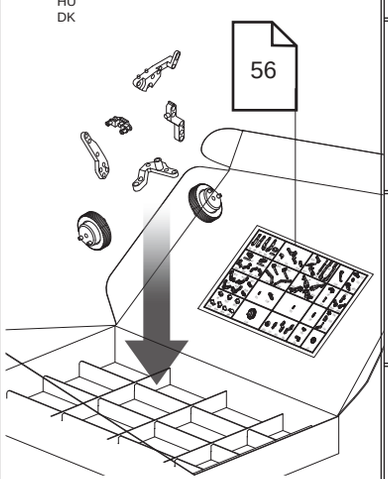

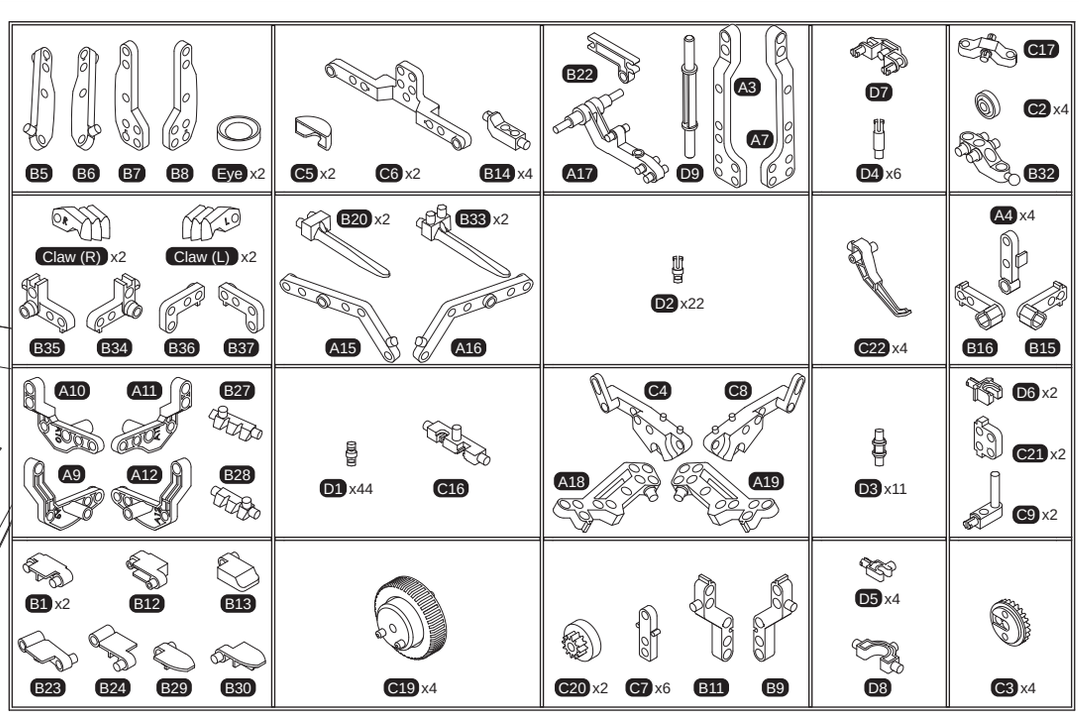

Tip: plastic parts disassembly SK PL
DU PL SW
FR CZ HU
Tip: demontage van kunststof onderdelen SK DK

Use of the C16-assistance tool SK PL
DU PL SW
FR CZ HU
Gebruik van de C16 hulp gereedschap SK DK

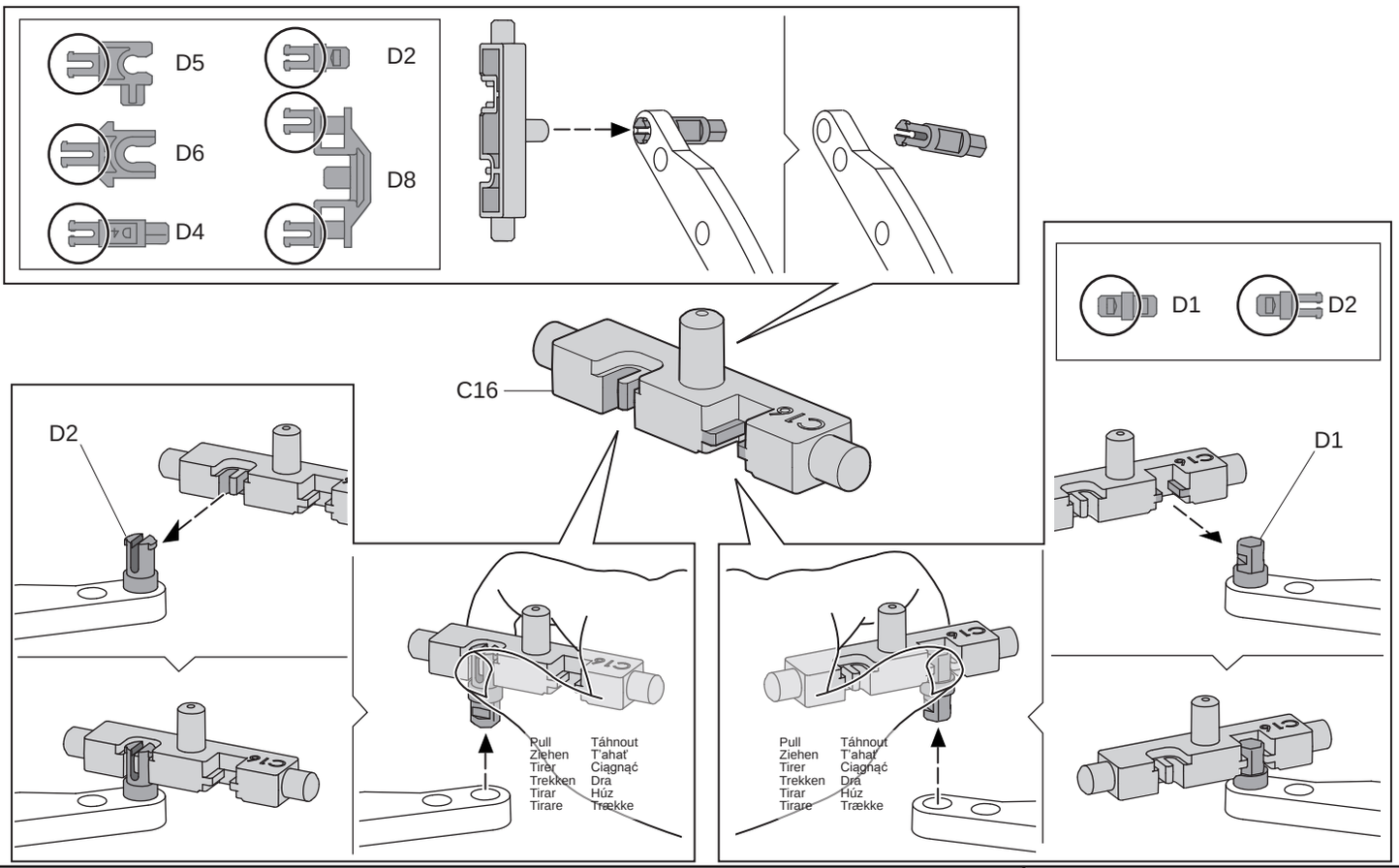

Pull and release the parts SK PL
DU PL SW
FR CZ HU
Ontkoppelen van de onderdelen SK DK

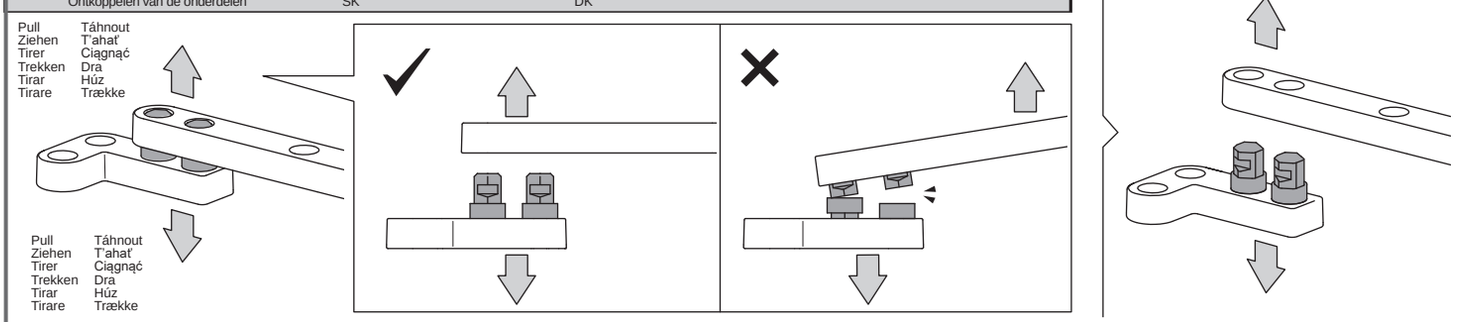

Assembly of the Rover model Montage van het Maanlander model CZ SW
DU SK SK HU
FR PL PL DK

Check before assembly if hydraulic model functions properly Controleer voor montage of het hydraulisch deel goed werkt CZ SW
DU SK SK HU
FR PL PL DK

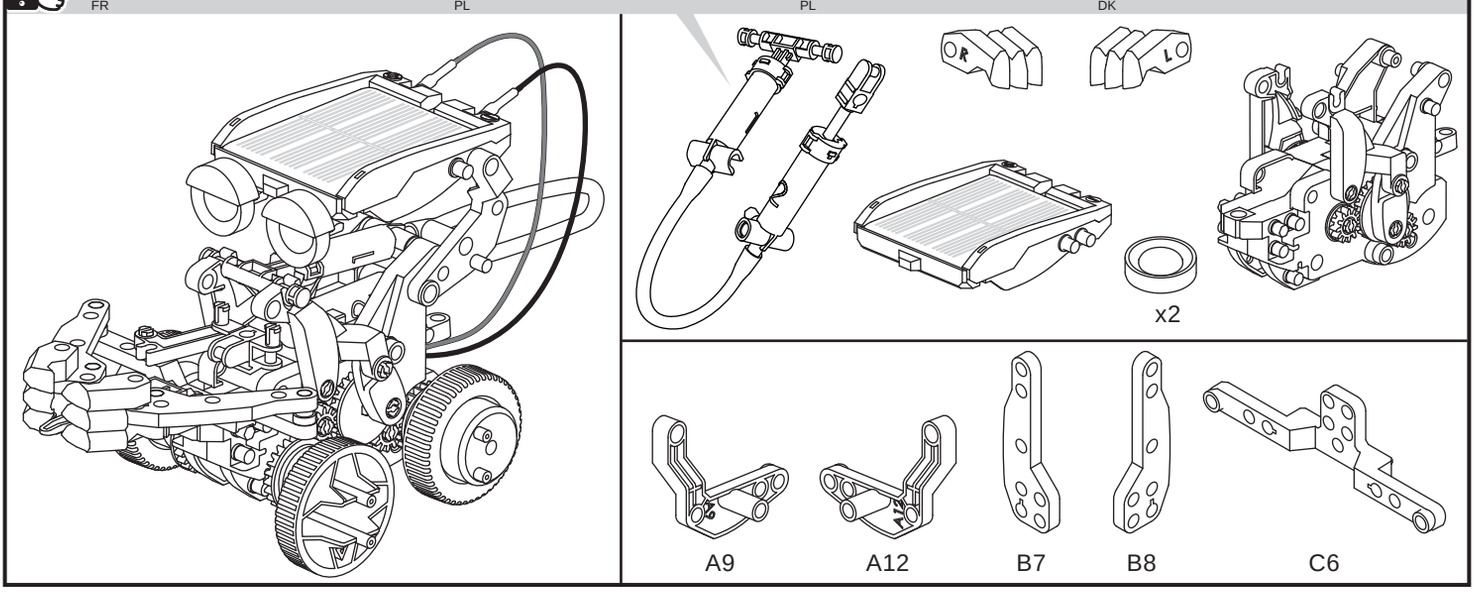

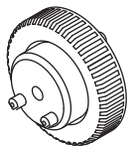
C19x4


B22


C3x4


C5x2

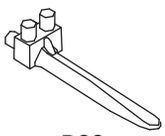
B33

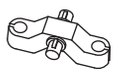
C17

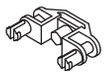
D7


D8

1 : 1


D1x6


D2x6

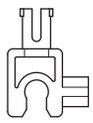
D5x2

1

Adjust the wheel before assemby (as below figure)
DU
FR
Pas het wiel aan voor montage (zie onderstaande afbeelding)
SP
IT
CZ
SK
PL
SW
HU
DK

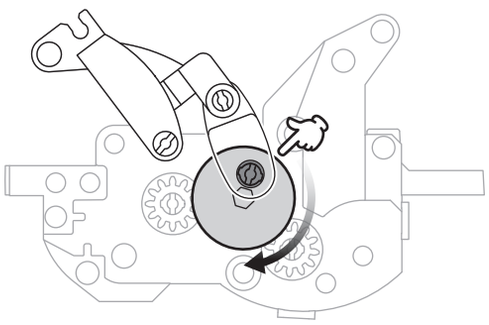

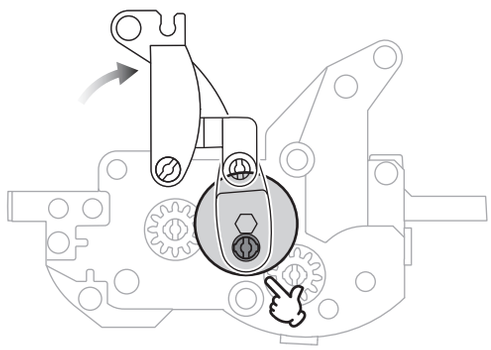

2

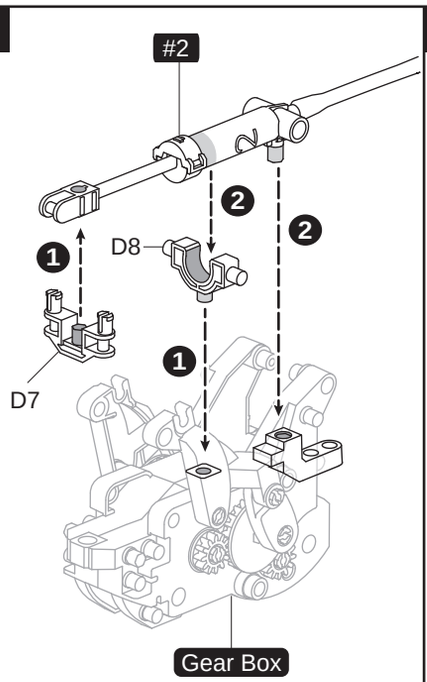

3

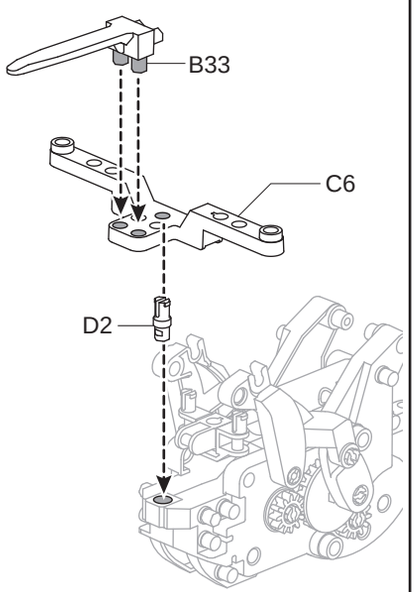

4

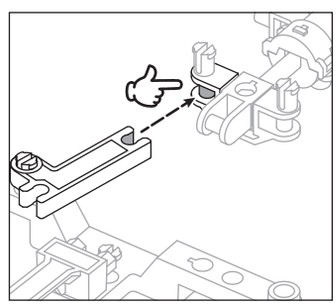

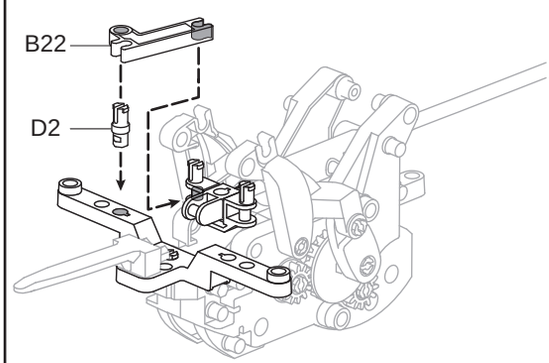

5

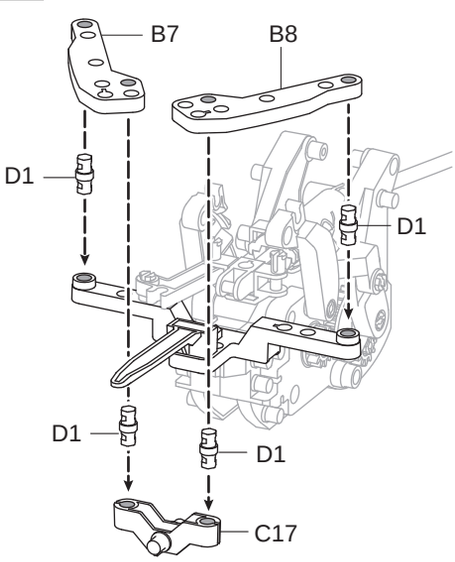

6

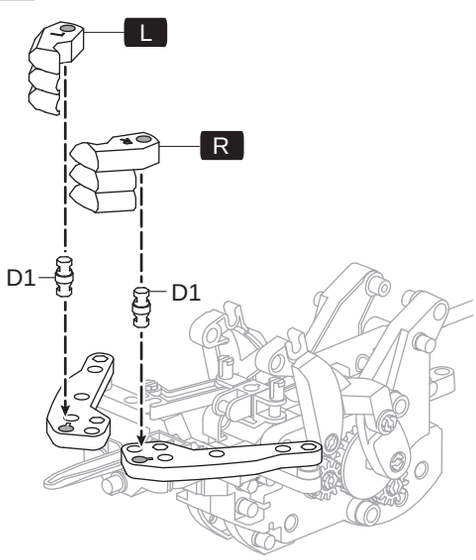

7

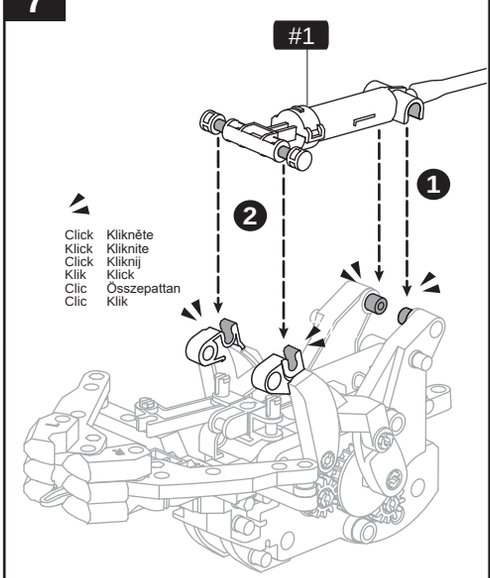

8

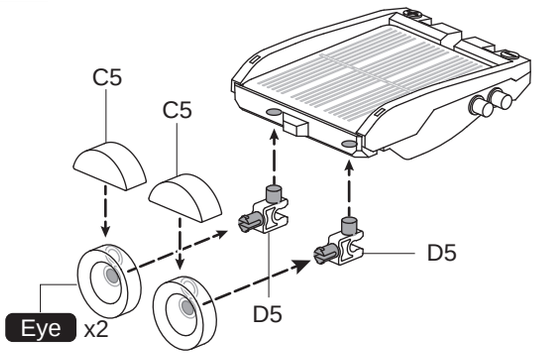

9

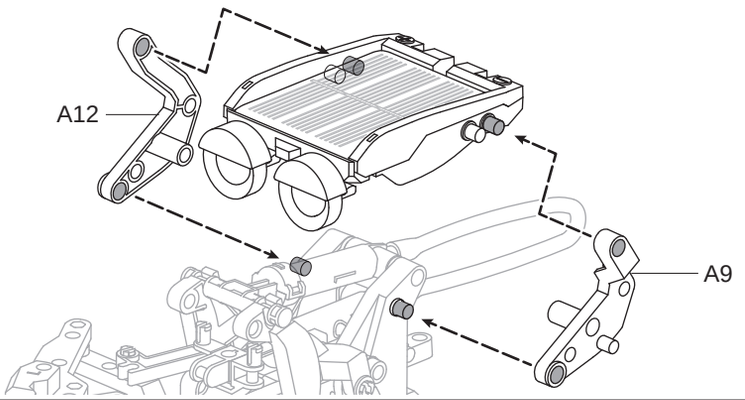

10

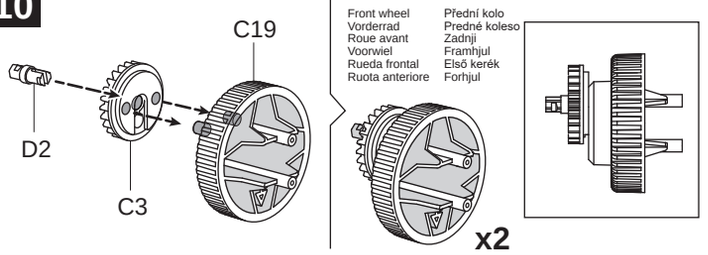

11

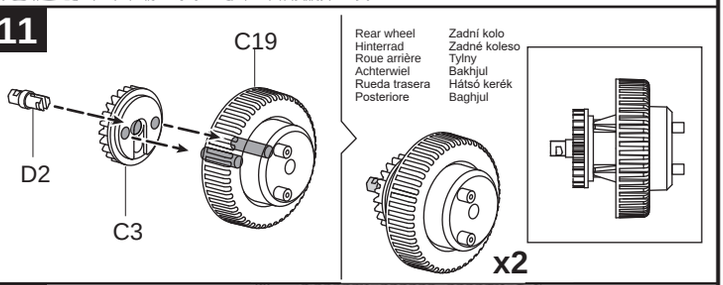

12

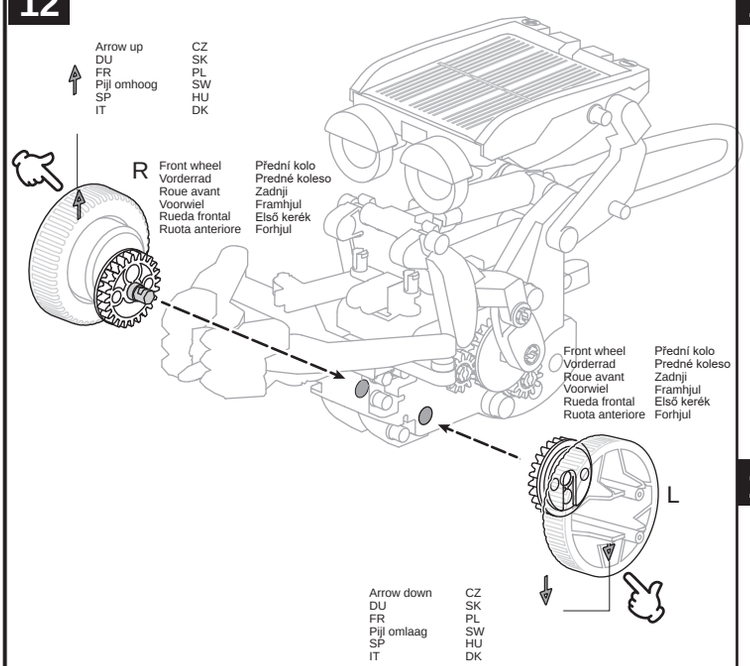

13

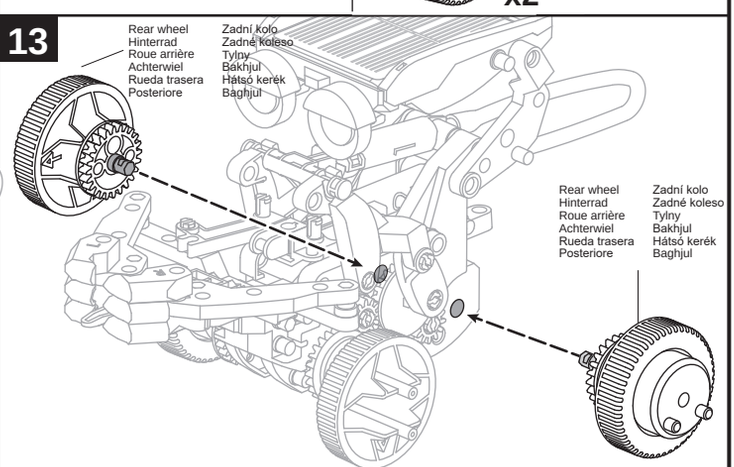

14

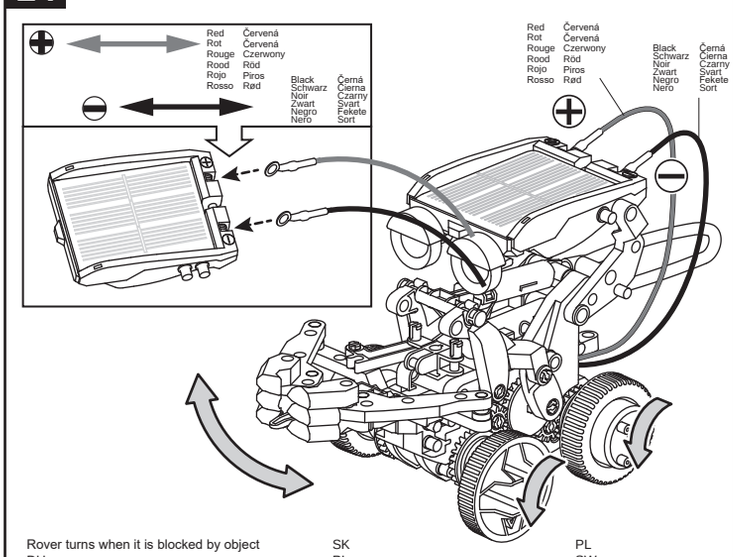

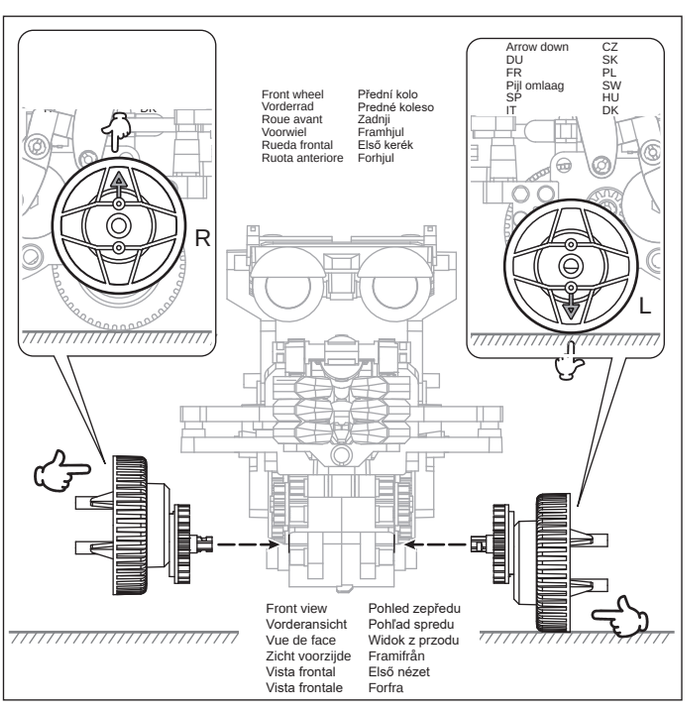

Rover turns when it is blocked by object SK PL
DU PL SW
FR CZ HU
Maanlander draait na botsing met objecten SK DK

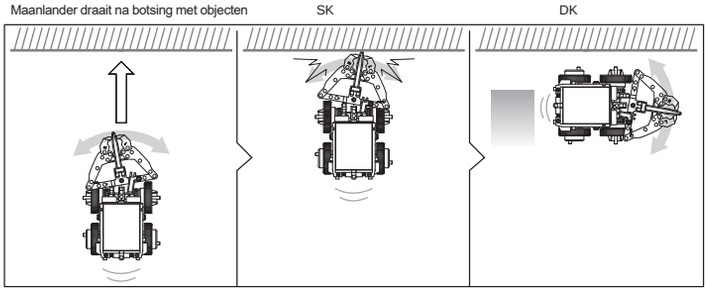

Assembly of the Forklift model | Montage van het Heftruck model | CZ | SW
DU | SK | SK | HU
FR | PL | PL | DK

Check before assembly if hydraulic model functions properly | Controleer voor montage of het hydraulisch deel goed werkt | CZ | SW
DU | SK | SK | HU
FR | PL | PL | DK

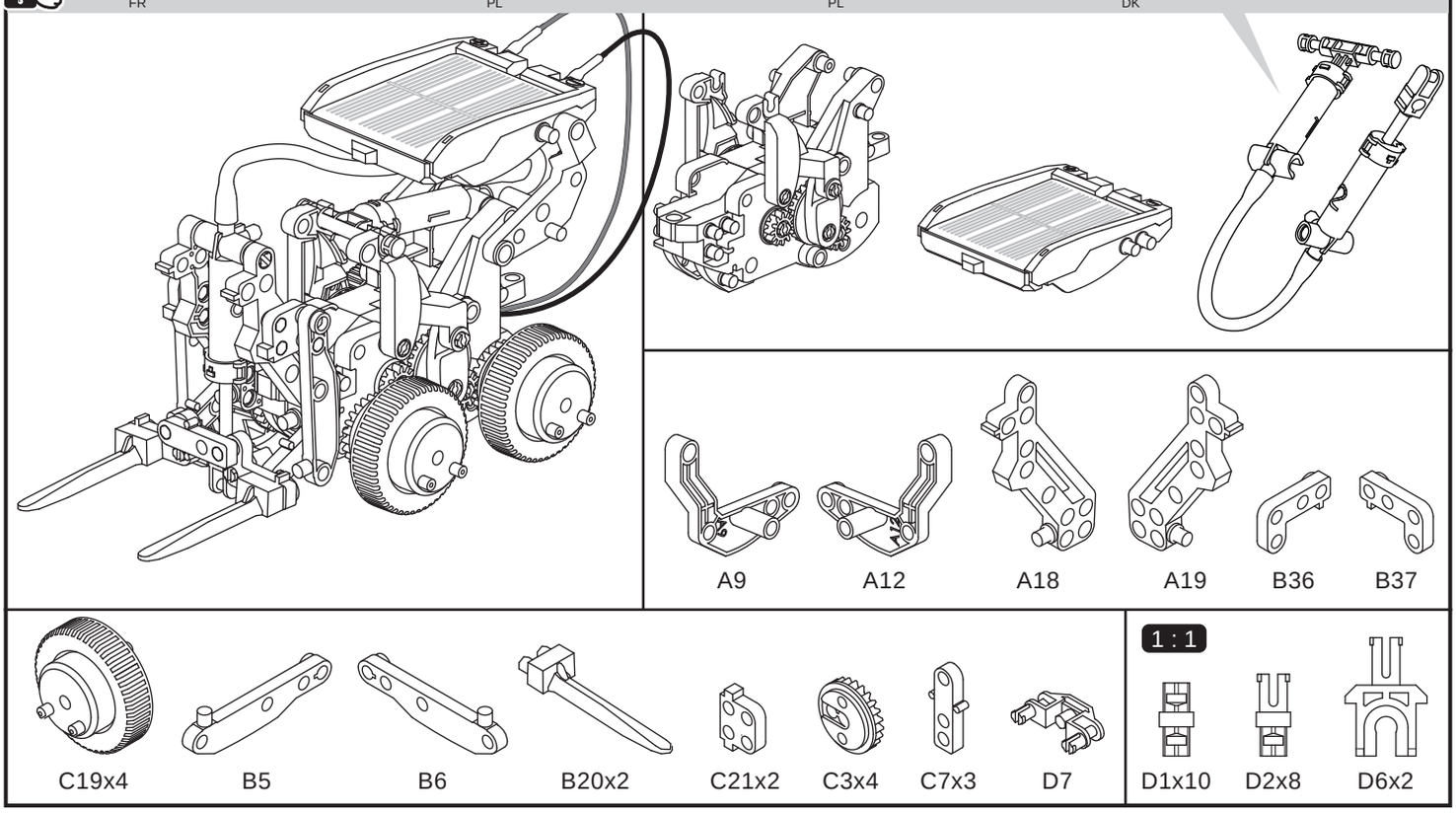

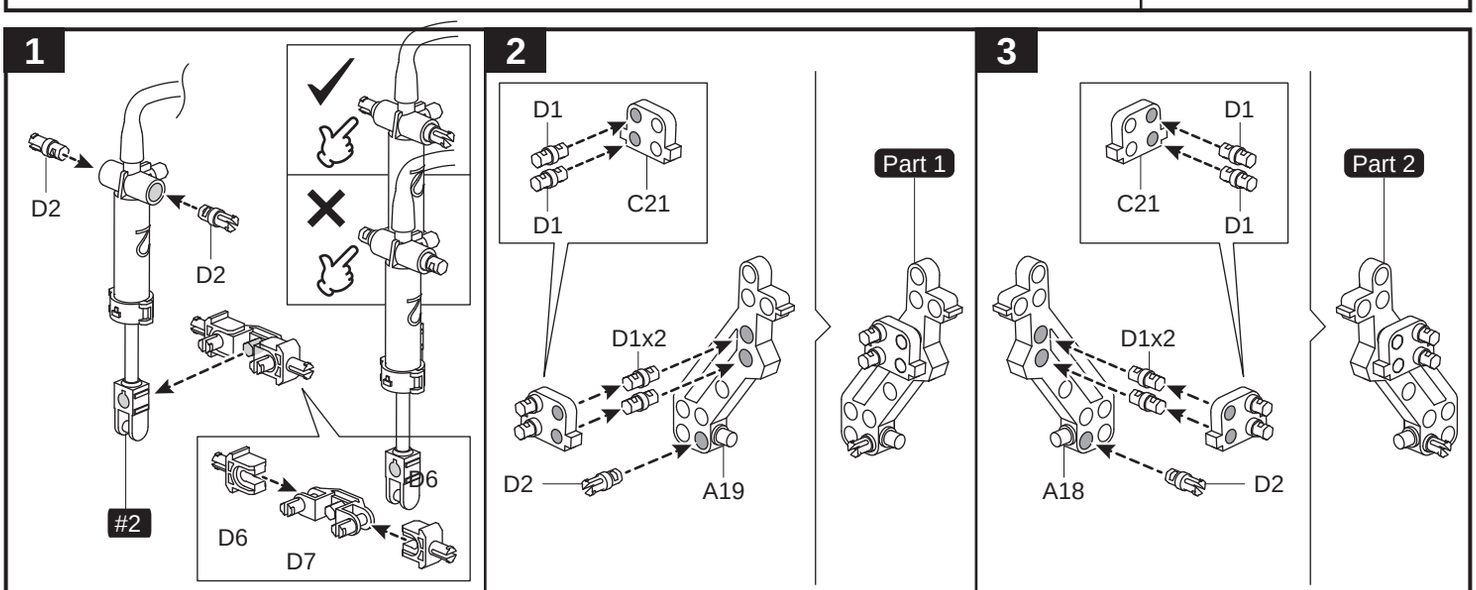

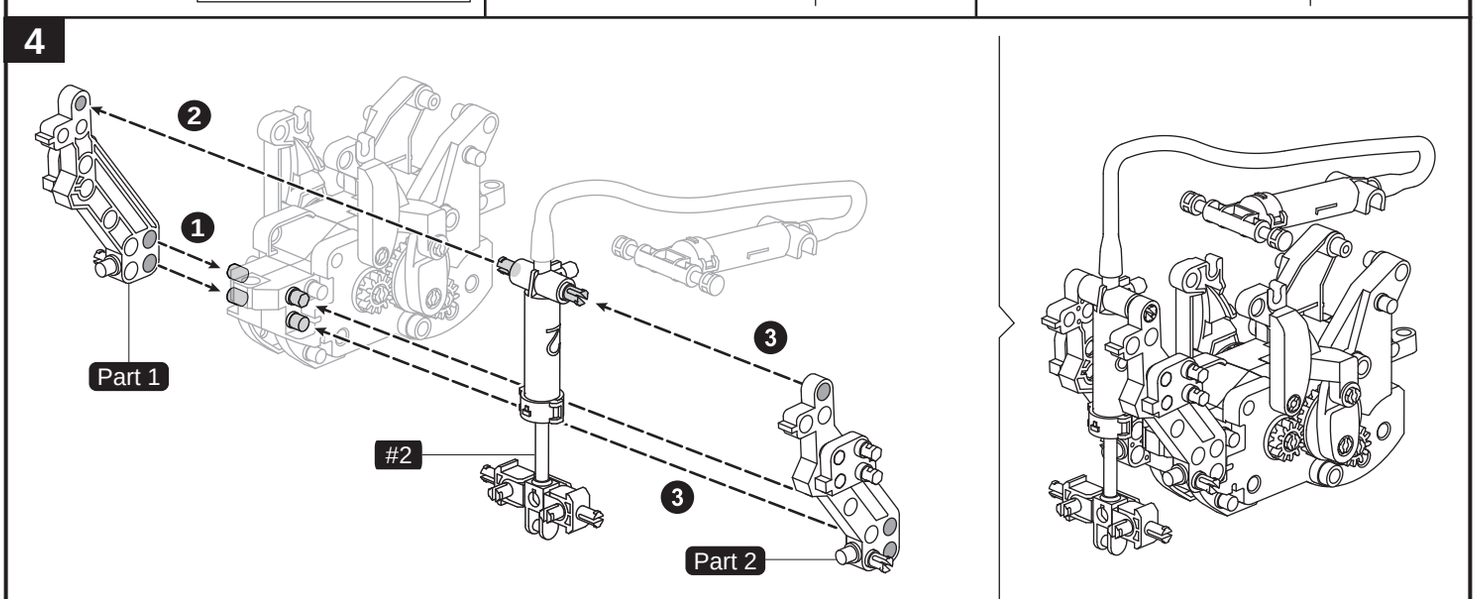

5

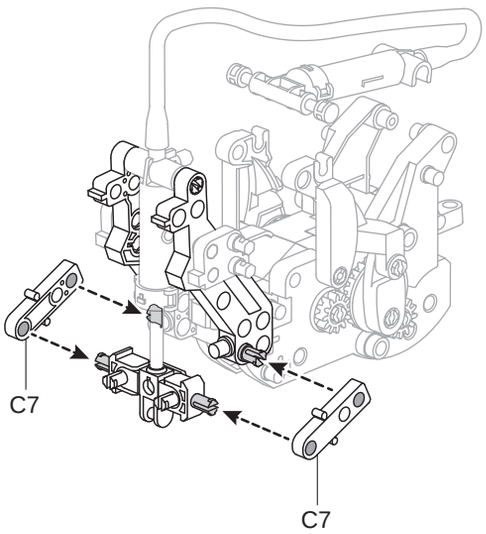

6

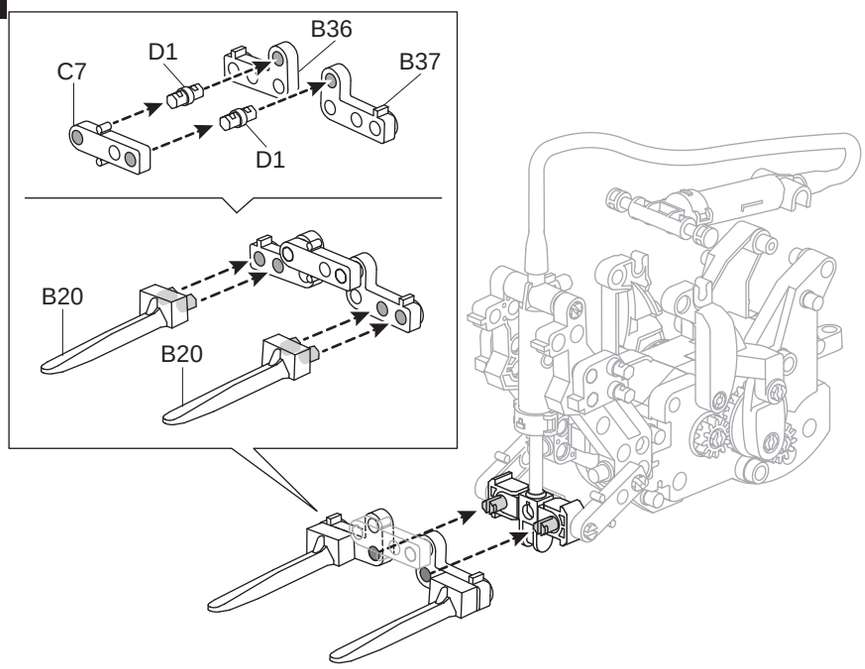

7

Click Klikněte
Klick Kliknite
Click Kliknij
Klik Klick
Clic Összepattan
Clic Klik

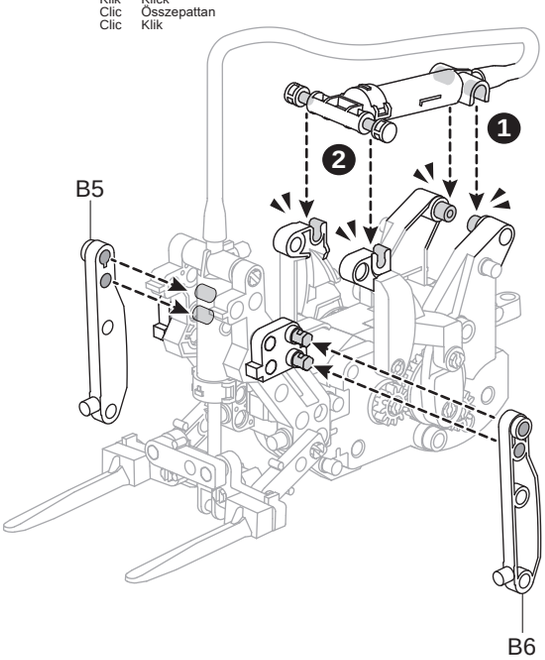

8

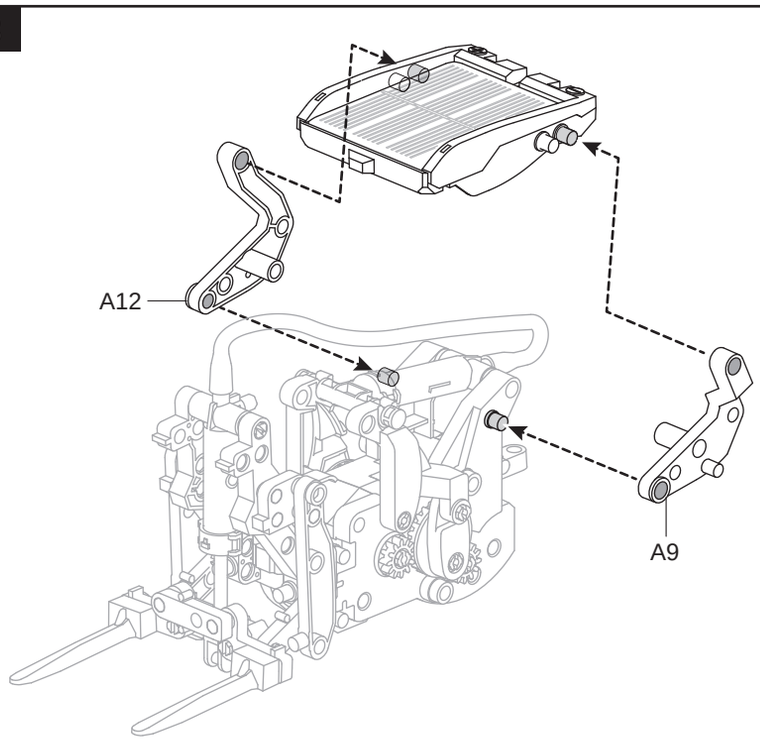

9

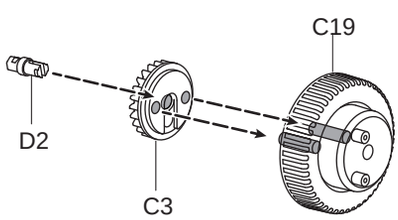

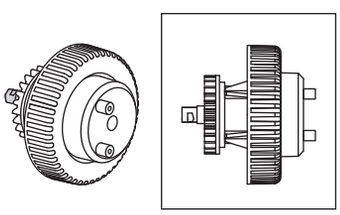

x4

10

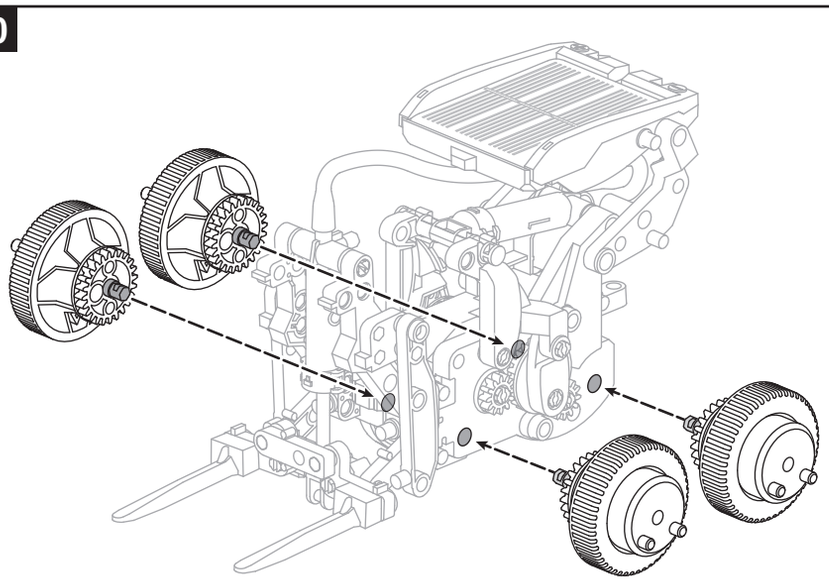

11

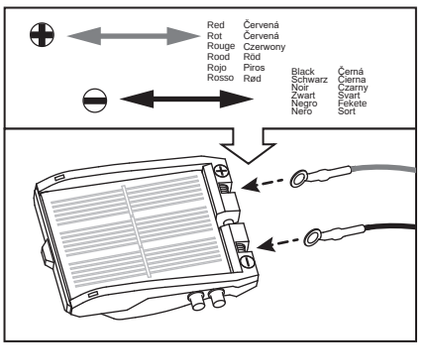

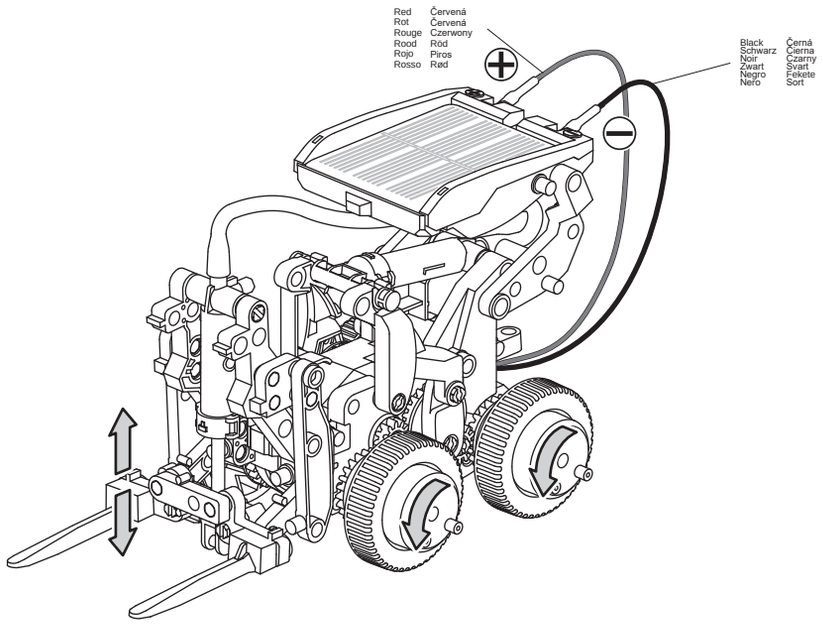

Assembly of the Monkey model | Montage van het Aap model | CZ | SW
DU | SK | SK | HU
FR | PL | PL | DK

Check before assembly if hydraulic model functions properly | Controleer voor montage of het hydraulisch deel goed werkt | CZ | SW
DU | SK | SK | HU
FR | PL | PL | DK

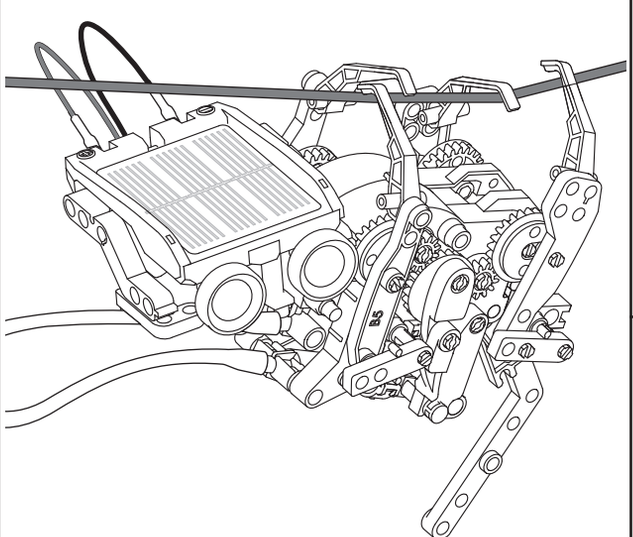

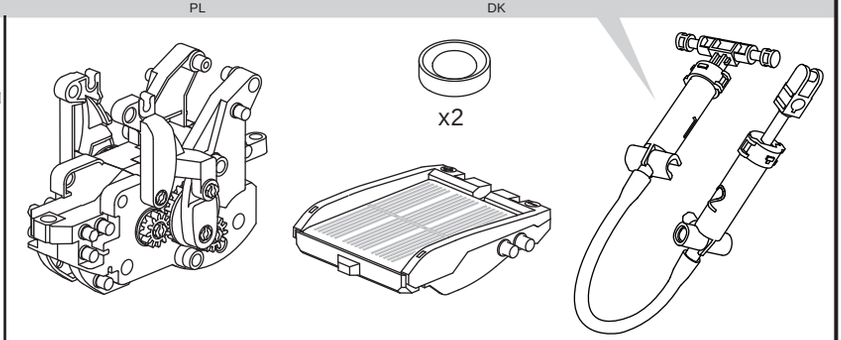

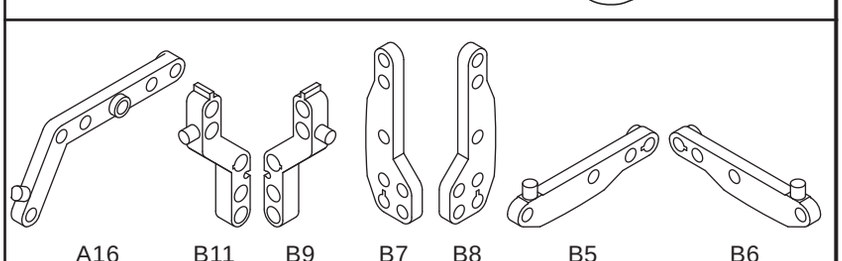

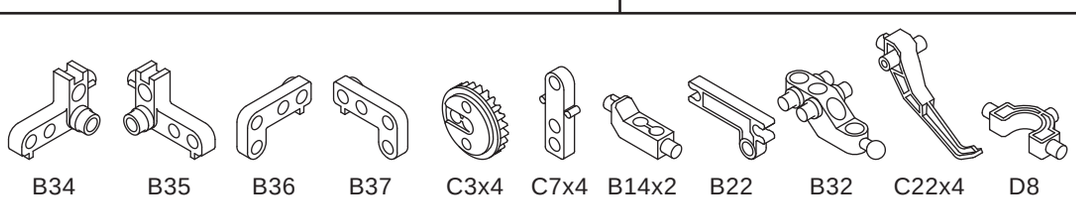

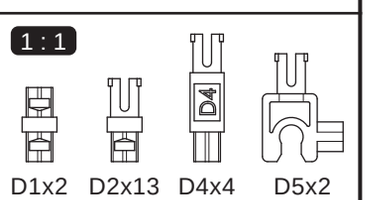

1

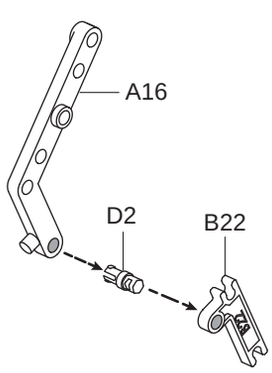

2

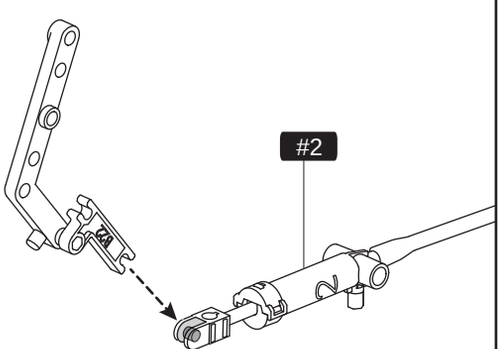

3

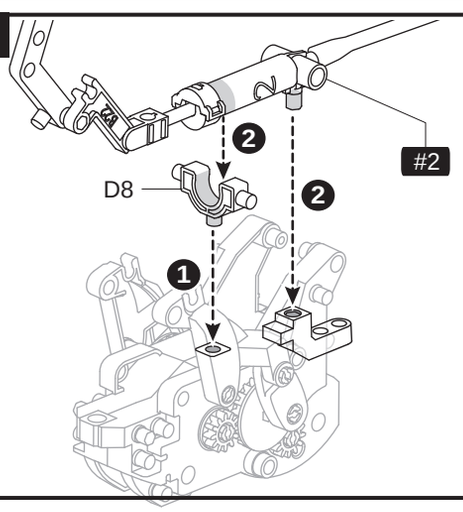

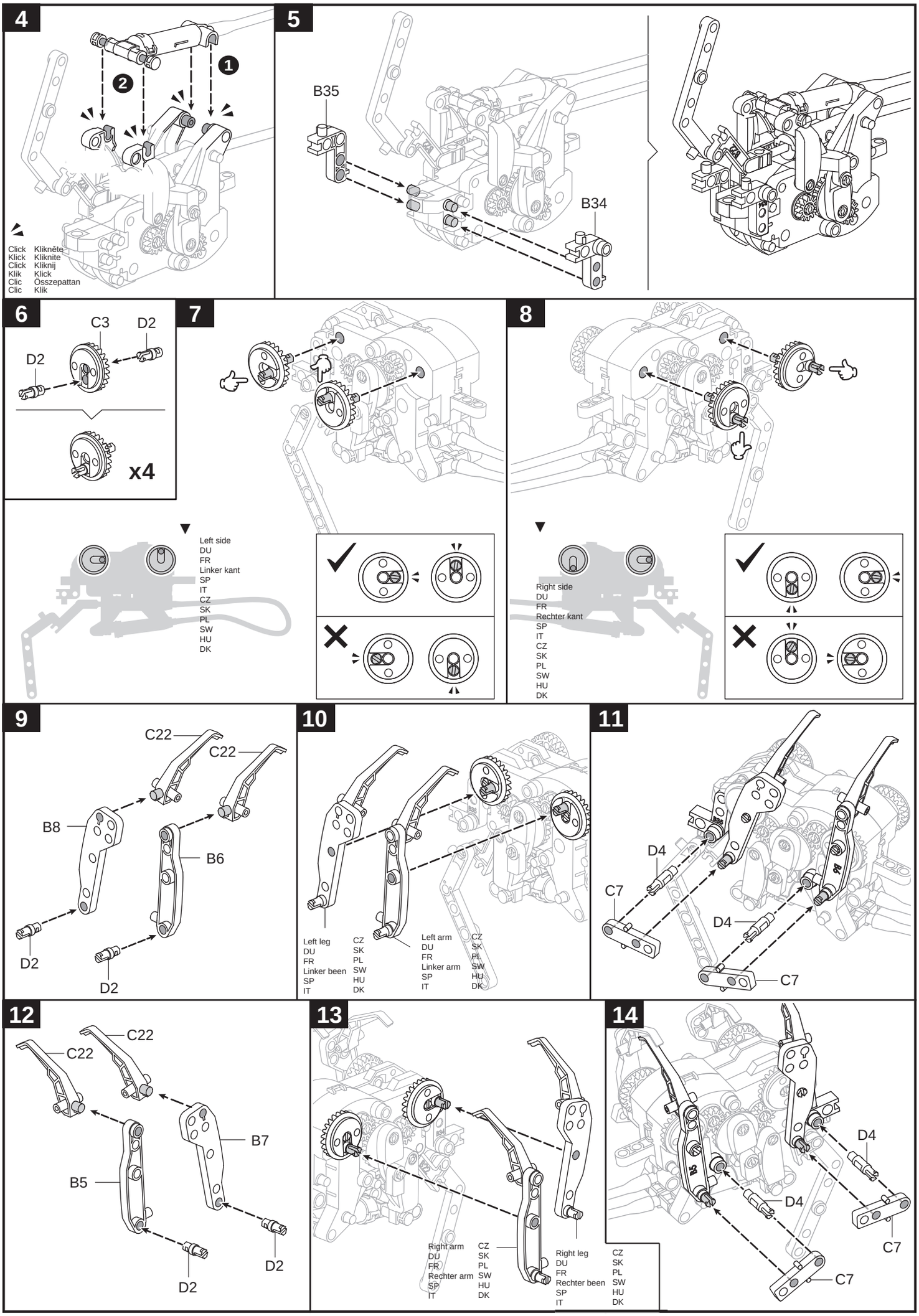
4
1
2
Click Klikněte
Klick Kliknite
Click Kliknij
Klik Klick
Clic Összepattan
Clic Klik
5
B35
B34
6
C3
D2
D2
x4
7
Left side
DU
FR
Linker kant
SP
IT
CZ
SK
PL
SW
HU
DK
8
Right side
DU
FR
Rechter kant
SP
IT
CZ
SK
PL
SW
HU
DK
9
C22
C22
B8
B6
D2
D2
10
Left leg
DU
FR
Linker been
SP
IT
CZ
SK
PL
SW
HU
DK
Left arm
DU
FR
Linker arm
SP
IT
CZ
SK
PL
SW
HU
DK
11
D4
C7
D4
C7
12
C22
C22
B7
B5
D2
D2
13
Right arm
DU
FR
Rechter arm
SP
IT
CZ
SK
PL
SW
HU
DK
Right leg
DU
FR
Rechter been
SP
IT
CZ
SK
PL
SW
HU
DK
14
D4
D4
C7
C7

15

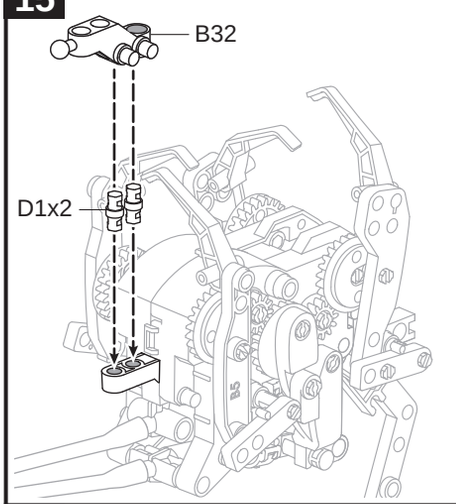

16

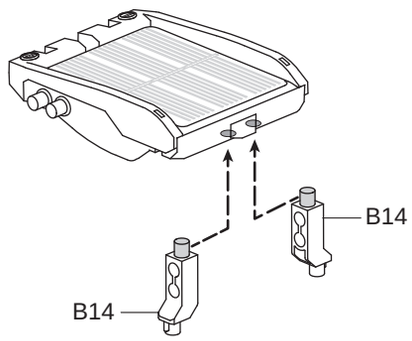

17

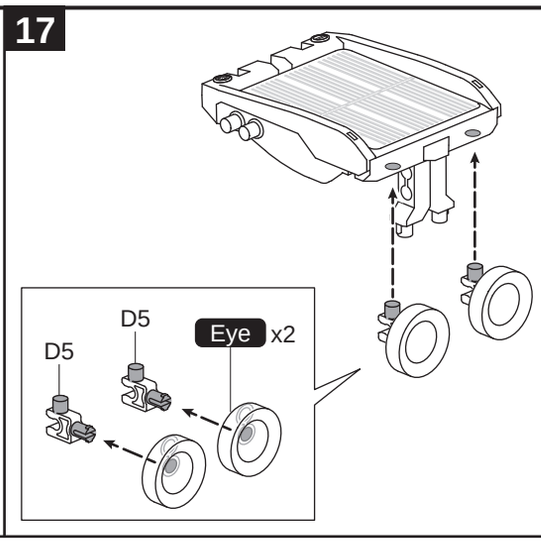

18

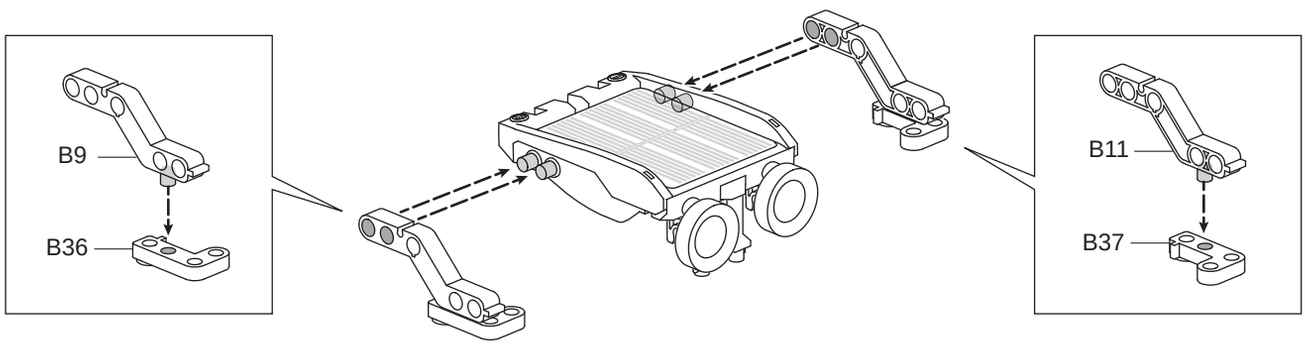

19

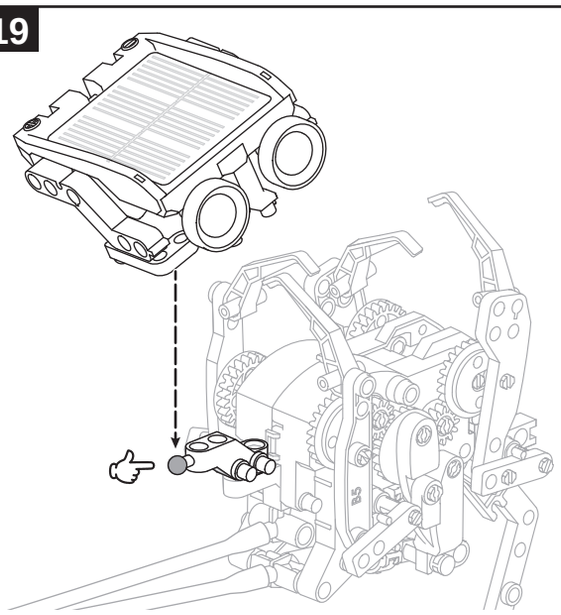

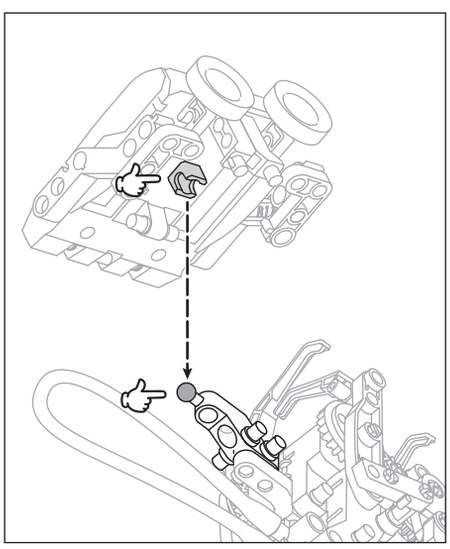

20

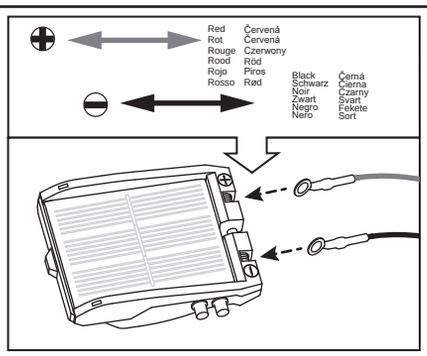

C22 x 4 hang on the rope
DU
FR
C22 x 4 aan touw hangen
SP
IT
CZ
SK
PL
SW
HU
DK

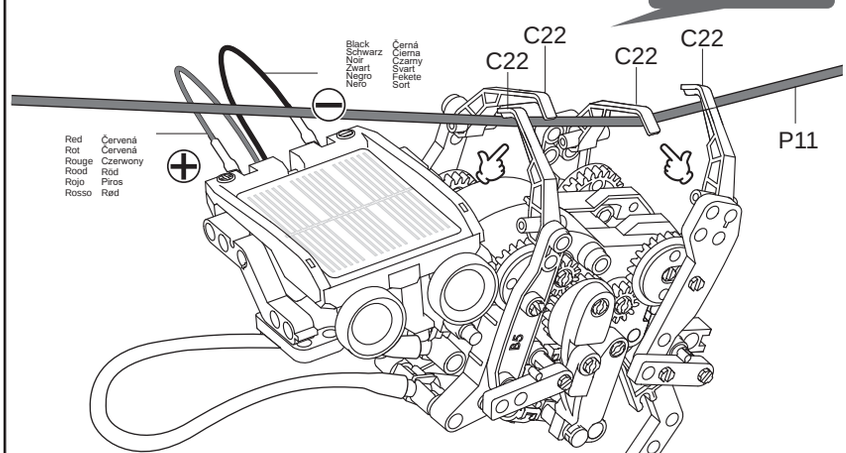

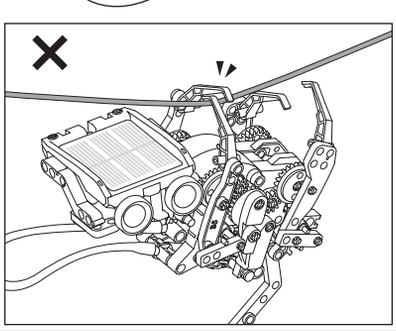

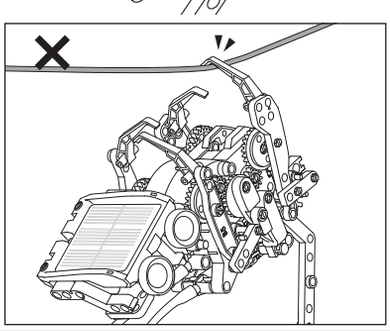

Assembly of the Ostrich model | Montage van het Struisvogel model | CZ | SW
DU | SK | SK | HU
FR | PL | PL | DK

Check before assembly if hydraulic model functions properly | Controleer voor montage of het hydraulisch deel goed werkt | CZ | SW
DU | SK | SK | HU
FR | PL | PL | DK

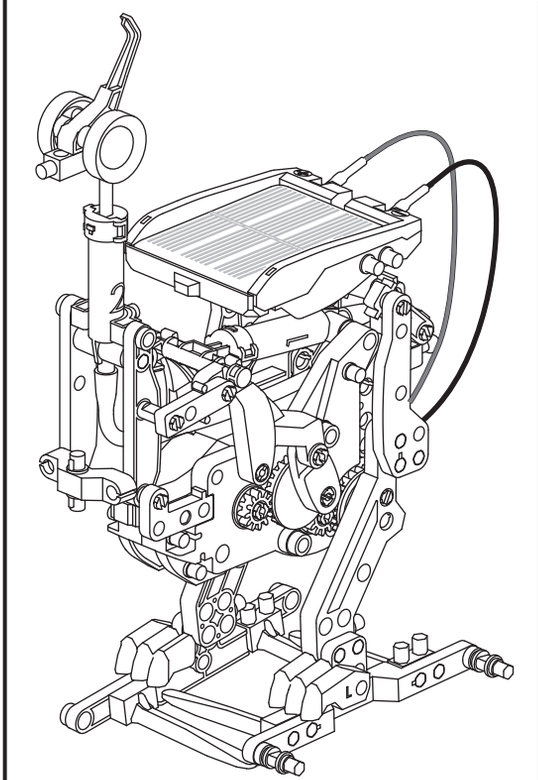

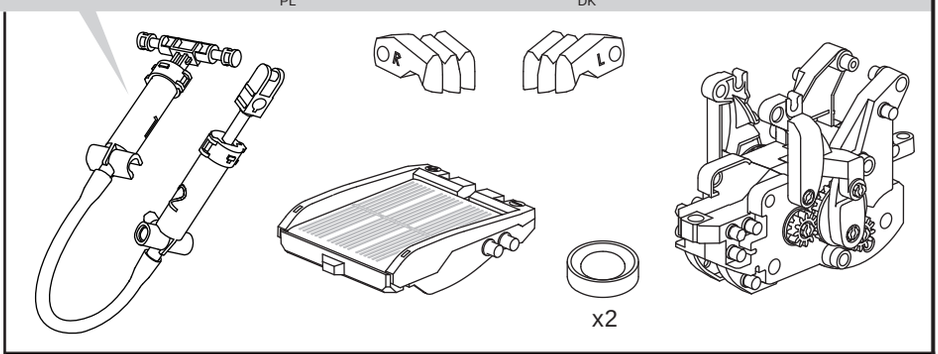

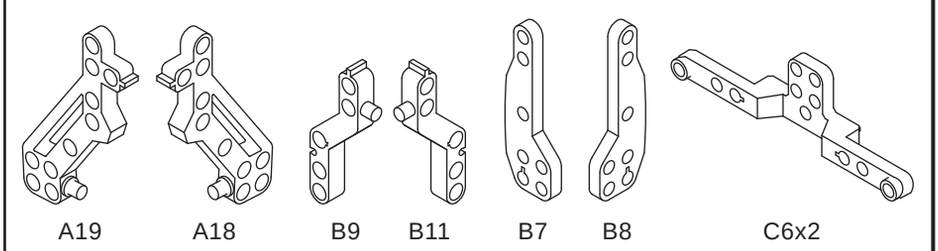

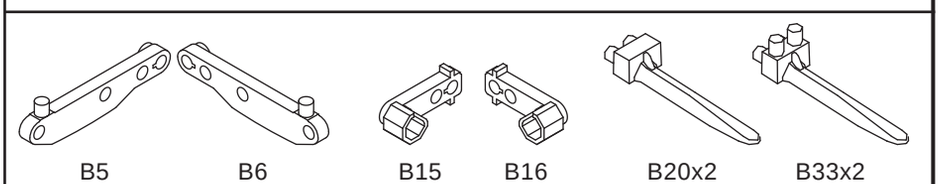

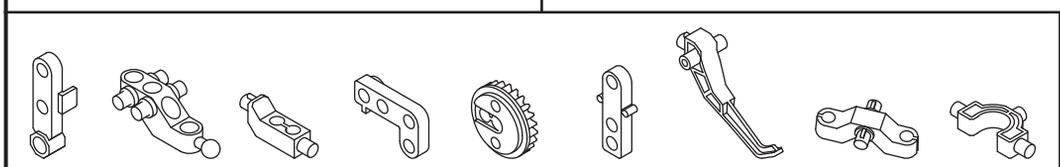

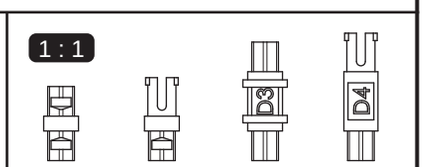

1

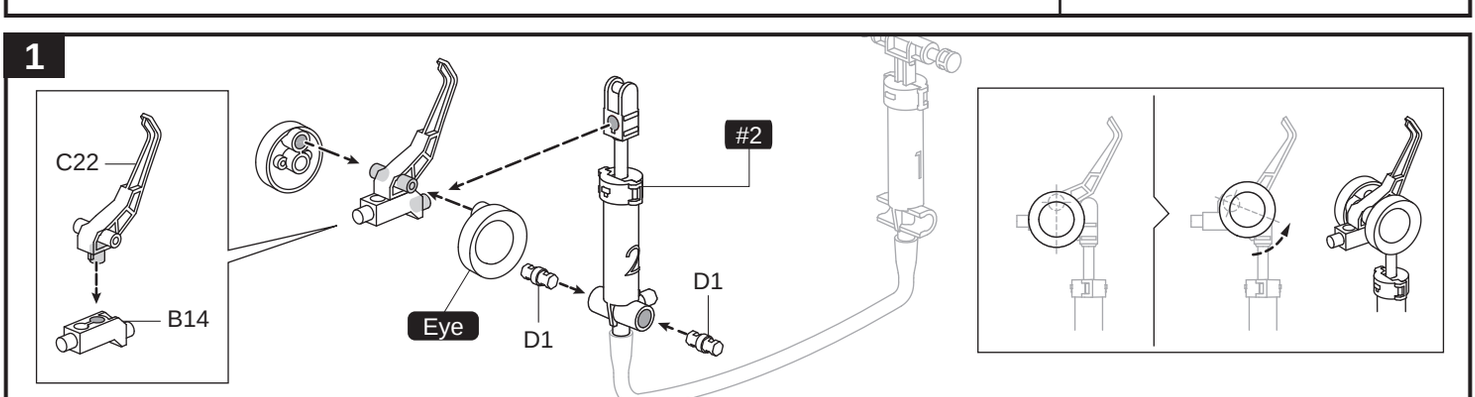

2

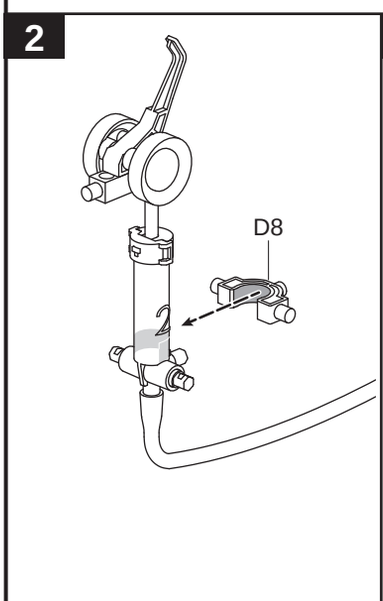

3

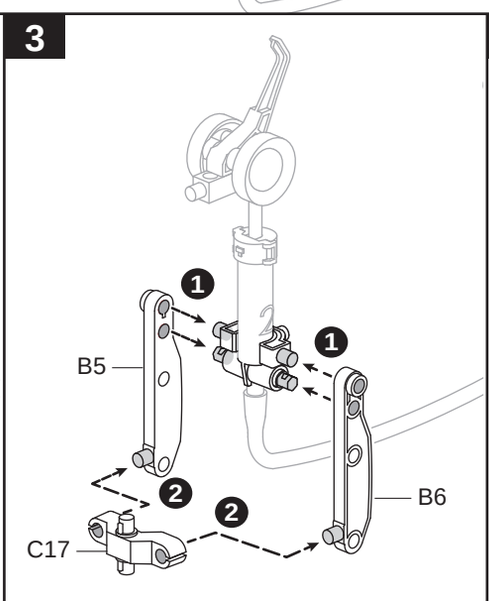

4

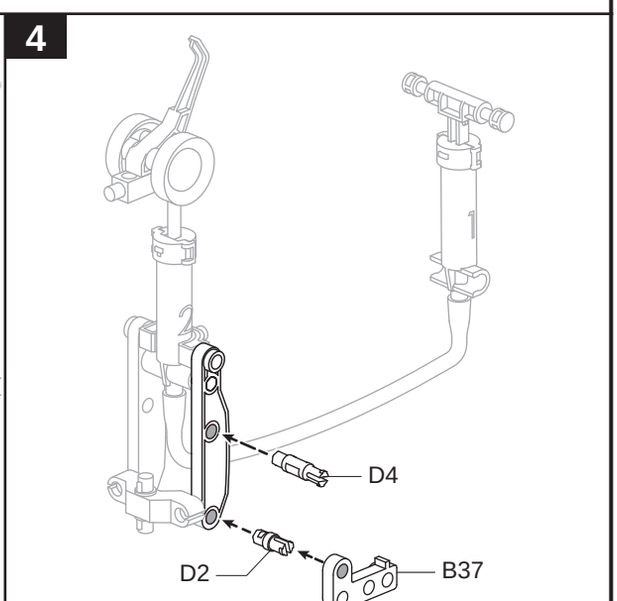

5

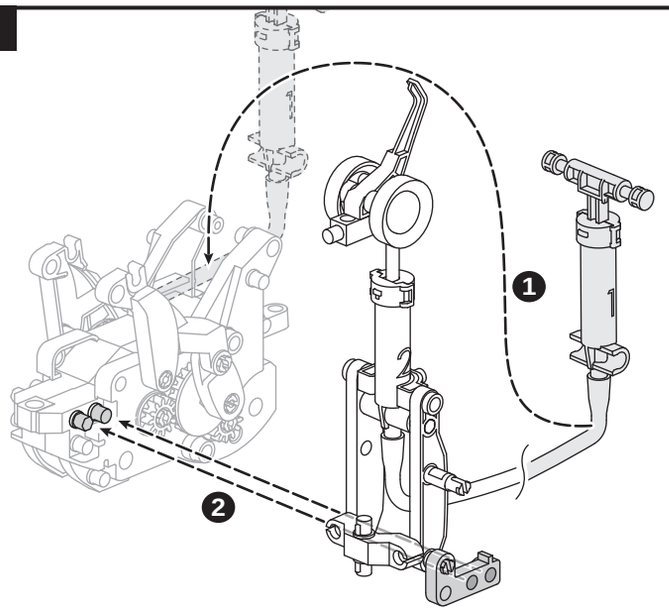
1
2

6

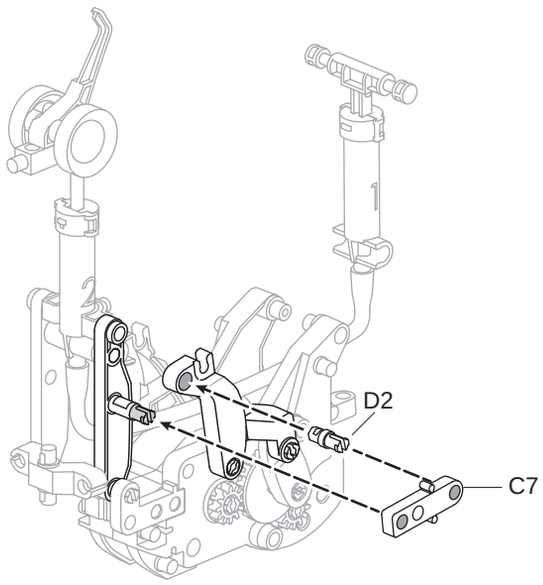
D2
C7

7

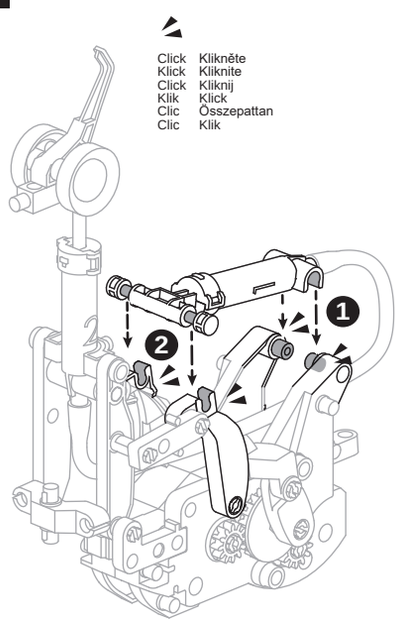
Click Kliknĕte
Klick Kliknite
Click Kliknij
Klik Klick
Clic Összepattan
Clic Klik
1
2

8

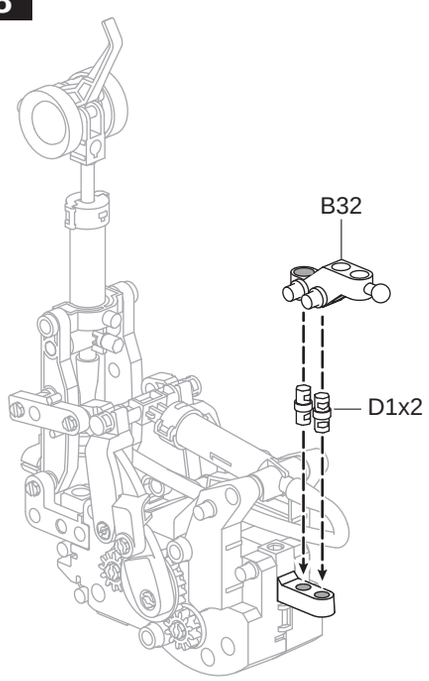
B32
D1x2

9

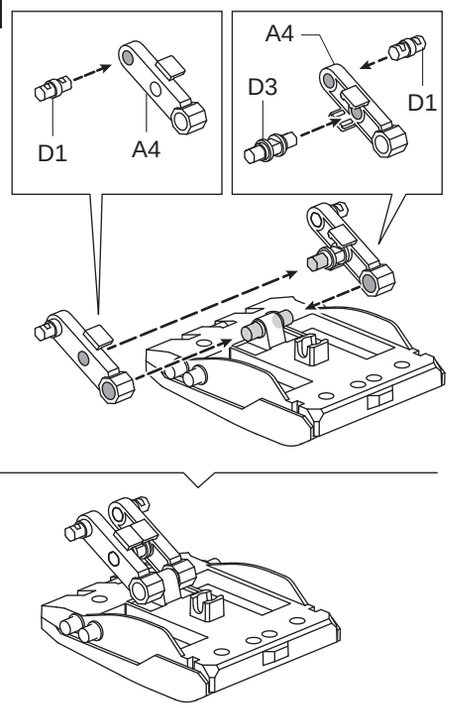
D1
A4
A4
D3
D1

10

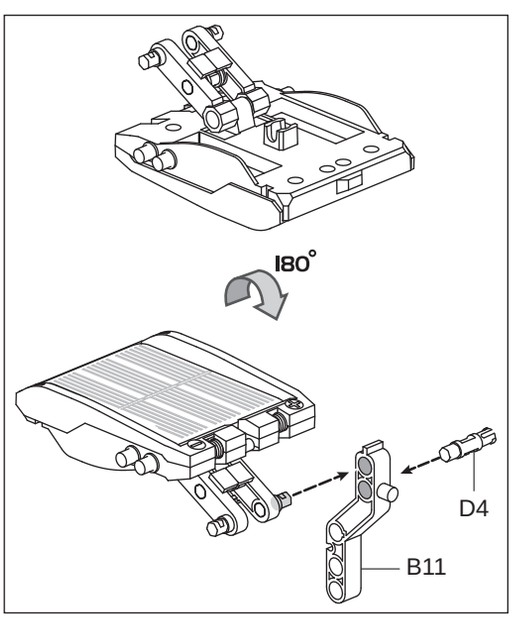
180°
D4
B11

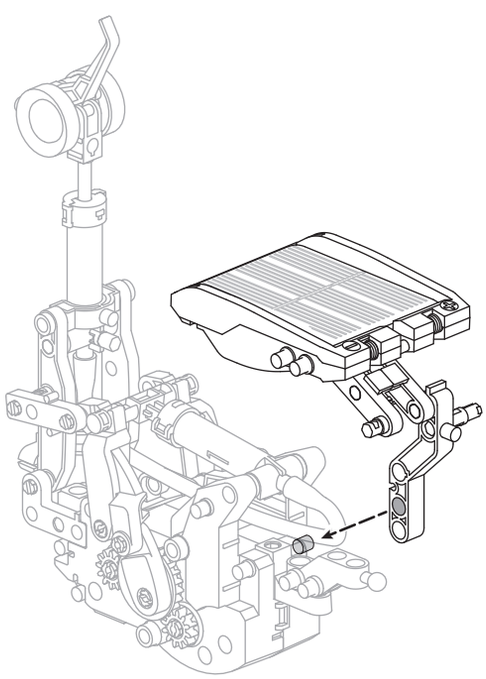

11

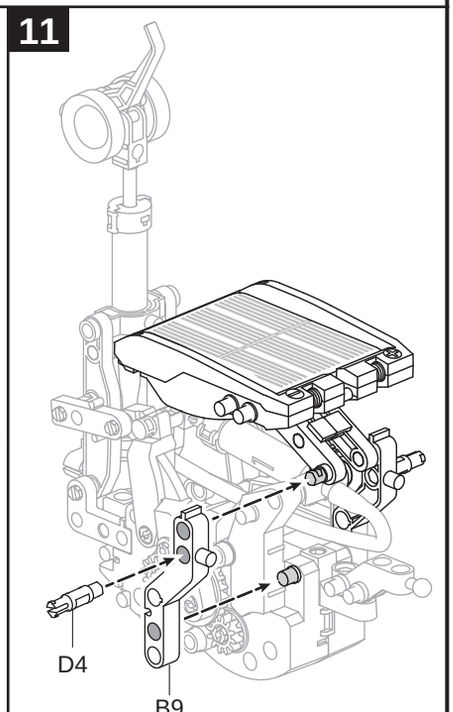
D4
B9

12

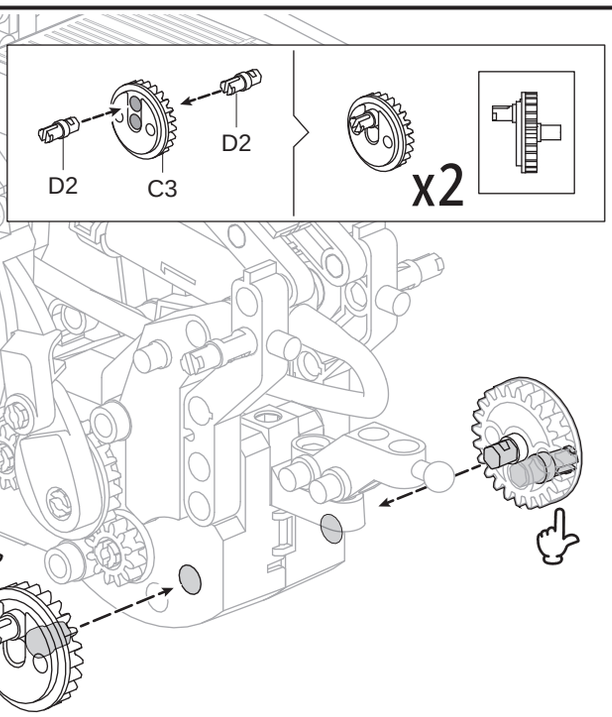

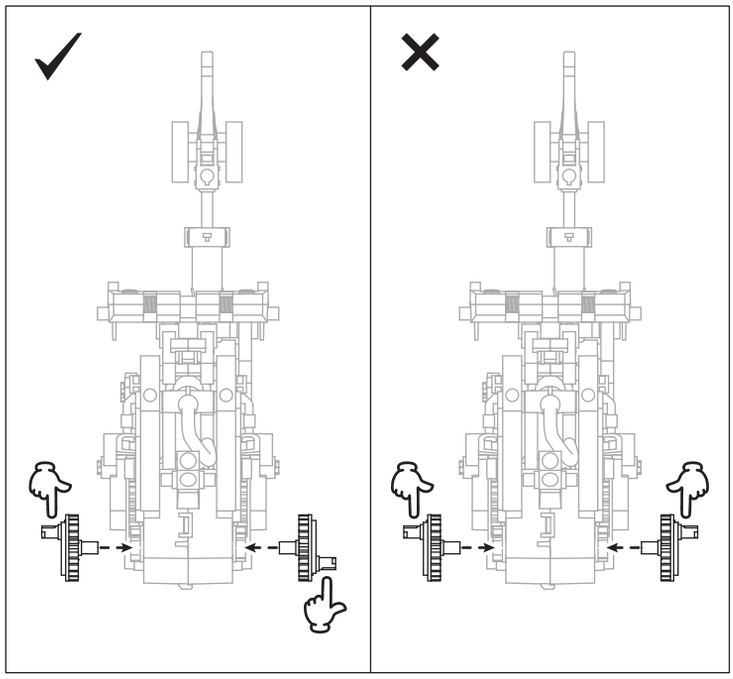

13

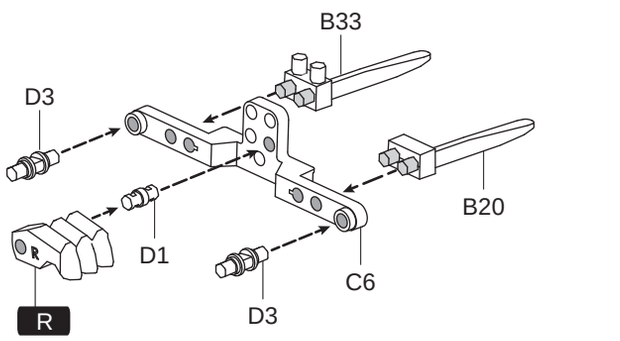

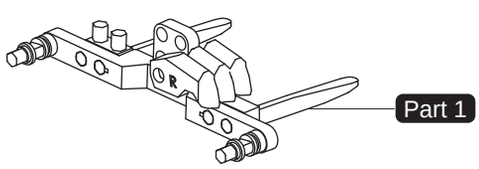

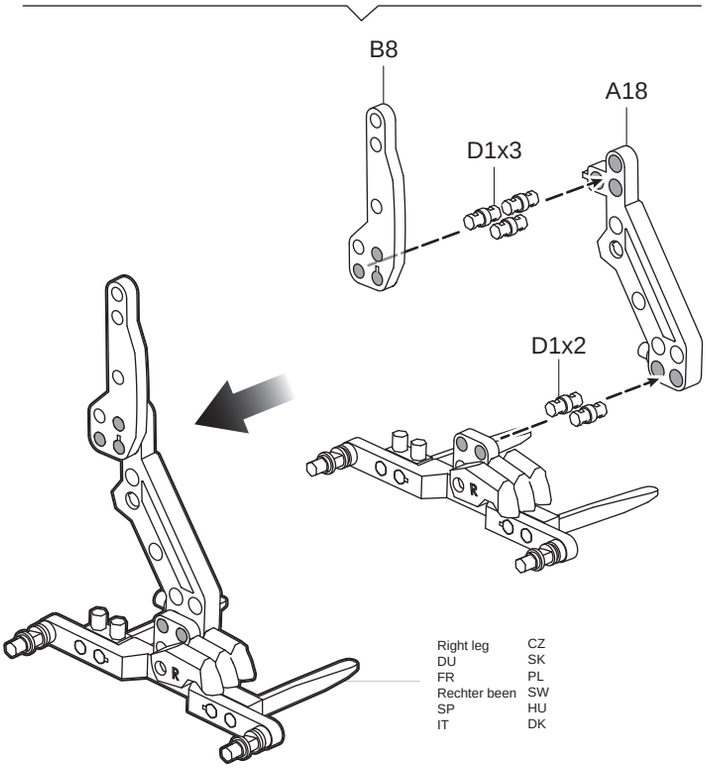

Right leg	CZ
DU	SK
FR	PL
Rechter been	SW
SP	HU
IT	DK

14

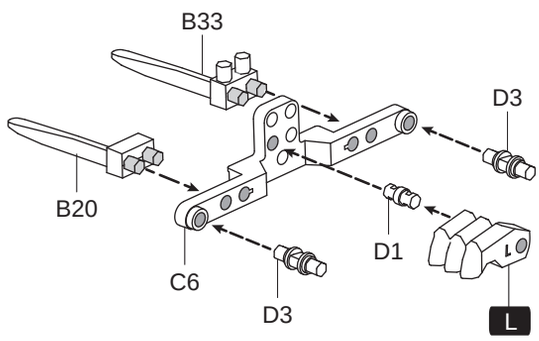

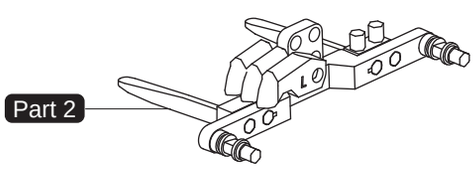

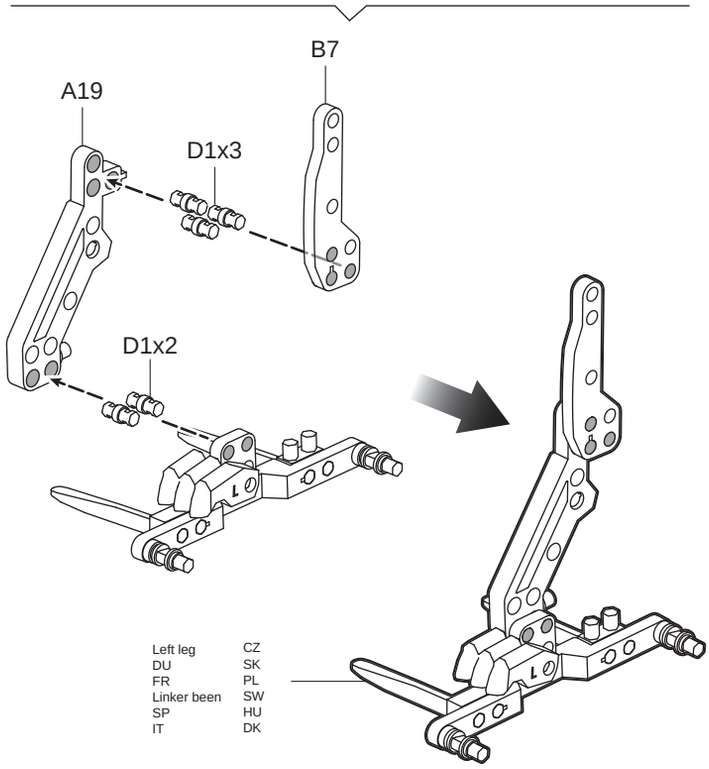

Left leg	CZ
DU	SK
FR	PL
Linker been	SW
SP	HU
IT	DK

15

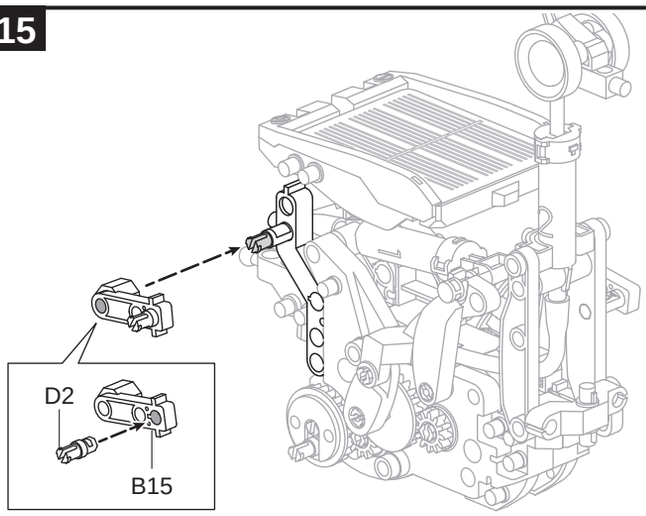

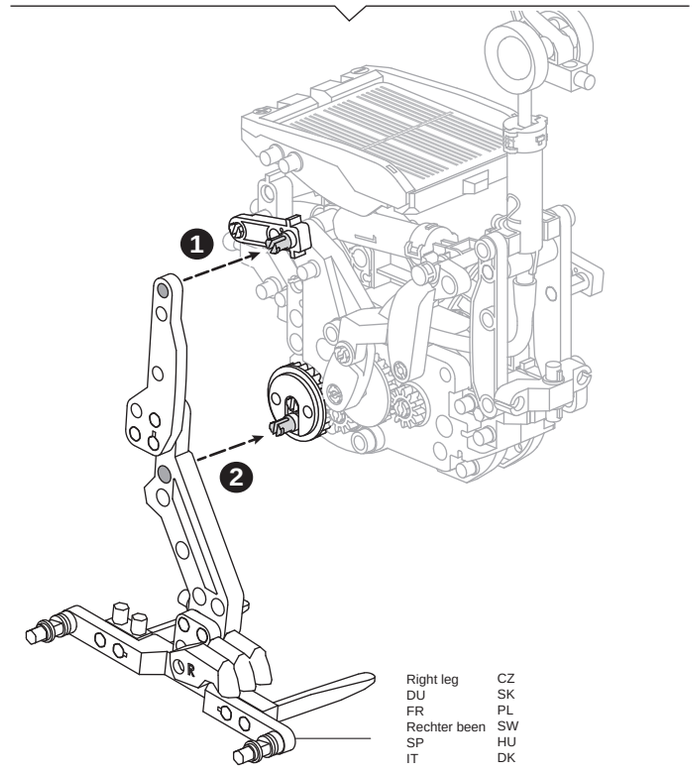

Right leg	CZ
DU	SK
FR	PL
Rechter been	SW
SP	HU
IT	DK

16

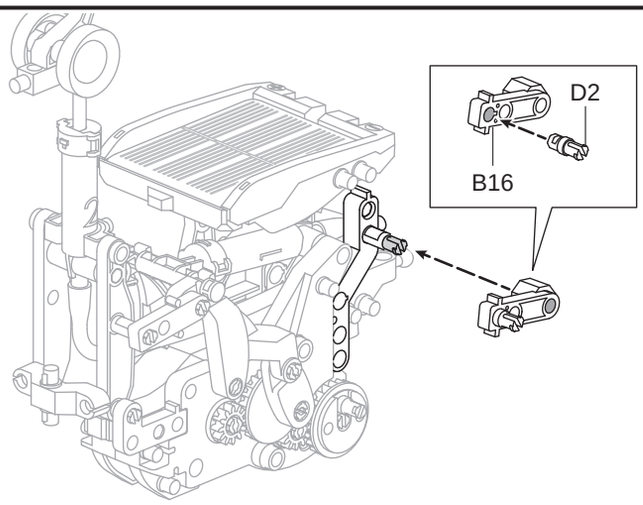

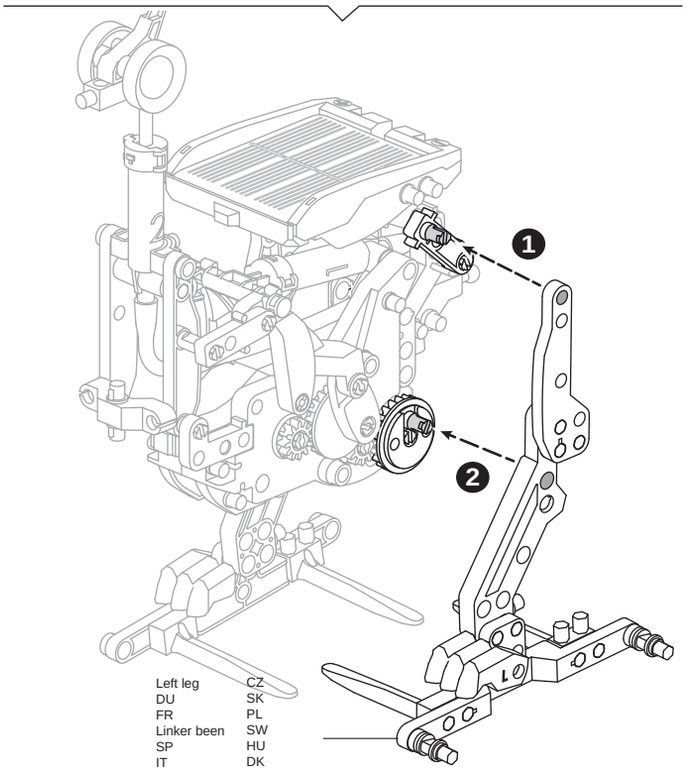

Left leg	CZ
DU	SK
FR	PL
Linker been	SW
SP	HU
IT	DK

17

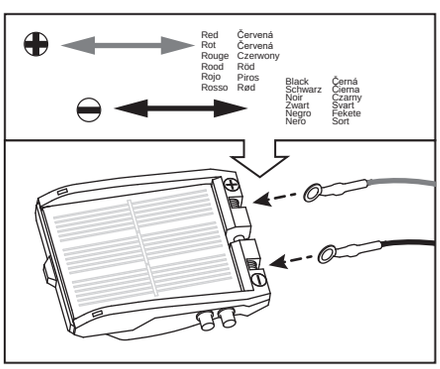

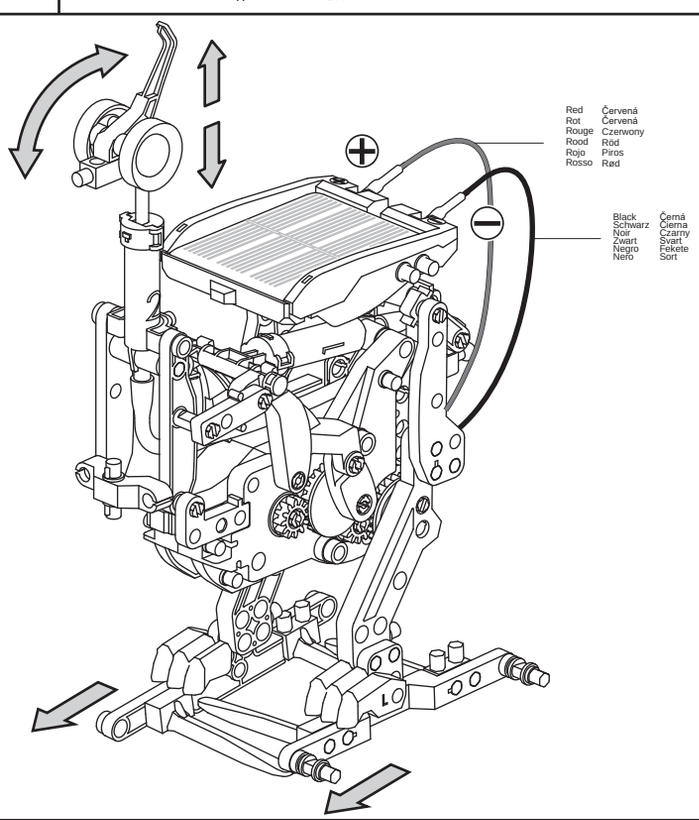

Assembly of the Excavator model | Montage van het Graafmachine model | CZ | SW
DU | SK | SK | HU
FR | PL | PL | DK

Check before assembly if hydraulic model functions properly | Controleer voor montage of het hydraulisch deel goed werkt | CZ | SW
DU | SK | SK | HU
FR | PL | PL | DK

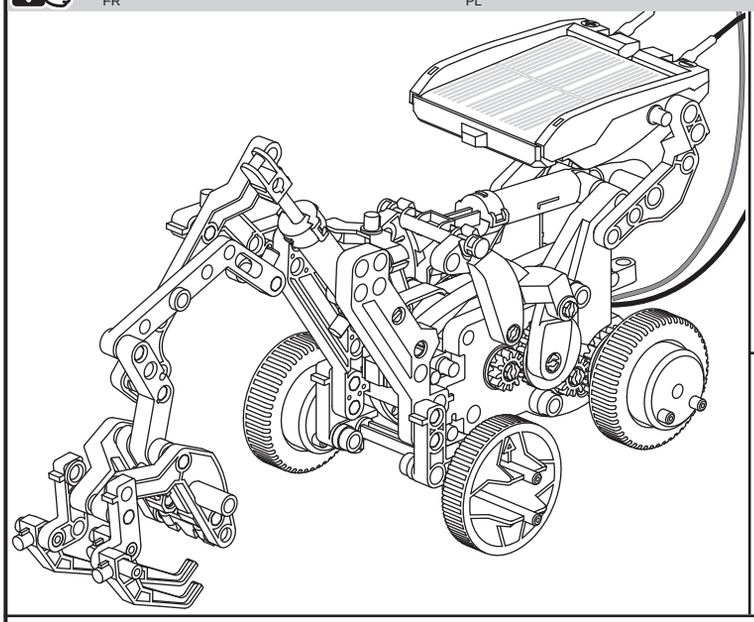

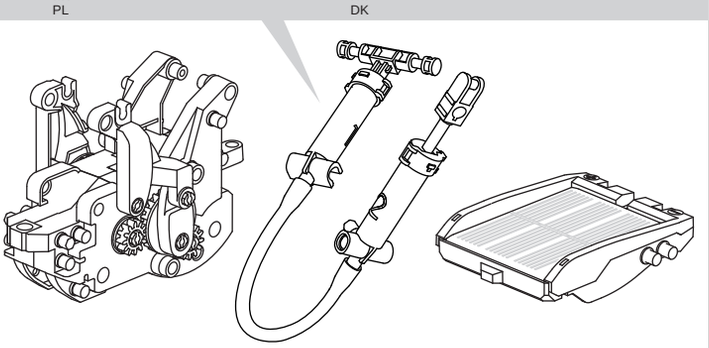

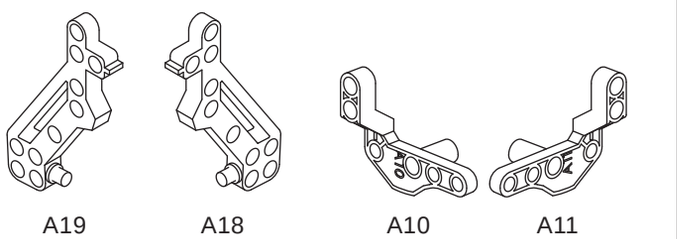

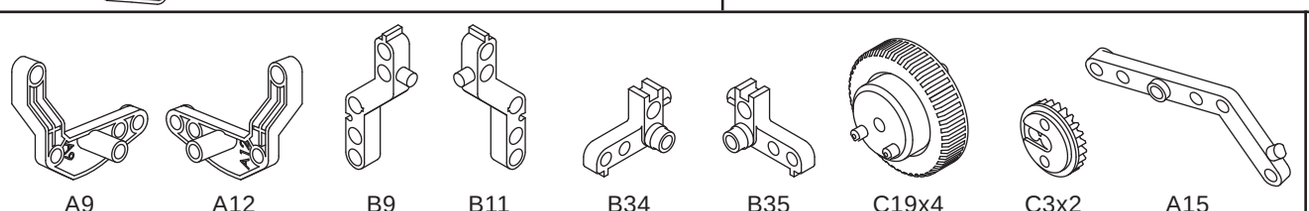

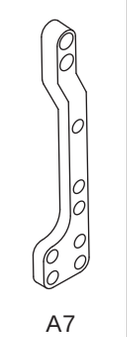

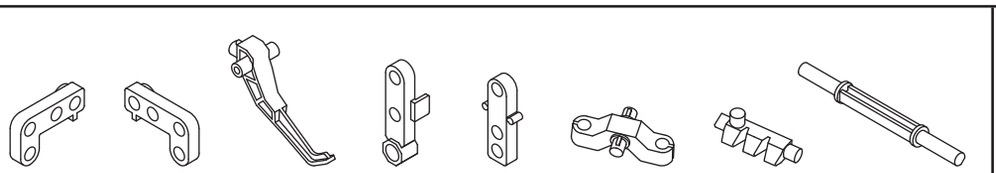

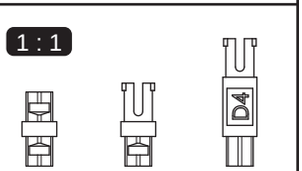

1

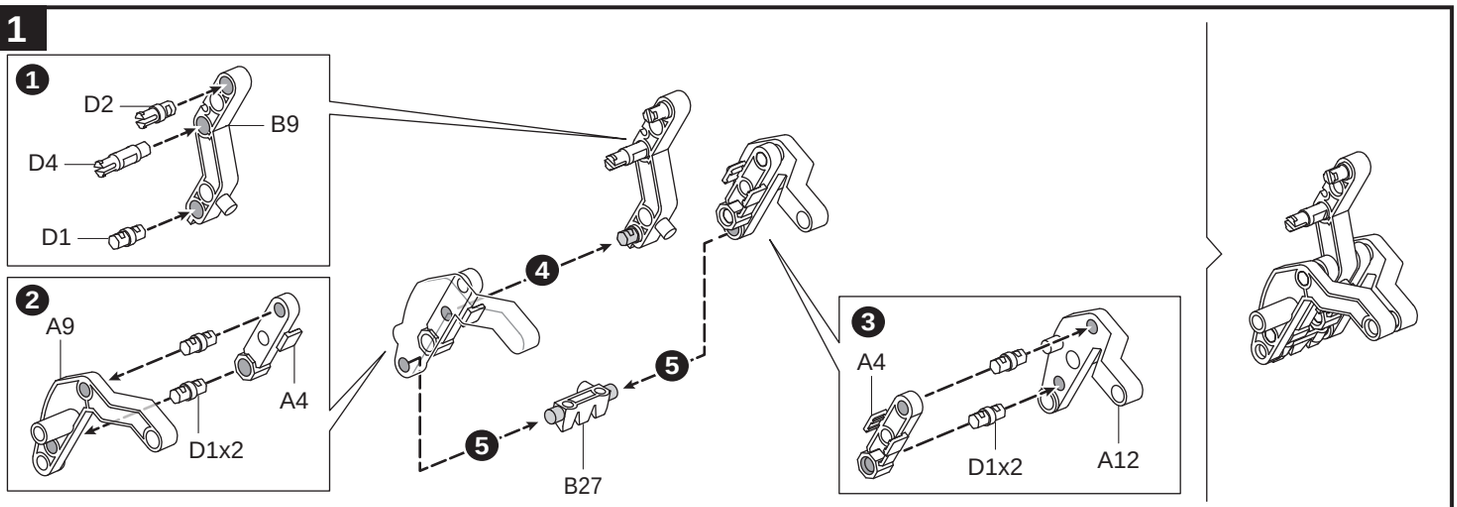

2

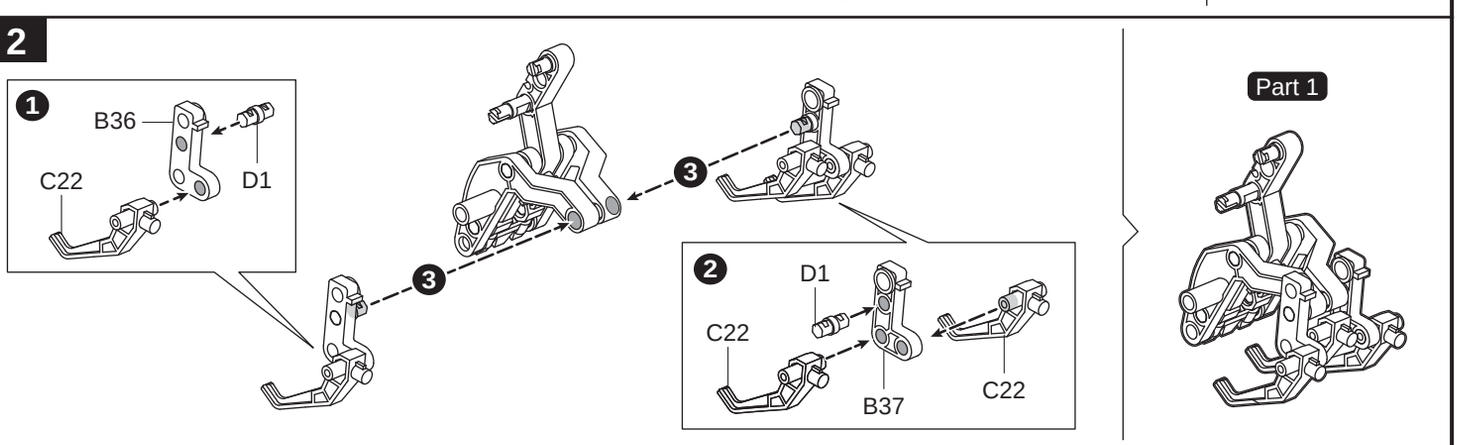

3

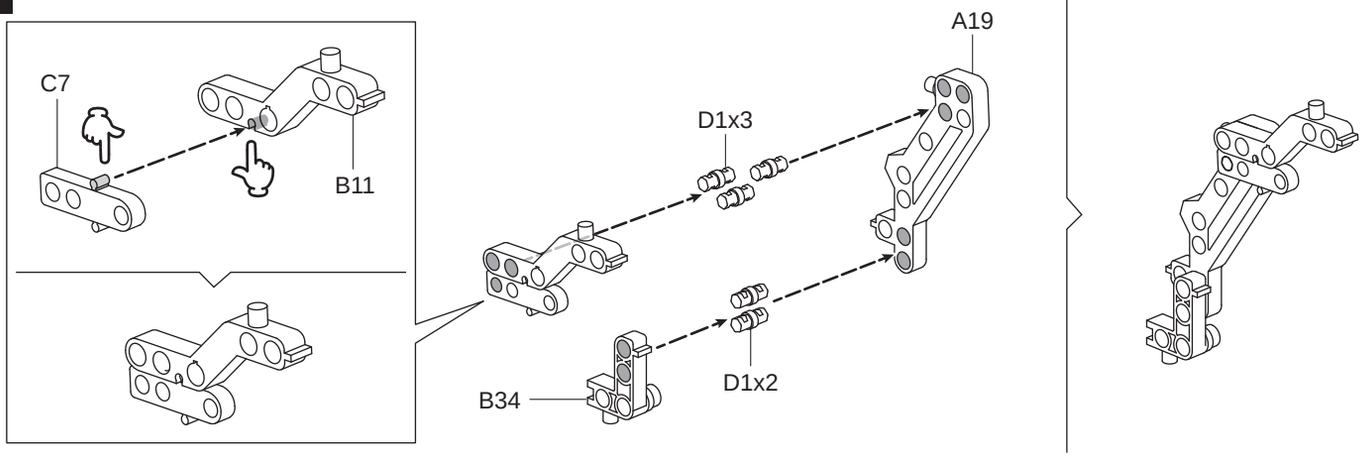

4

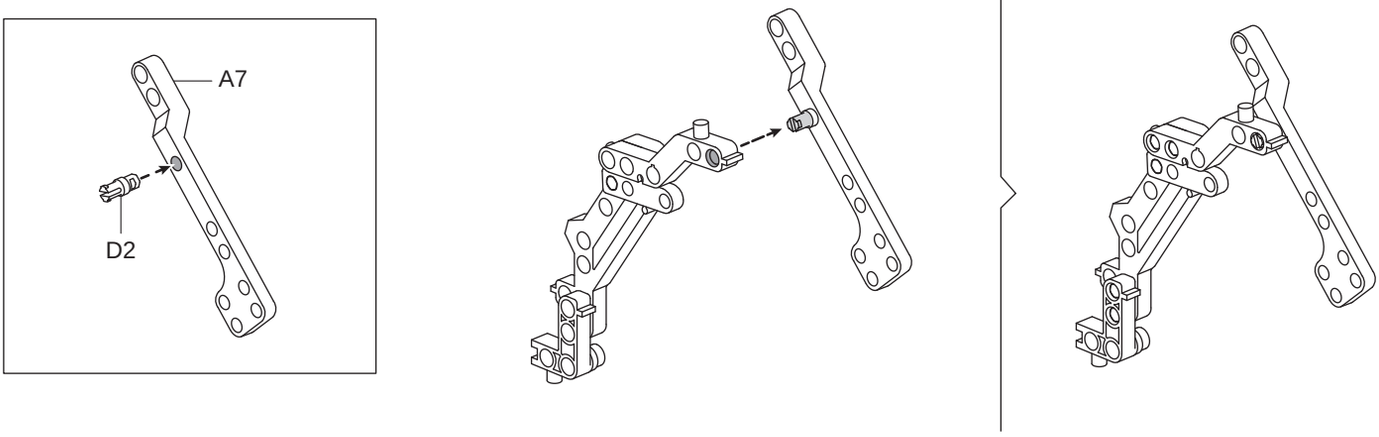

5

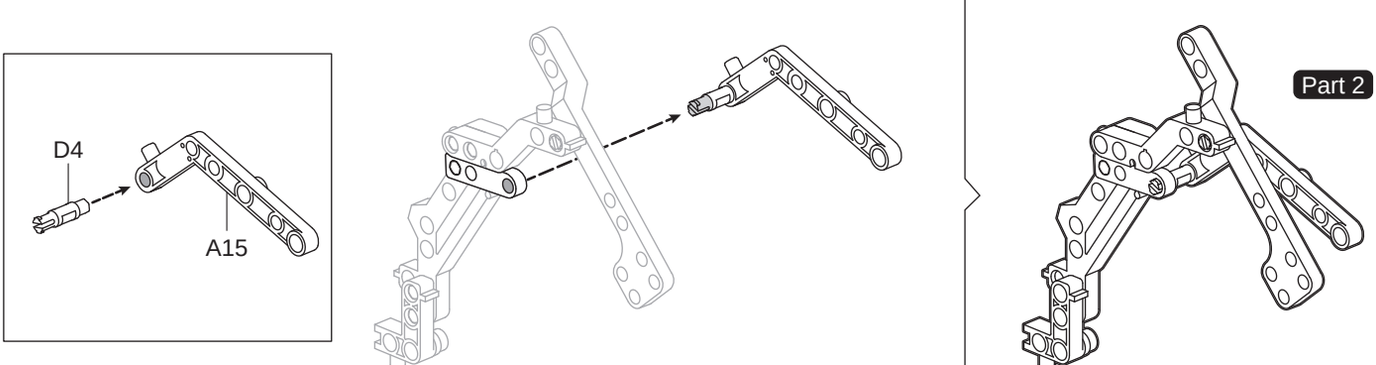

6

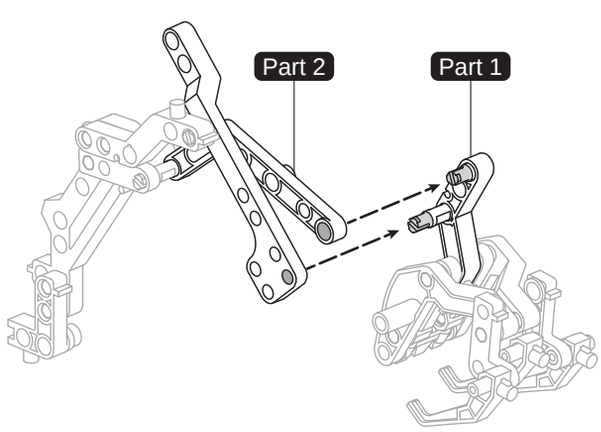

7

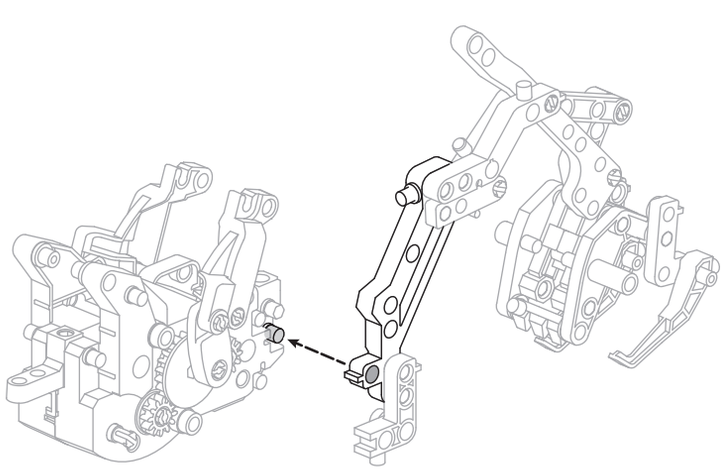

8

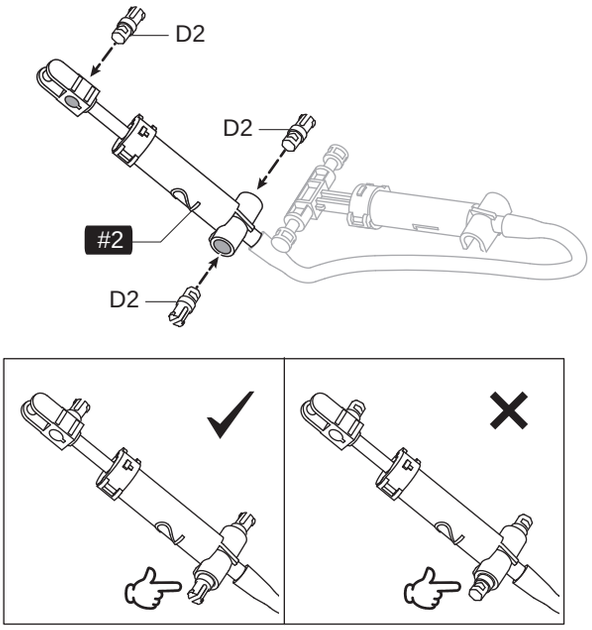

9

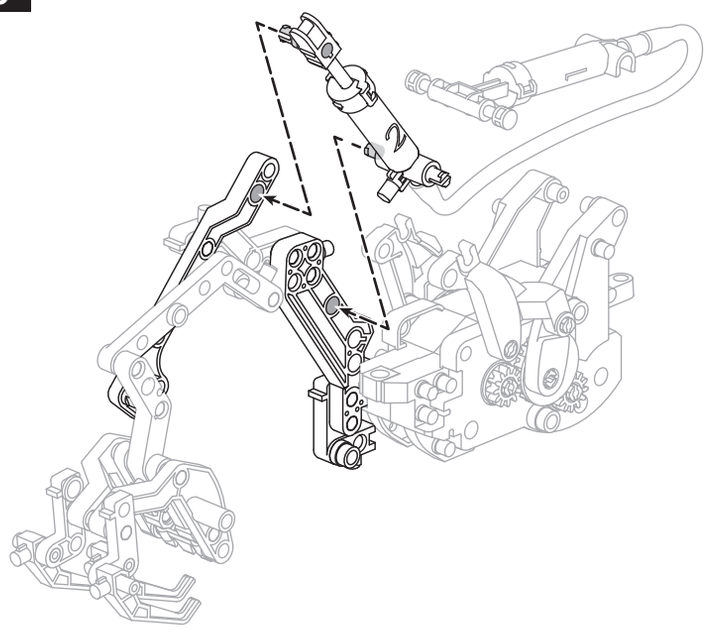

10

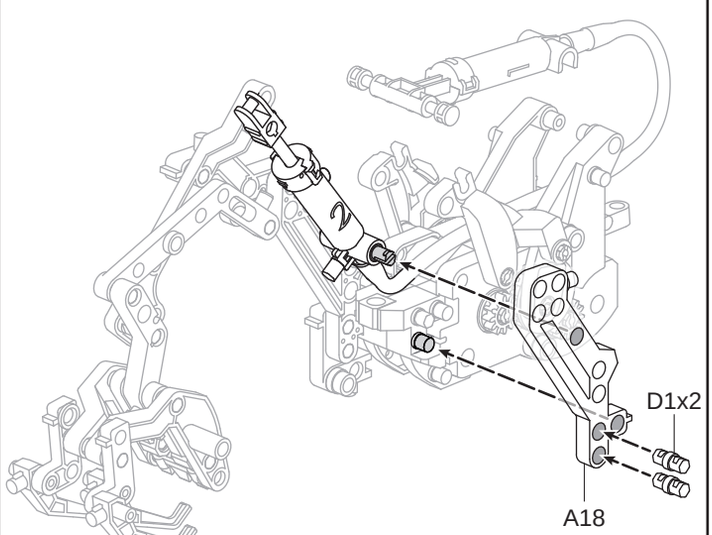

11

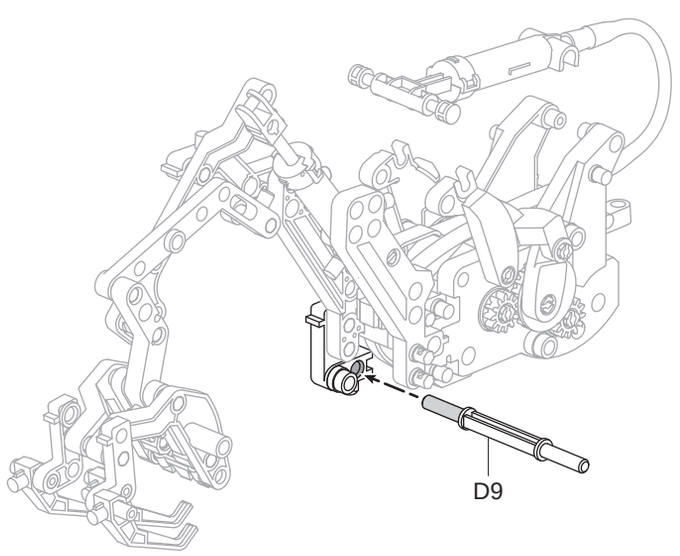

12

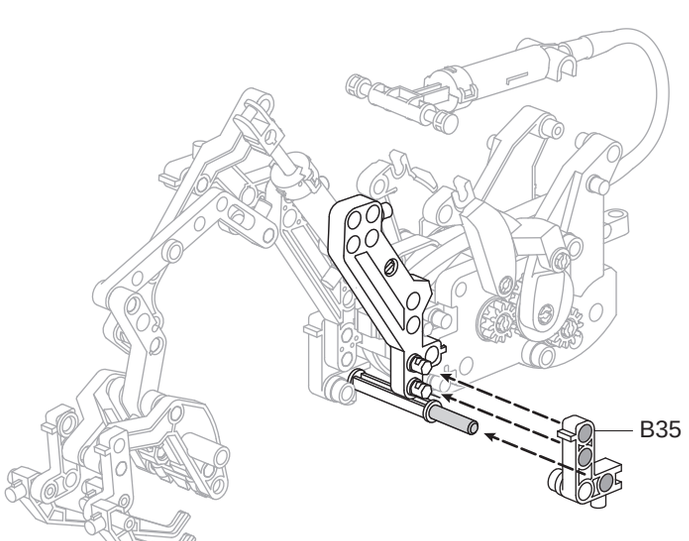

13

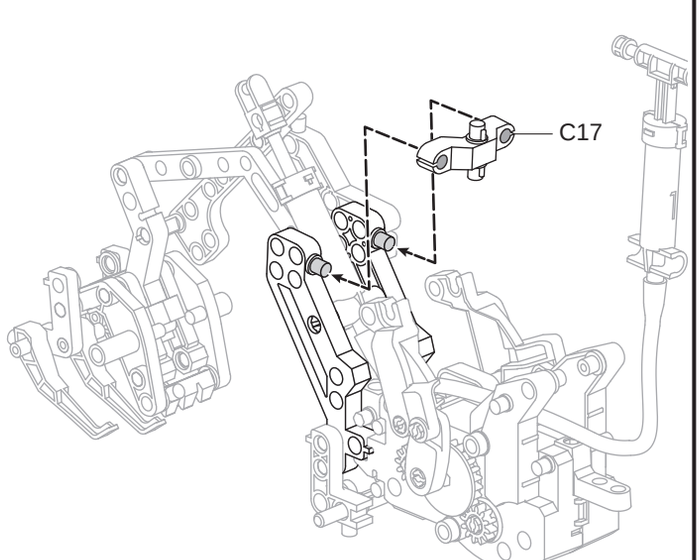

14

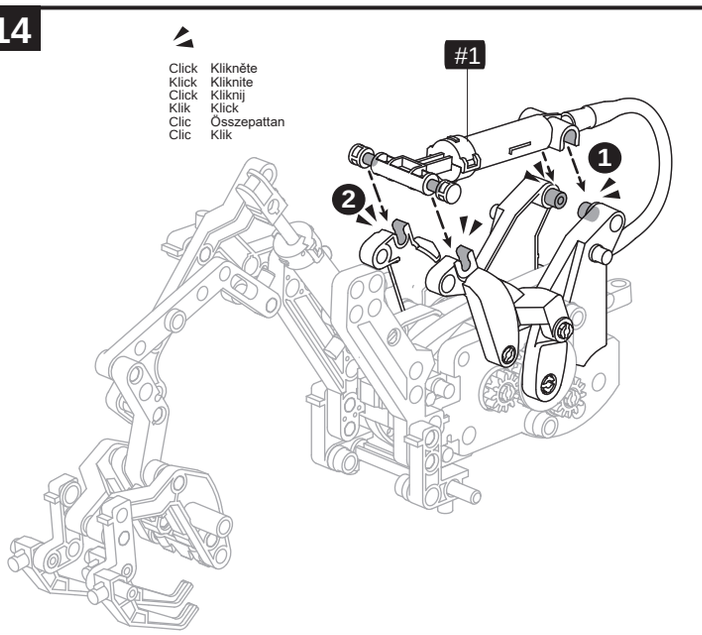
Click Klikněte
Klick Kliknite
Click Kliknij
Klik Klick
Clic Összepattan
Clic Klik
#1
1
2

15

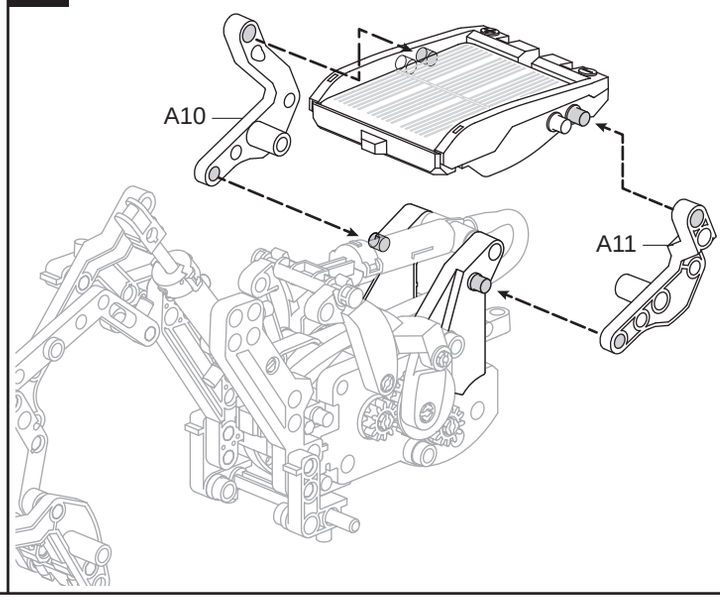
A10
A11

16

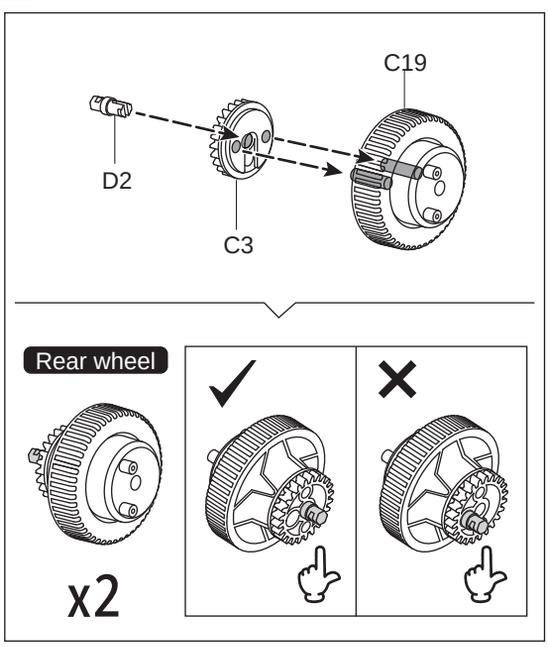
C19
D2
C3
Rear wheel
x2

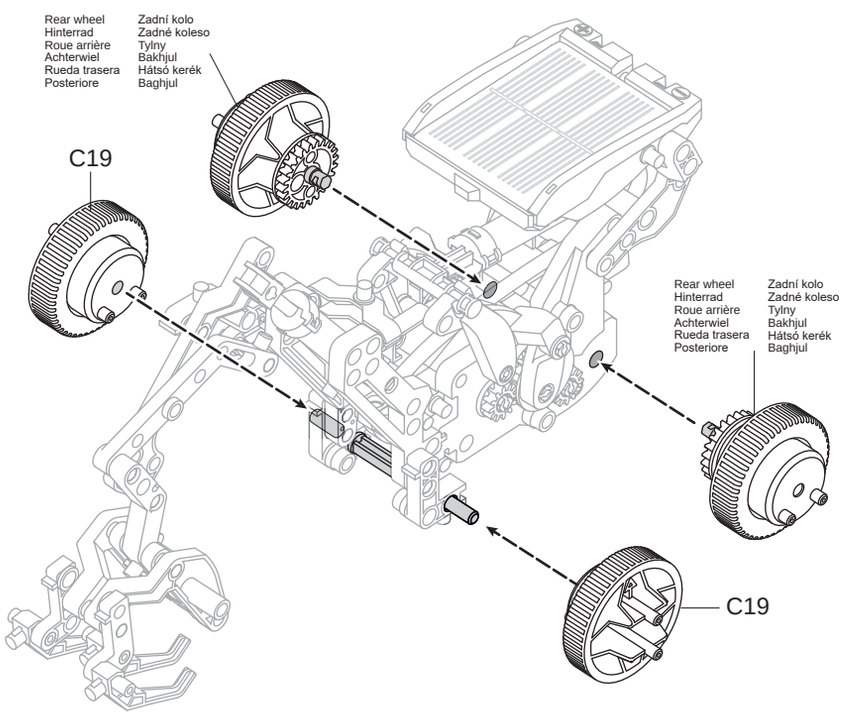
Rear wheel Zadní kolo
Hinterrad Zadné koleso
Roue arrière Tylny
Achterwiel Bakhjul
Rueda trasera Hátsó kerék
Posteriore Baghjul
C19
C19

17

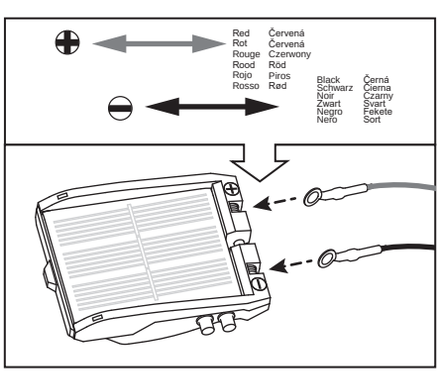
Red Červená
Rot Červená
Rouge Czerwony
Rood Röd
Rojo Piros
Rosso Rød
Black Černá
Schwarz Černa
Noir Czarny
Zwart Svart
Negro Fekete
Nero Sort

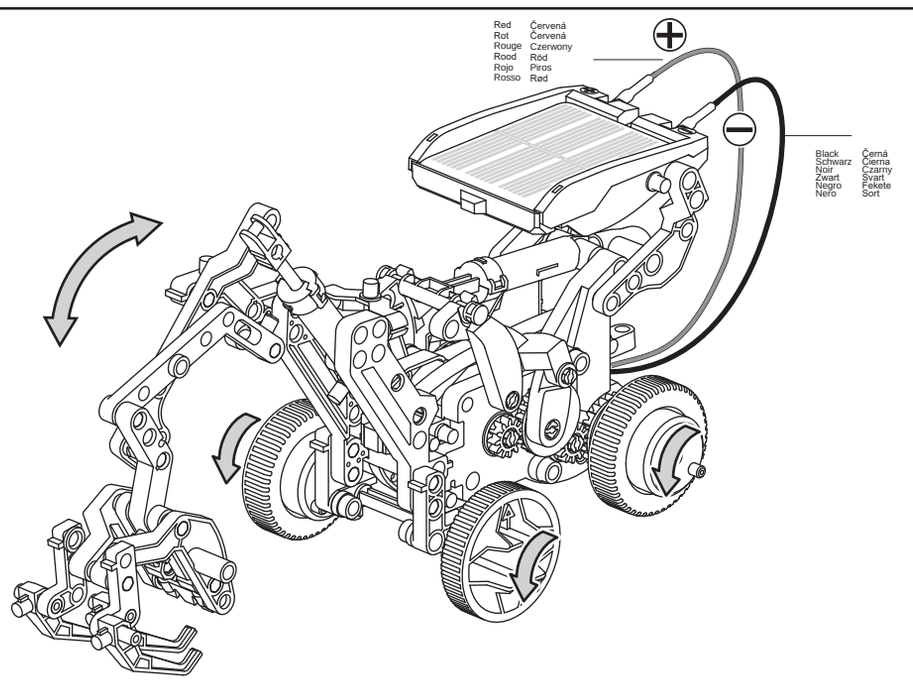
Red Červená
Rot Červená
Rouge Czerwony
Rood Röd
Rojo Piros
Rosso Rød
Black Černá
Schwarz Černa
Noir Czarny
Zwart Svart
Negro Fekete
Nero Sort

Assembly of the Scorpion model | Montage van het Scorpioen model | CZ | SW
DU | SK | SK | HU
FR | PL | PL | DK

Check before assembly if hydraulic model functions properly | Controleer voor montage of het hydraulisch deel goed werkt | CZ | SW
DU | SK | SK | HU
FR | PL | PL | DK

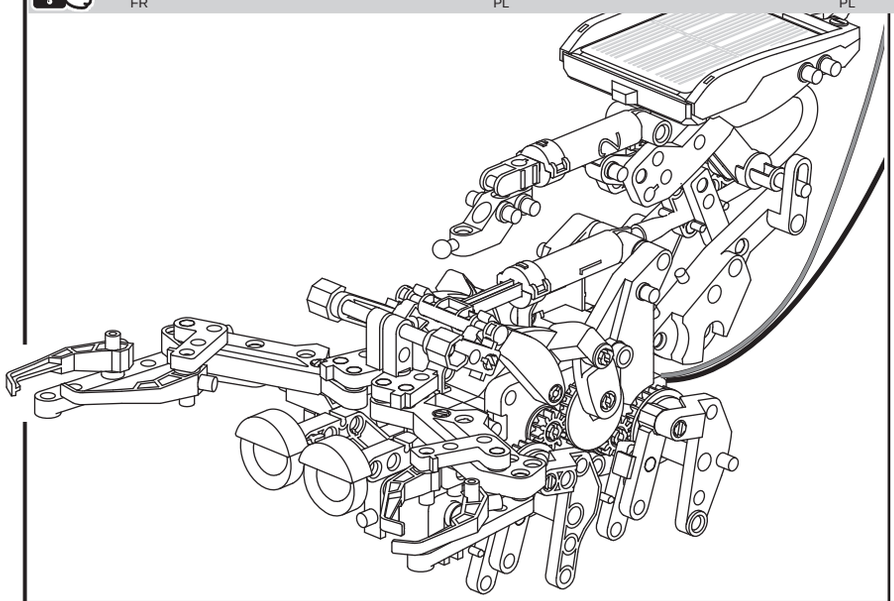

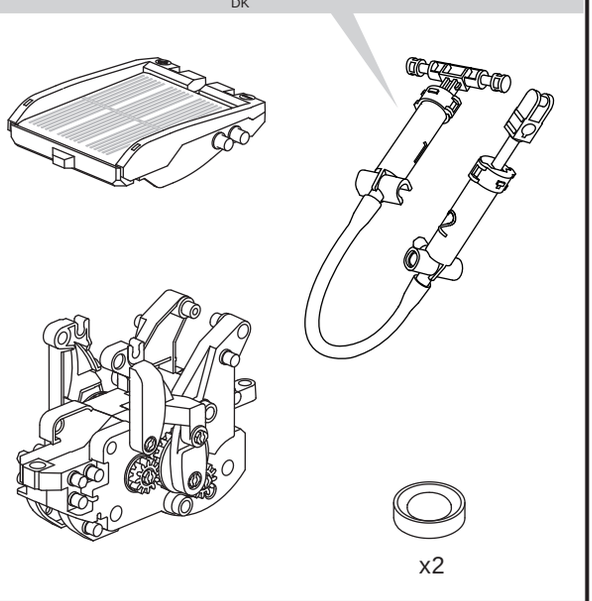

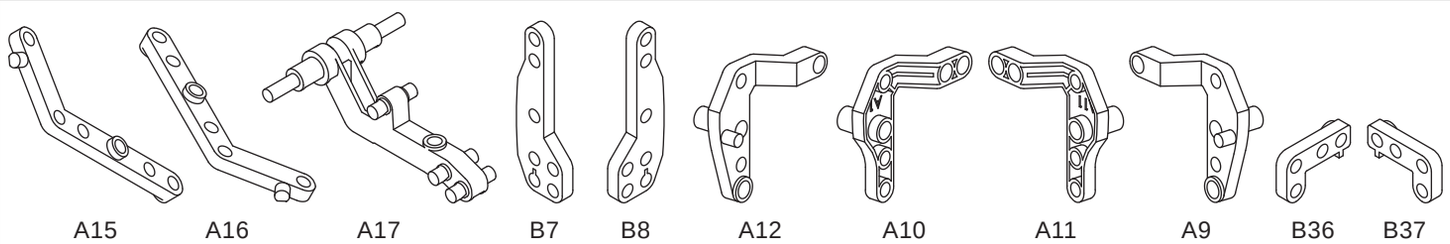

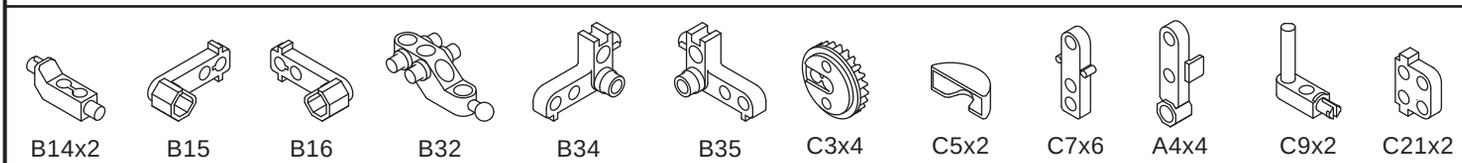

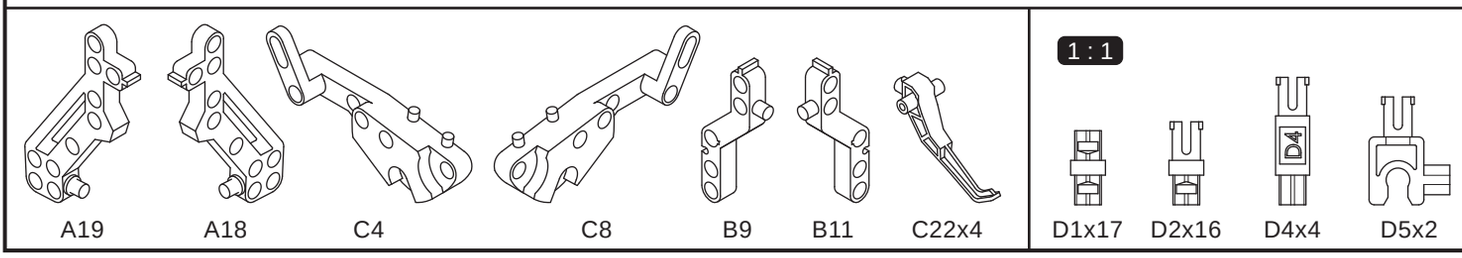

1

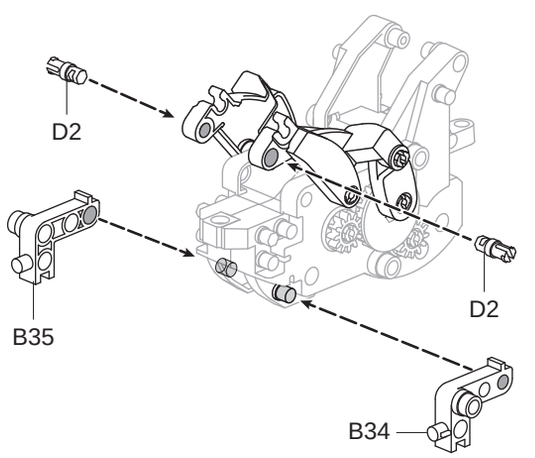

2

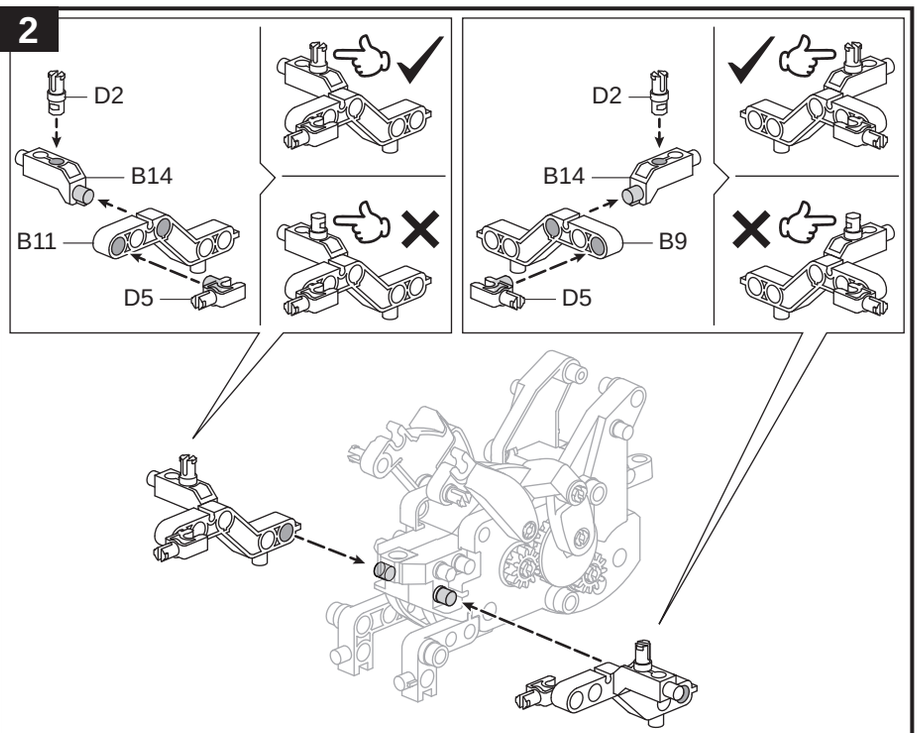

3

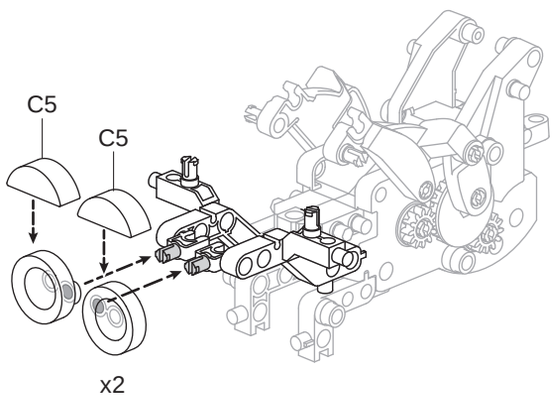

4

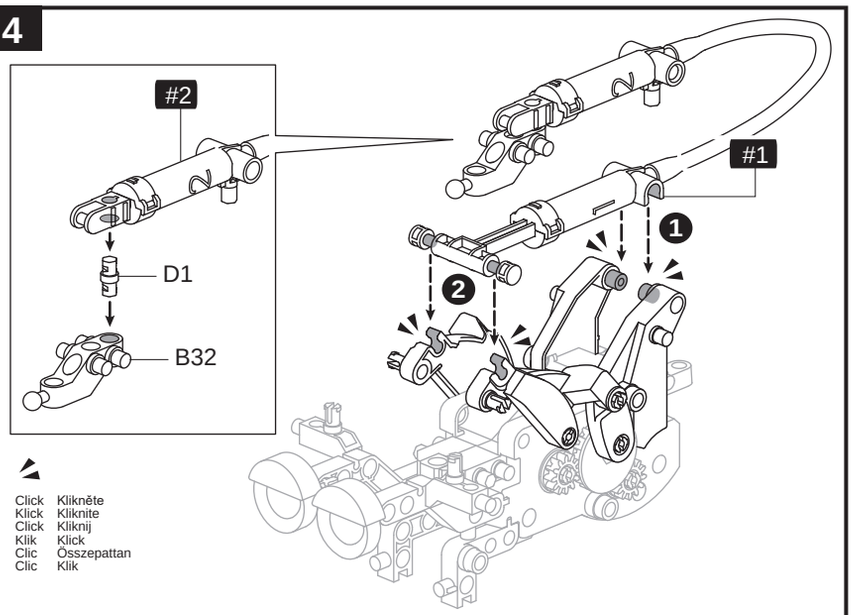

Click Klikněte
Klick Kliknite
Click Kliknij
Klik Klick
Clic Összepattan
Clic Klik

5

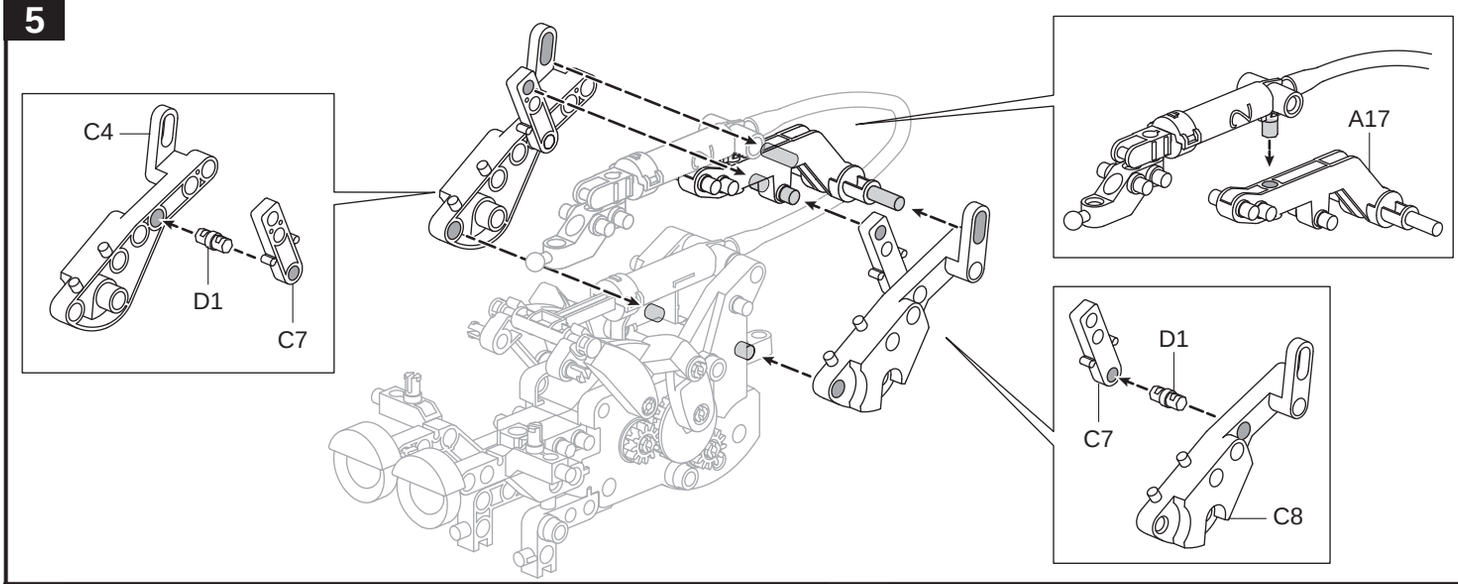

6

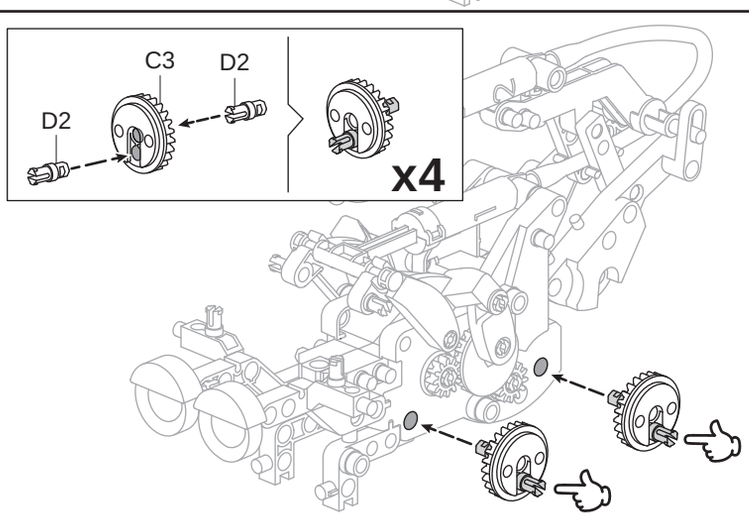

Left side
DU
FR
Linker kant
SP
IT
CZ
SK
PL
SW
▶ HU
DK

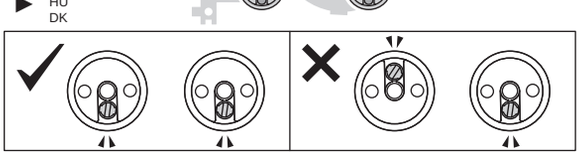

7

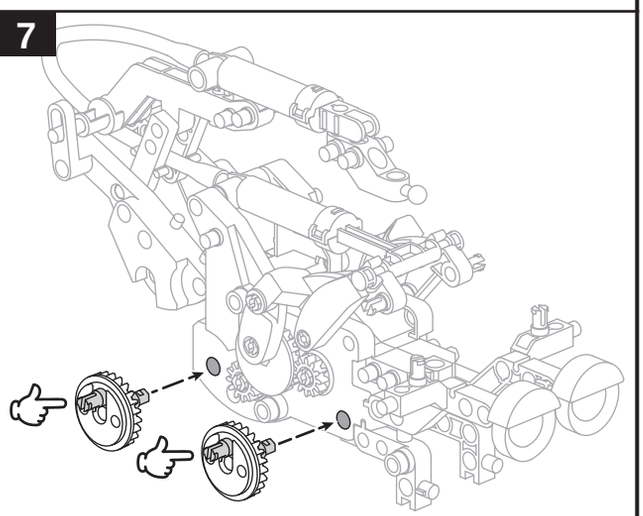

Right side
DU
FR
Rechter kant
SP
IT
CZ
SK
PL
SW
▶ HU
DK

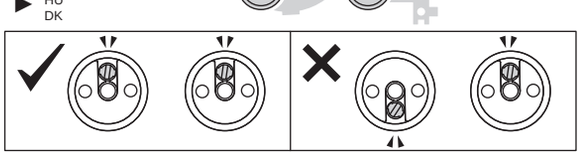

8

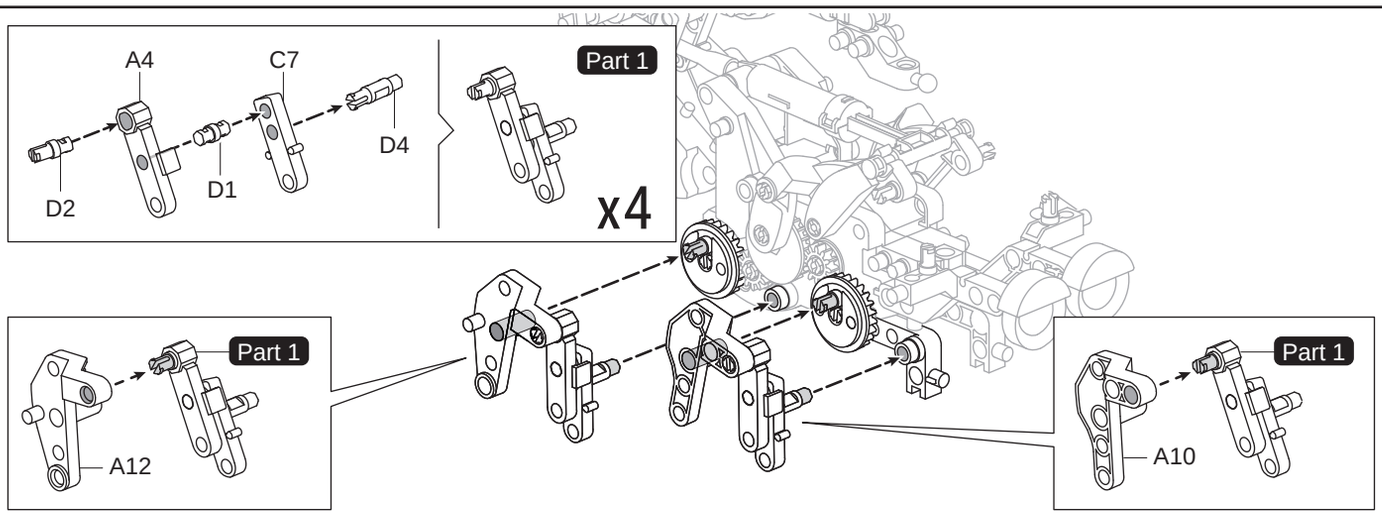
A4
C7
D4
D2
D1
Part 1
x4
Part 1
A12
Part 1
A10

9

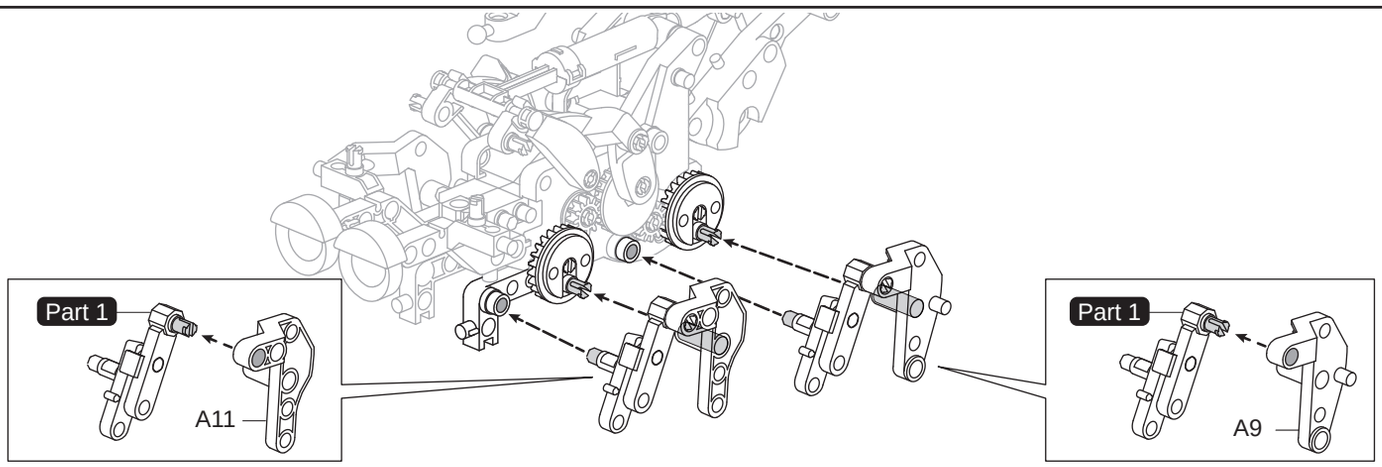
Part 1
A11
Part 1
A9

10

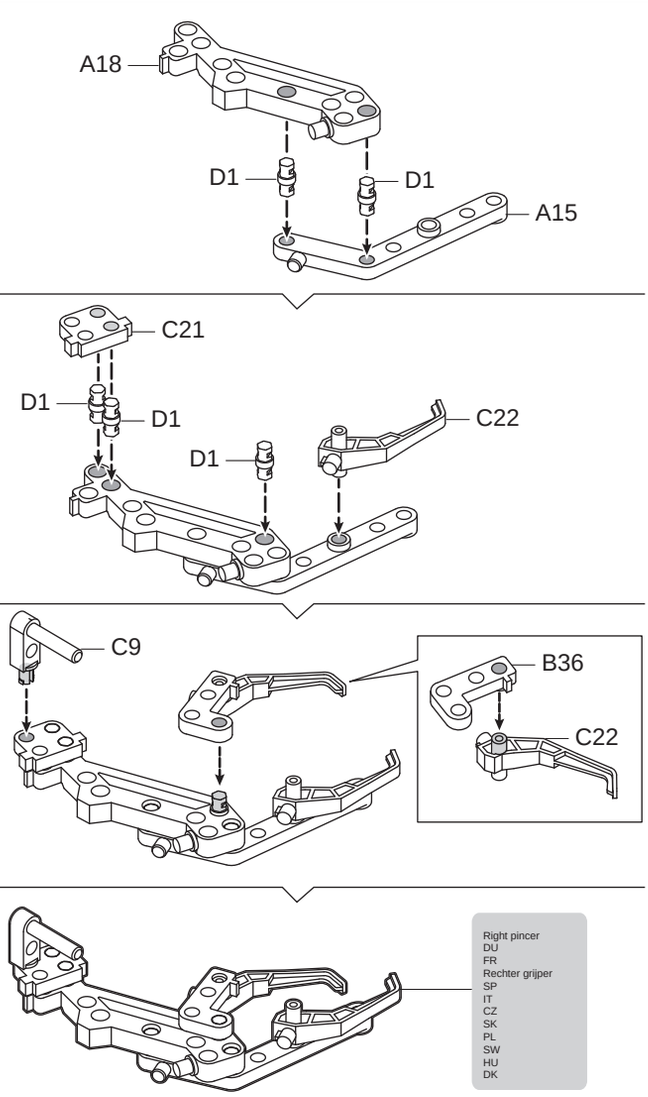
A18
D1
D1
A15
C21
D1
D1
D1
C22
C9
B36
C22
Right pincer
DU
FR
Rechter grijper
SP
IT
CZ
SK
PL
SW
HU
DK

11

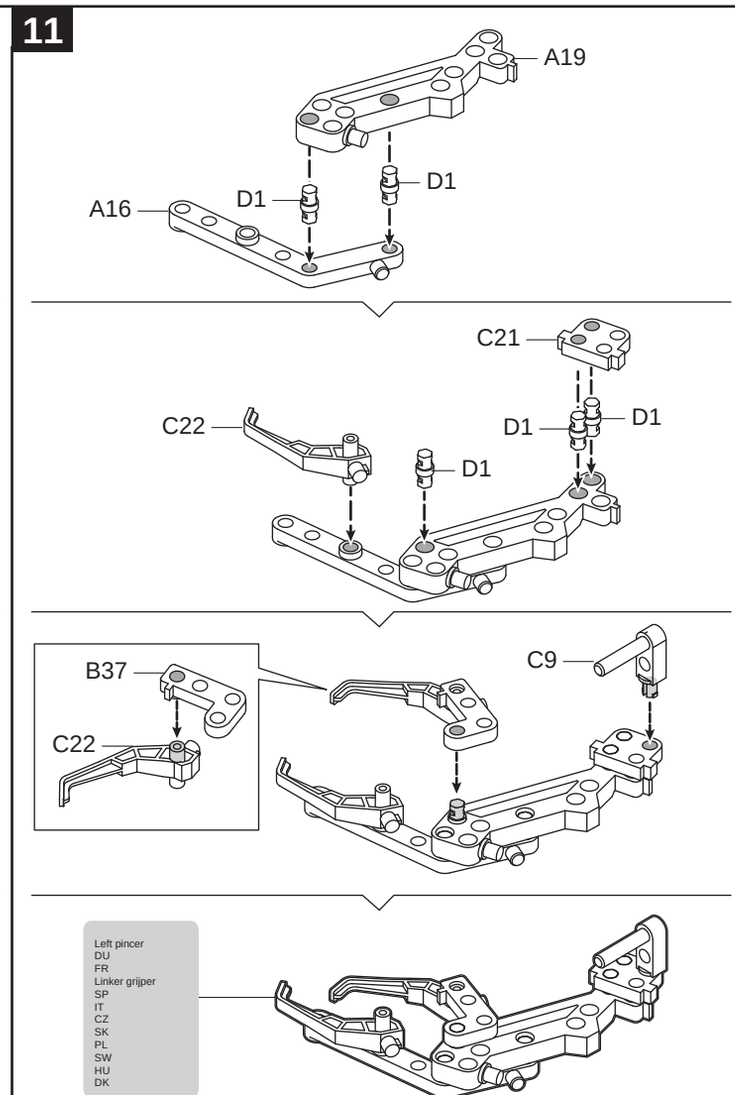
A19
A16
D1
D1
C21
C22
D1
D1
D1
B37
C22
C9
Left pincer
DU
FR
Linker grijper
SP
IT
CZ
SK
PL
SW
HU
DK

12

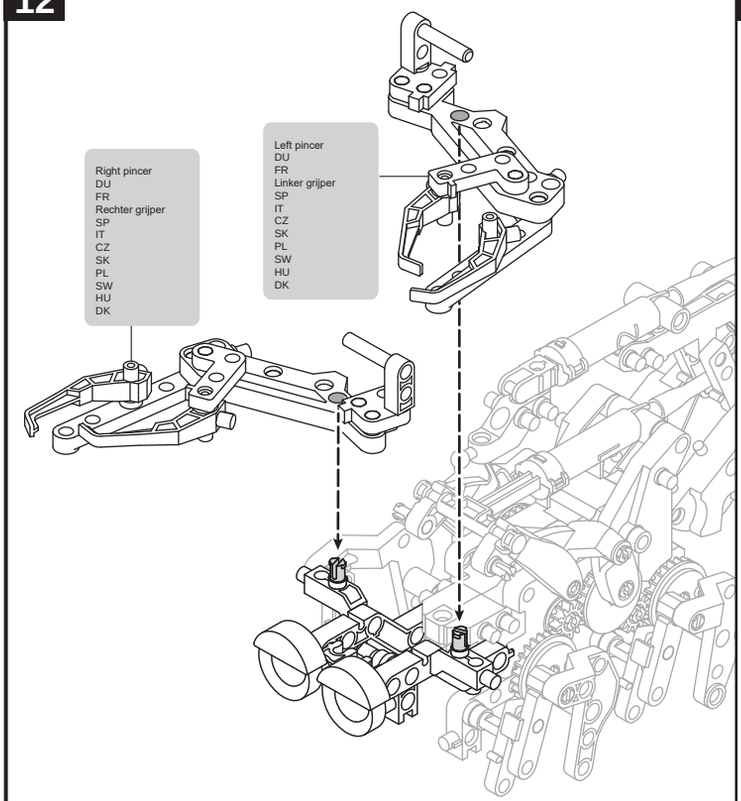
Right pincer
DU
FR
Rechter grijper
SP
IT
CZ
SK
PL
SW
HU
DK
Left pincer
DU
FR
Linker grijper
SP
IT
CZ
SK
PL
SW
HU
DK

13

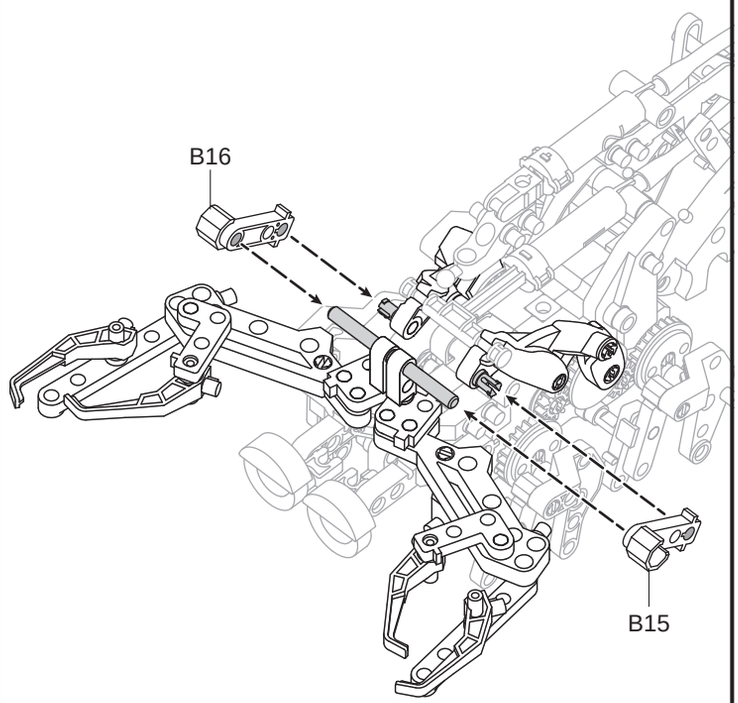
B16
B15

14

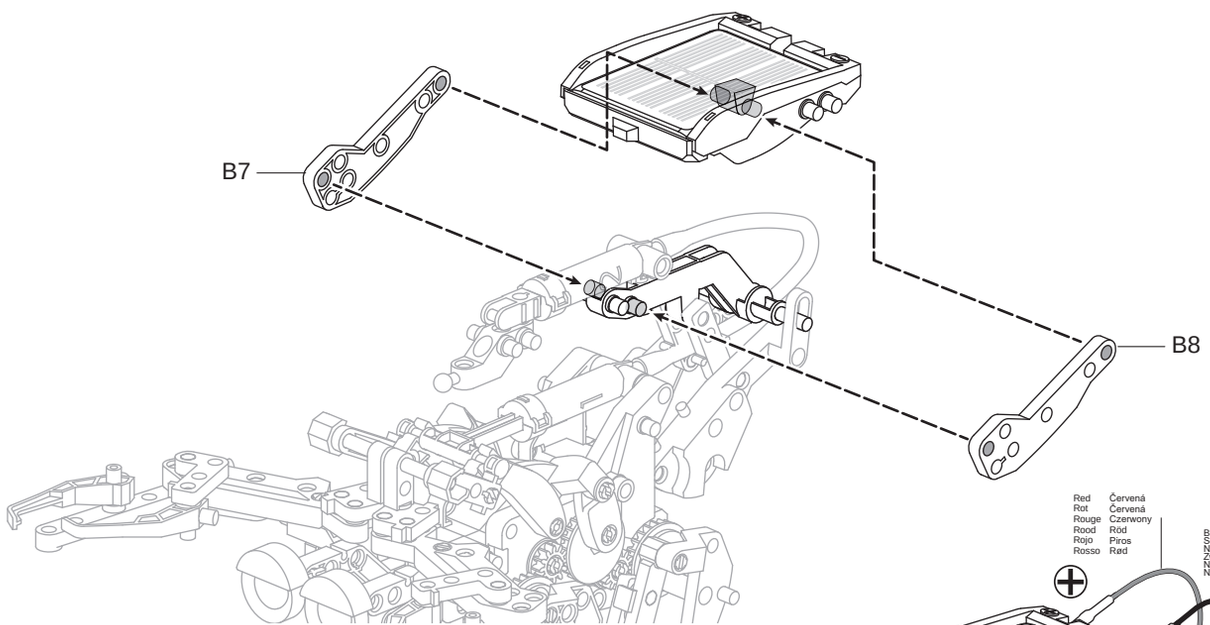
B7
B8

15

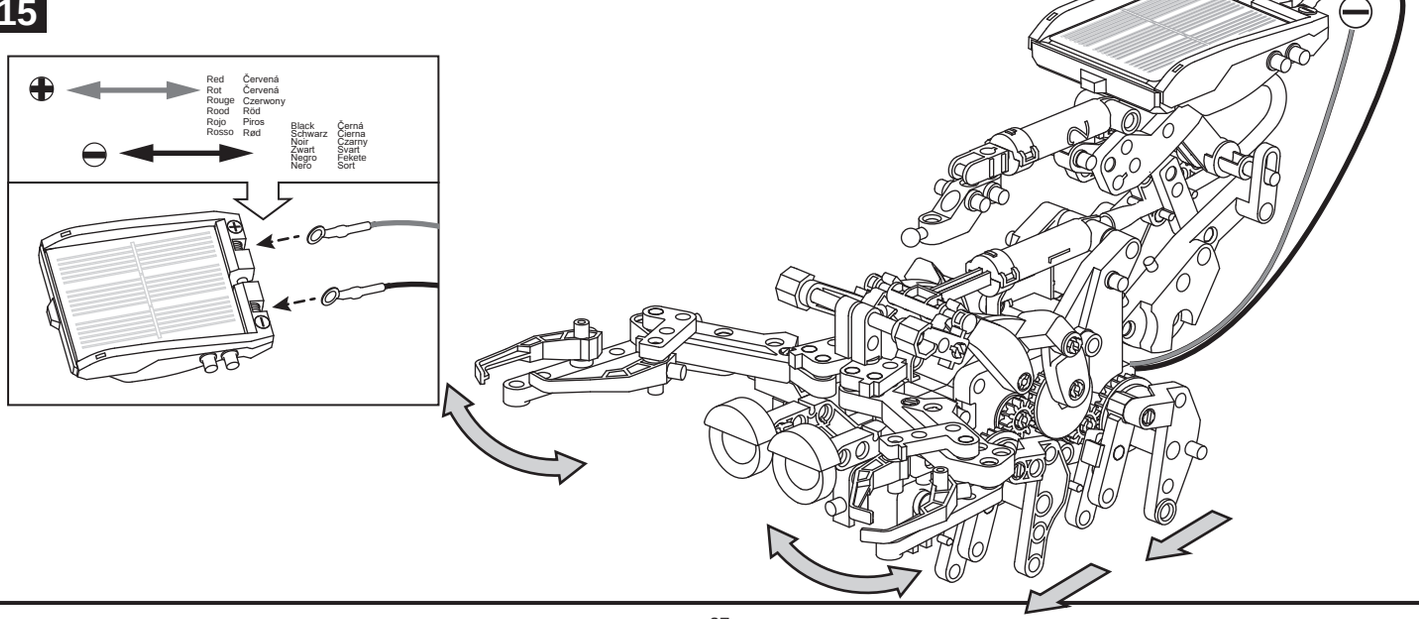
Red
Rot
Rouge
Rood
Rojo
Rosso
Červená
Červená
Czerwony
Röd
Piros
Rød
Black
Schwarz
Noir
Zwart
Negro
Nero
Černá
Čierna
Czarny
Svart
Fekete
Sort

Assembly of the Master & Dog model | Montage van het Baasje en Hond model | CZ | SW
DU | SK | SK | HU
FR | PL | PL | DK

Check before assembly if hydraulic model functions properly | Controleer voor montage of het hydraulisch deel goed werkt | CZ | SW
DU | SK | SK | HU
FR | PL | PL | DK

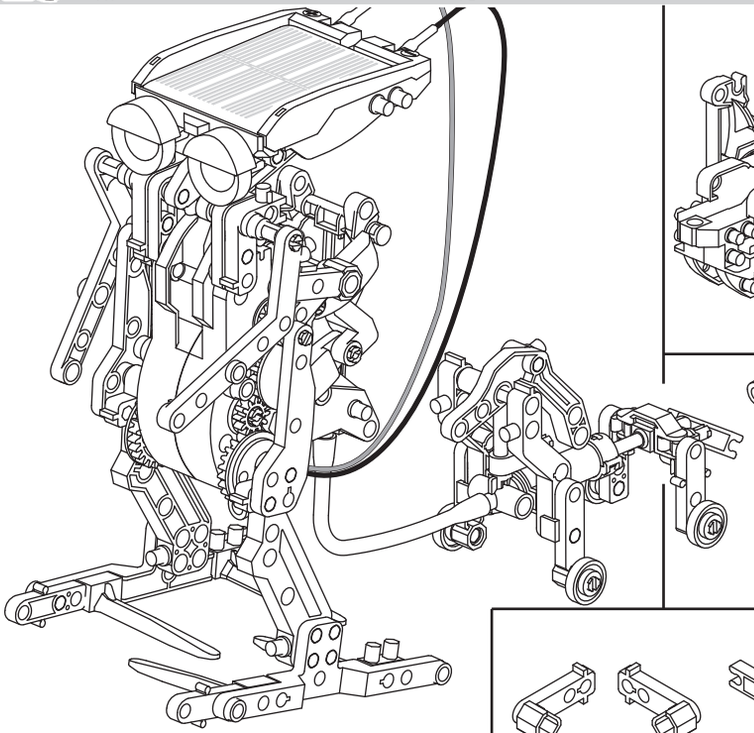

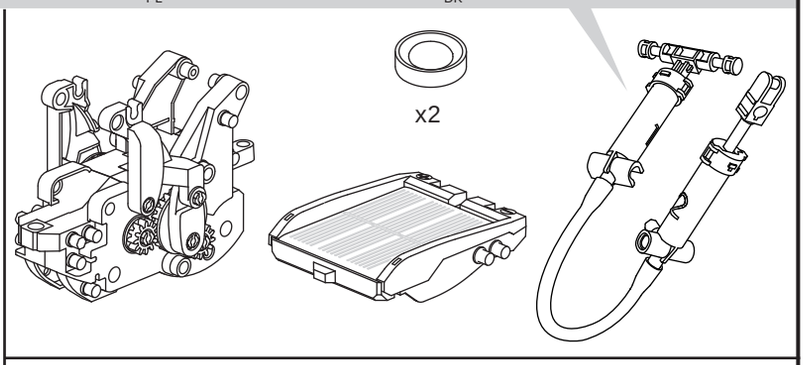

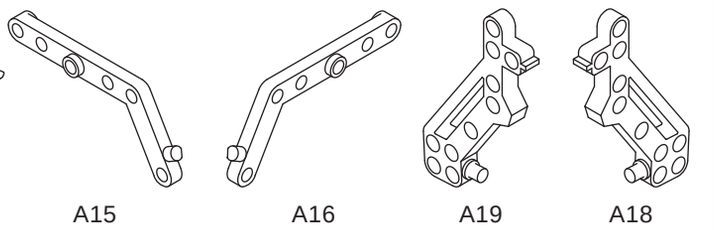

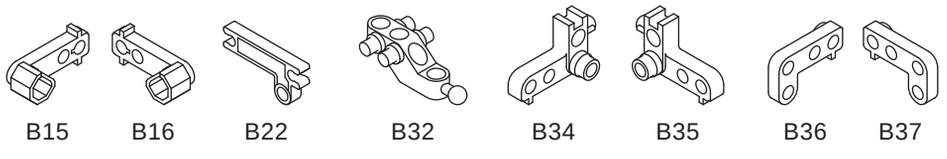

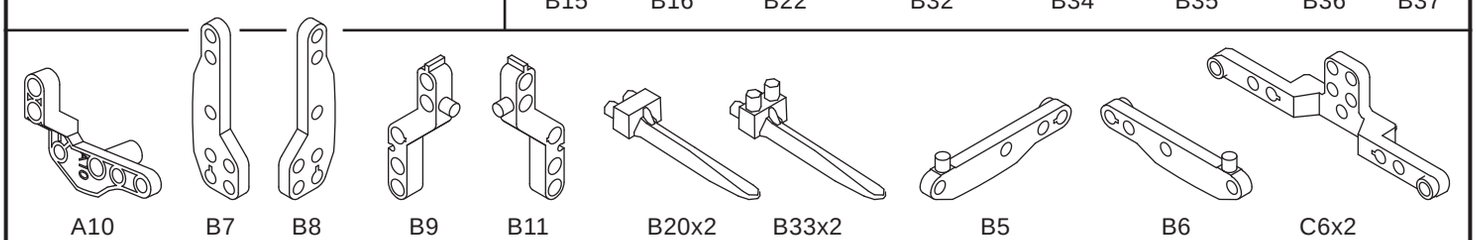

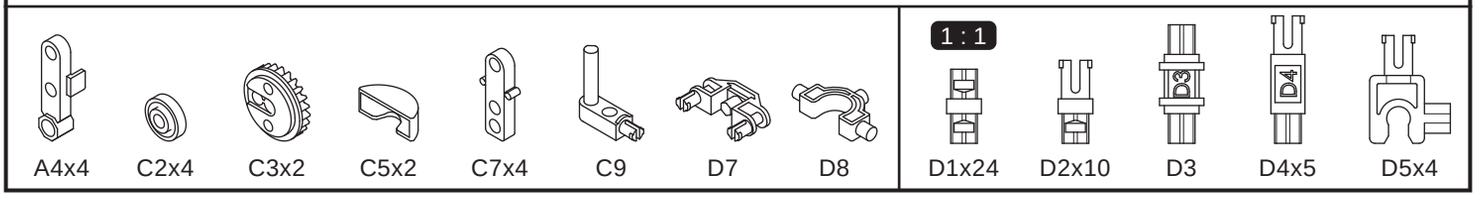

1

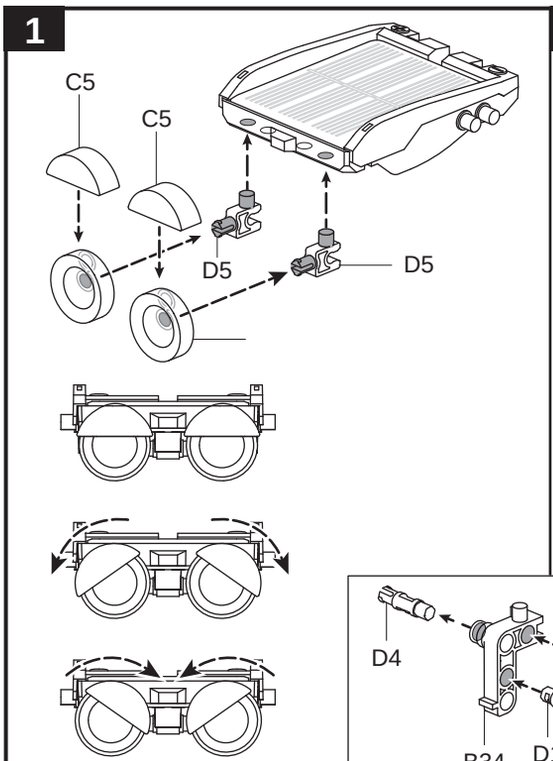

2

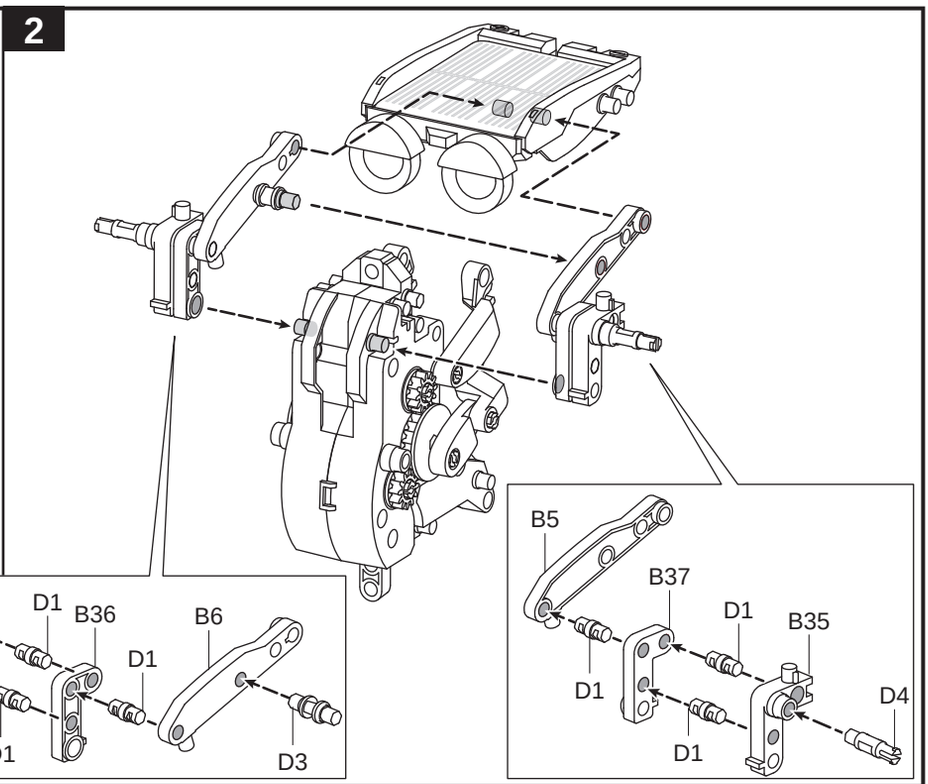

3

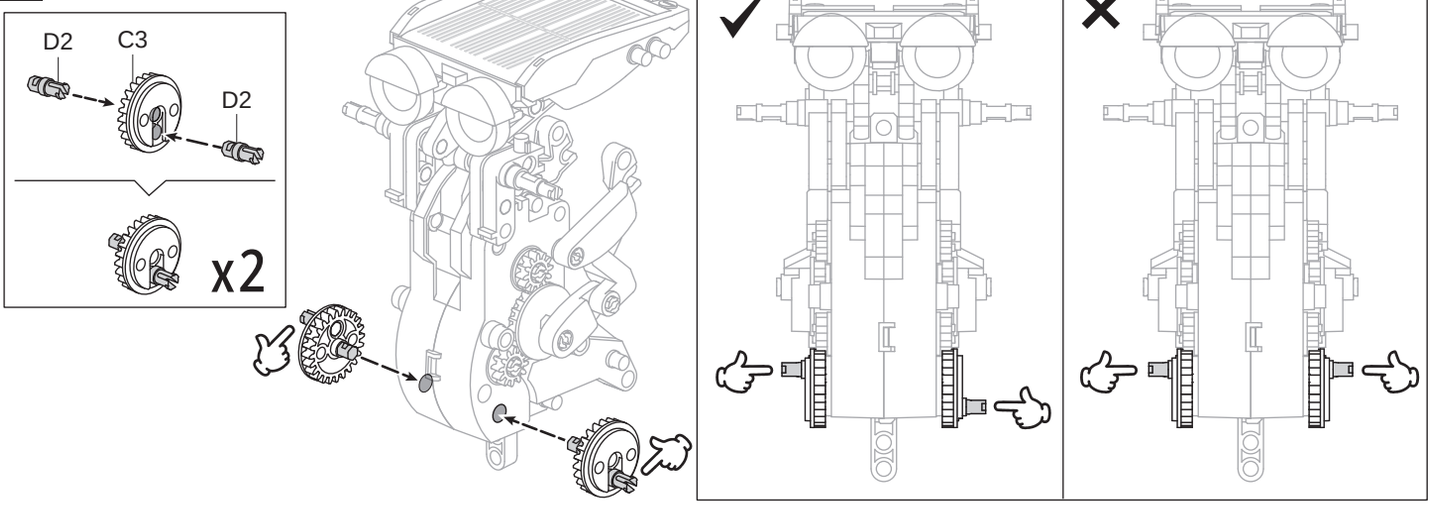
D2
C3
D2
x2

4

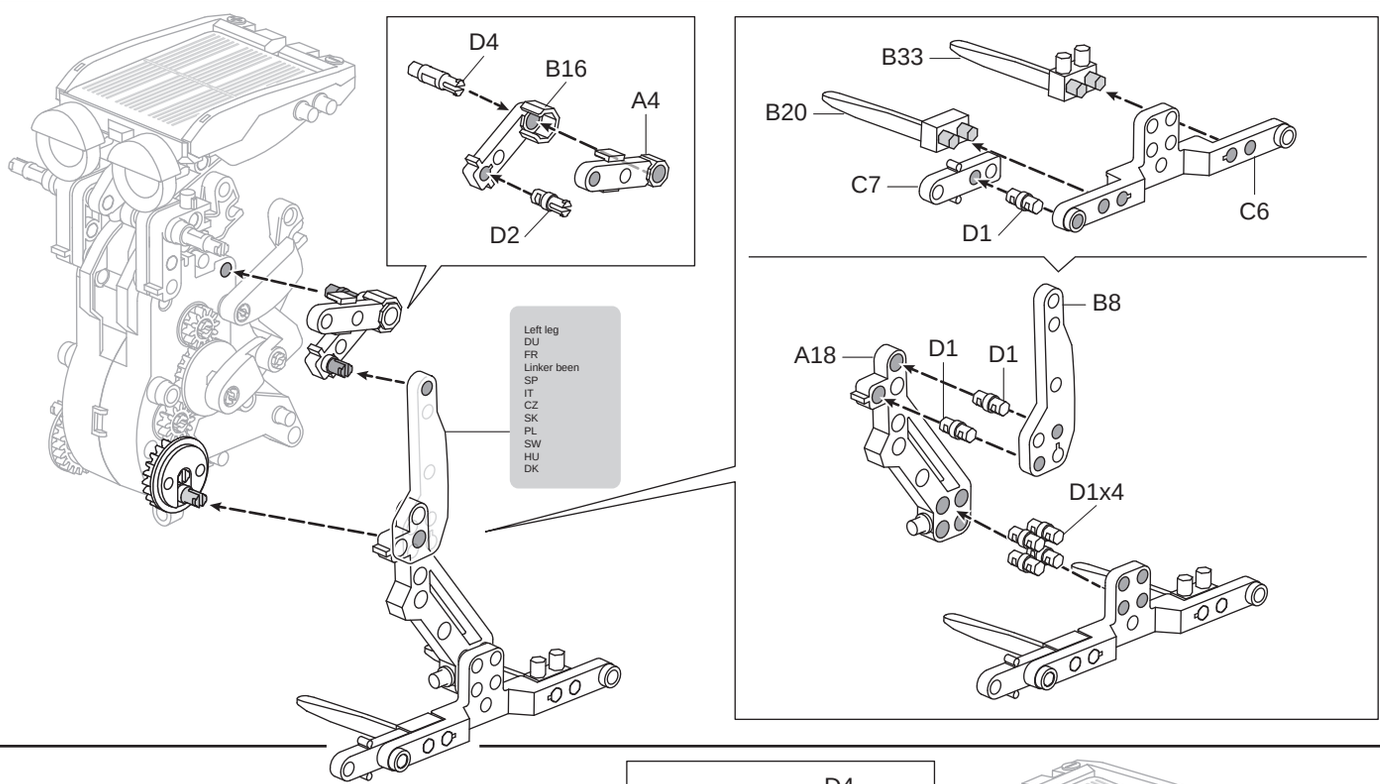
D4
B16
A4
D2
Left leg
DU
FR
Linker been
SP
IT
CZ
SK
PL
SW
HU
DK
B33
B20
C7
C6
D1
B8
A18
D1
D1
D1x4

5

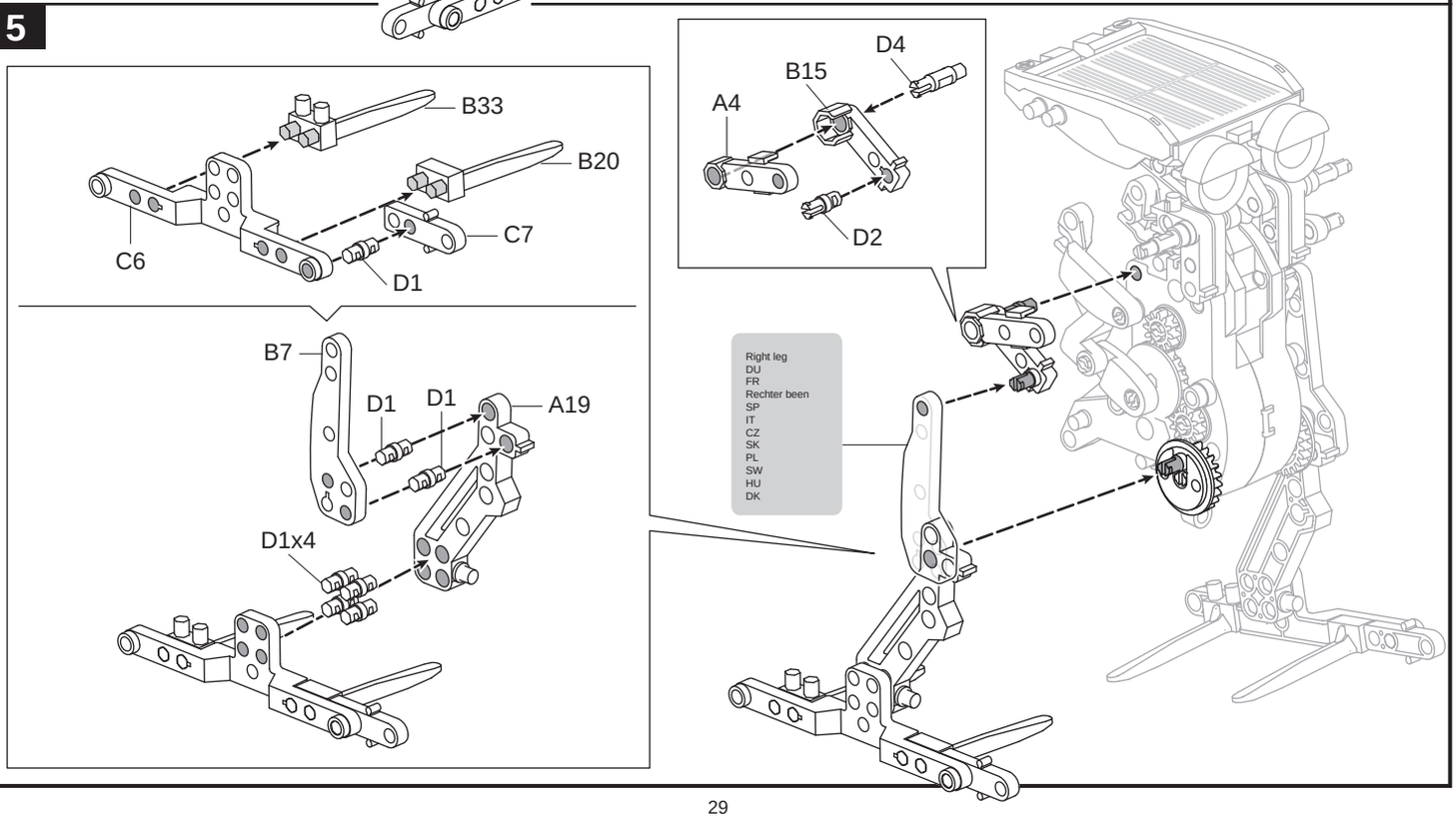
B33
B20
C6
C7
D1
B7
D1
D1
A19
D1x4
D4
B15
A4
D2
Right leg
DU
FR
Rechter been
SP
IT
CZ
SK
PL
SW
HU
DK

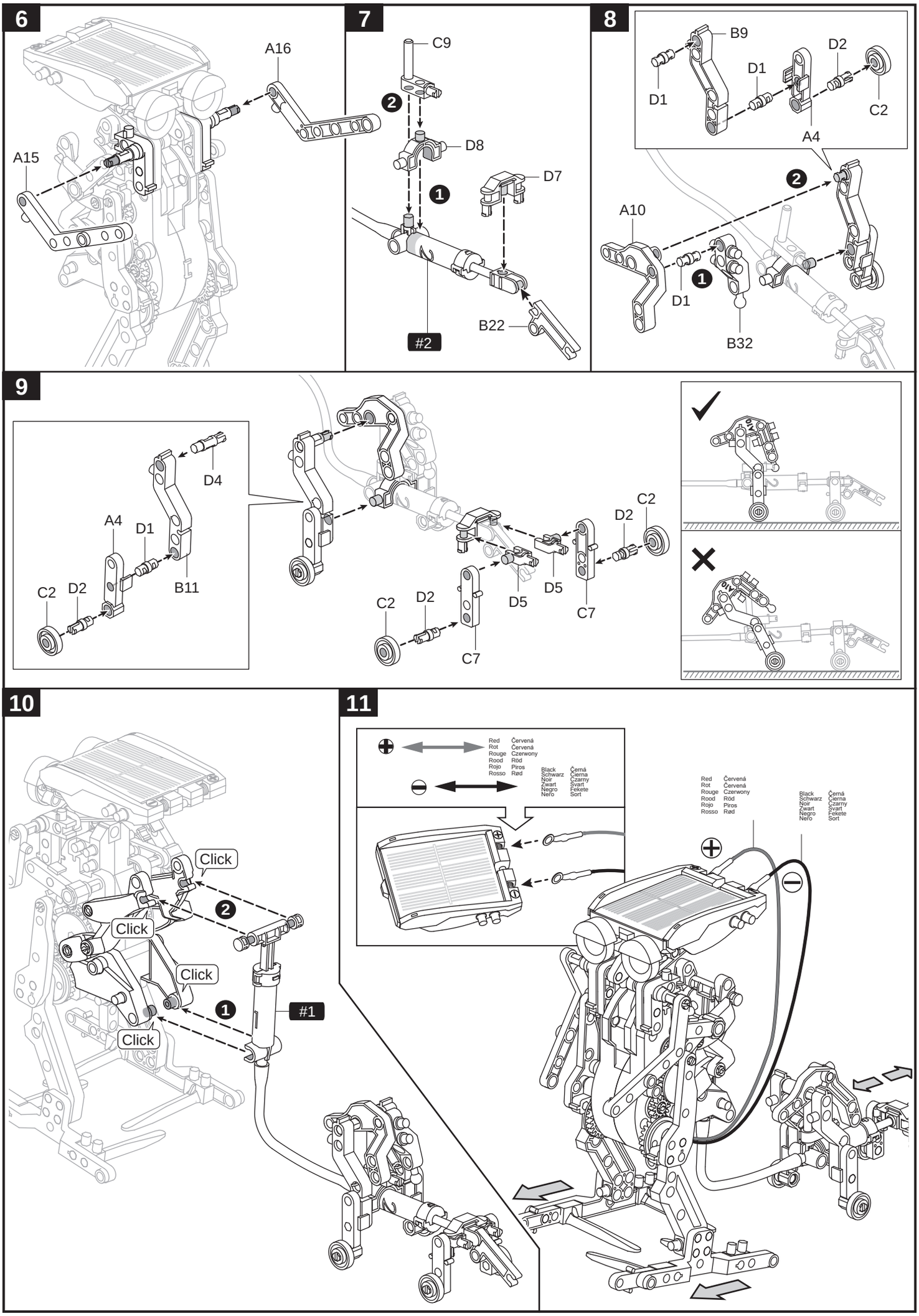
6
A16
A15
7
C9
2
D8
D7
1
B22
#2
8
B9
D2
D1
D1
C2
A4
2
A10
1
D1
B32
9
D4
A4
D1
C2
D2
B11
C2
D2
C2
D2
D5
D5
C7
C2
D2
C7
10
Click
2
Click
Click
1
#1
Click
11
Red Červená
Rot Červená
Rouge Czerwony
Rood Röd
Rojo Piros
Rosso Rød
Black Černá
Schwarz Černa
Noir Czarny
Zwart Svart
Negro Fekete
Nero Sort

Assembly of the Elephant model | Montage van het Olifant model | CZ | SW
DU | SK | SK | HU
FR | PL | PL | DK

Check before assembly if hydraulic model functions properly | Controleer voor montage of het hydraulisch deel goed werkt | CZ | SW
DU | SK | SK | HU
FR | PL | PL | DK

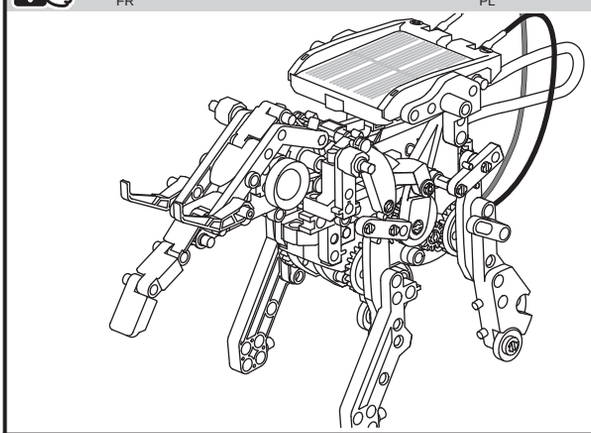

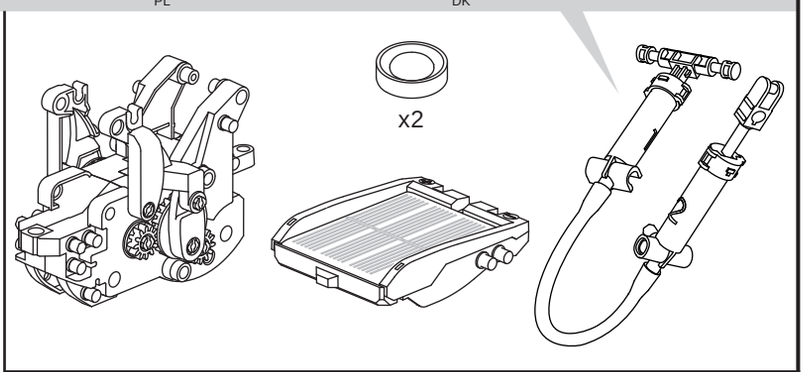

1 : 1

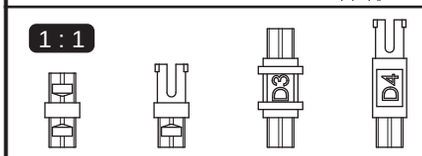

D1x14 D2x14 D3x2 D4x4

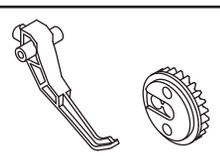

C22x2 C3x4

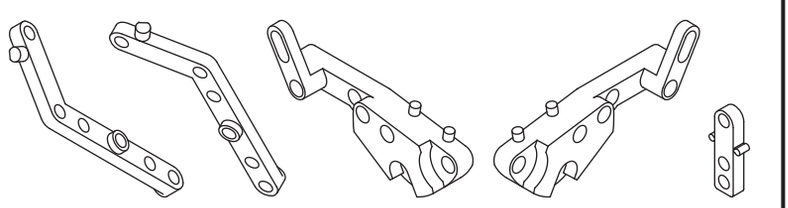

A15 A16 C4 C8 C7x4

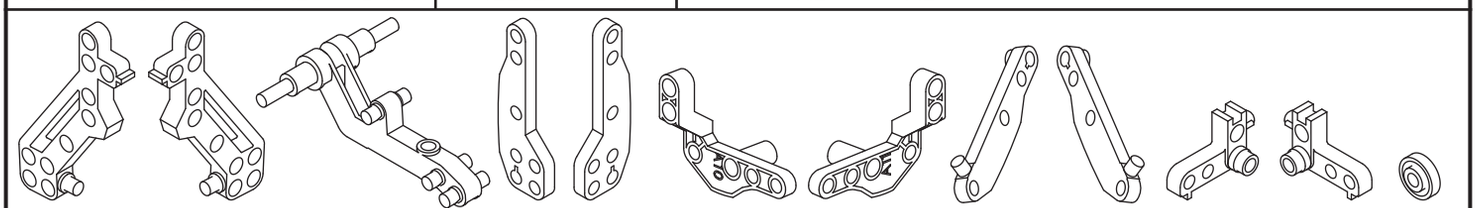

A19 A18 A17 B7 B8 A10 A11 B5 B6 B34 B35 C2x2

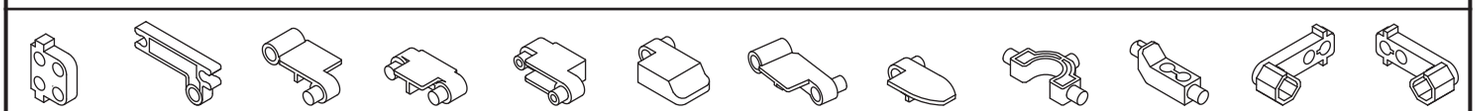

C21x2 B22 B24 B1x2 B12 B13 B23 B29 D8 B14x4 B15 B16

1

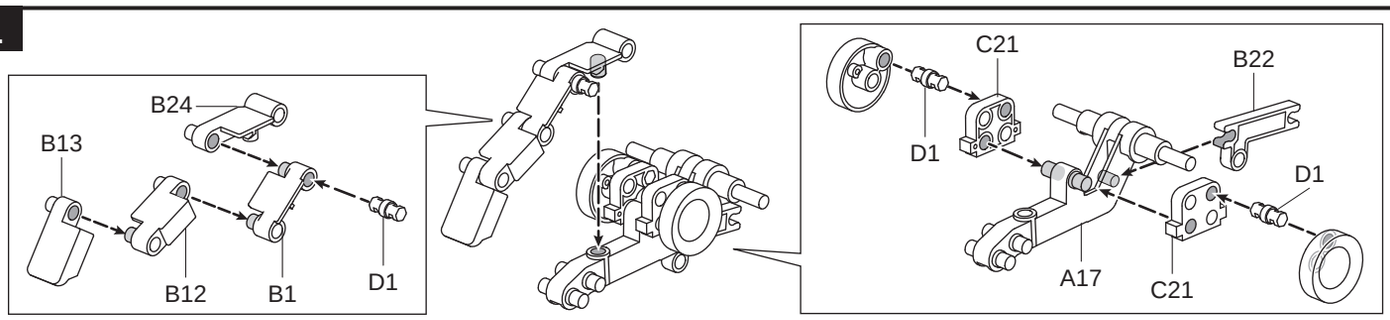

2

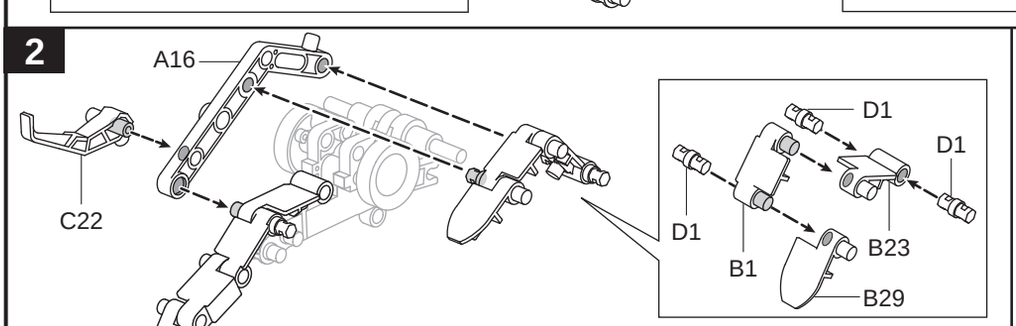

3

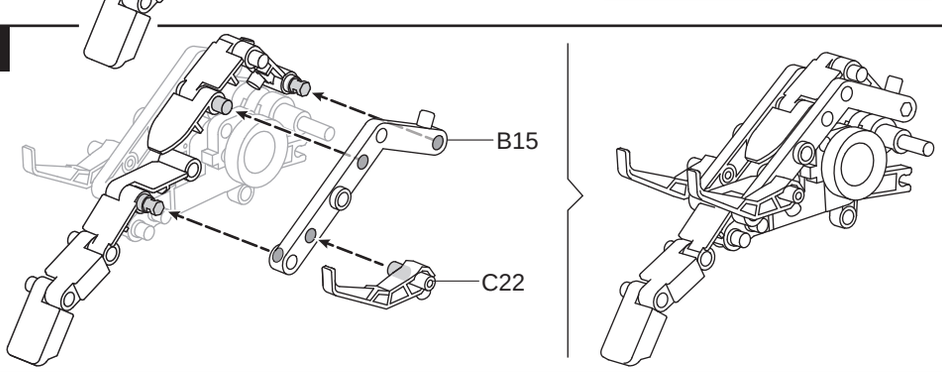

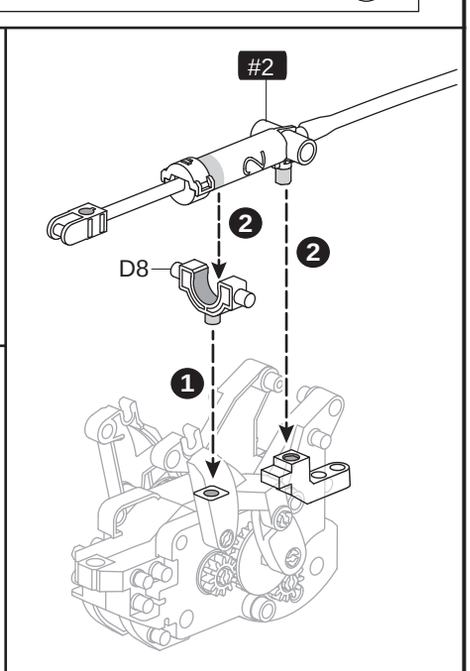

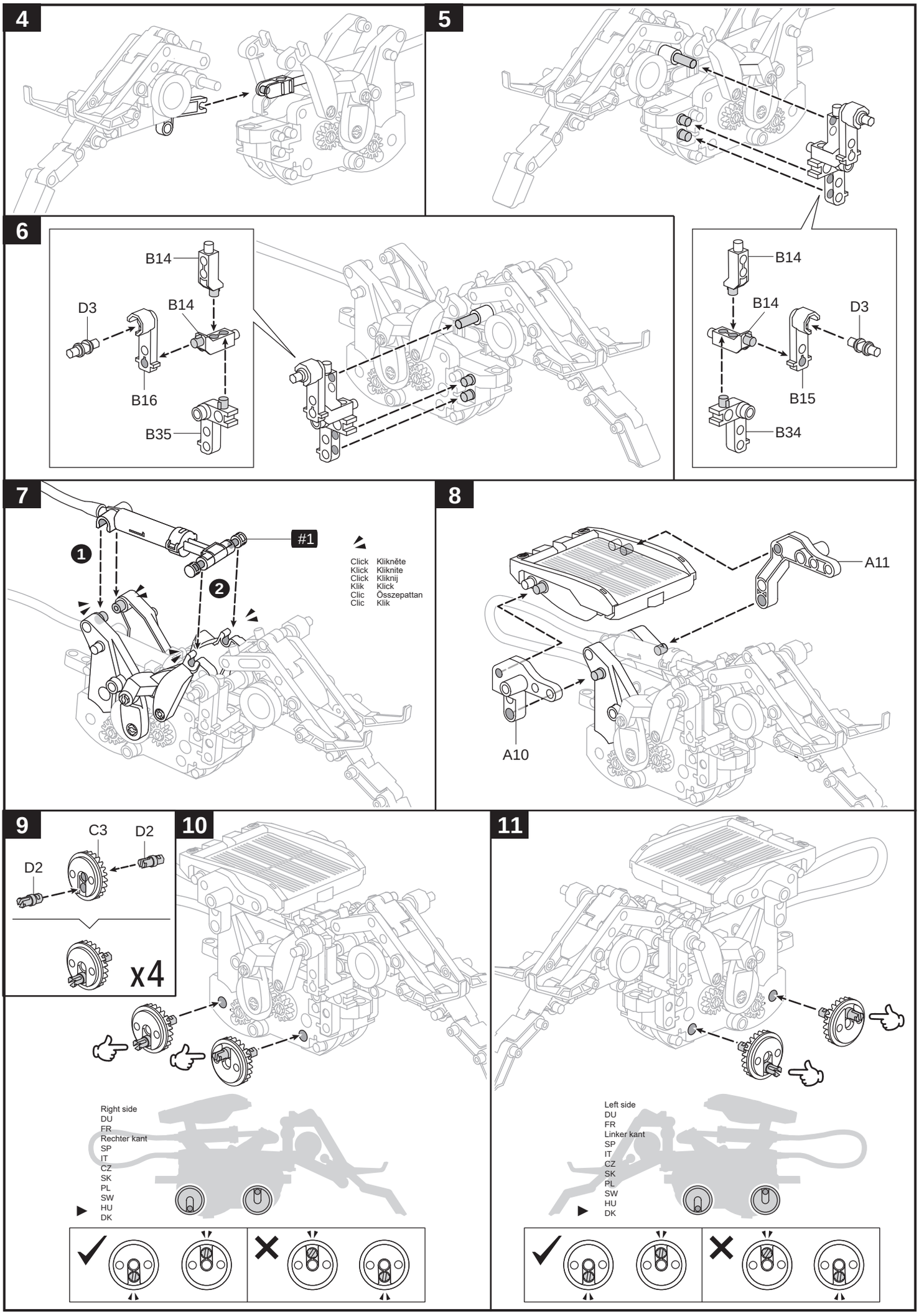
4
5
6
B14
D3
B14
B16
B35
B14
B14
D3
B15
B34
7
#1
1
2
Click Kliknête
Klick Kliknite
Click Kliknij
Klik Klick
Clic Összepattan
Clic Klik
8
A11
A10
9
C3
D2
D2
x4
10
Right side
DU
FR
Rechter kant
SP
IT
CZ
SK
PL
SW
HU
DK
11
Left side
DU
FR
Linker kant
SP
IT
CZ
SK
PL
SW
HU
DK

12

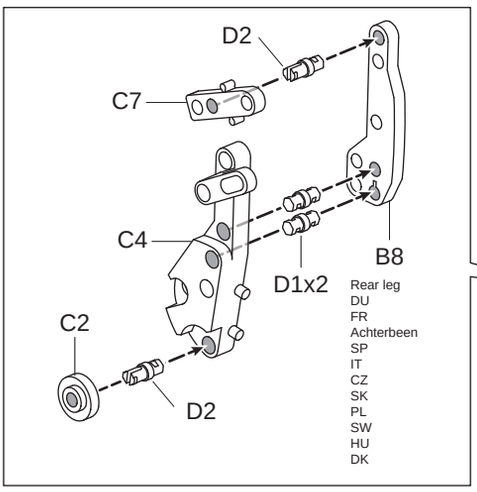
D2
C7
C4
B8
D1x2
C2
D2
Rear leg
DU
FR
Achterbeen
SP
IT
CZ
SK
PL
SW
HU
DK

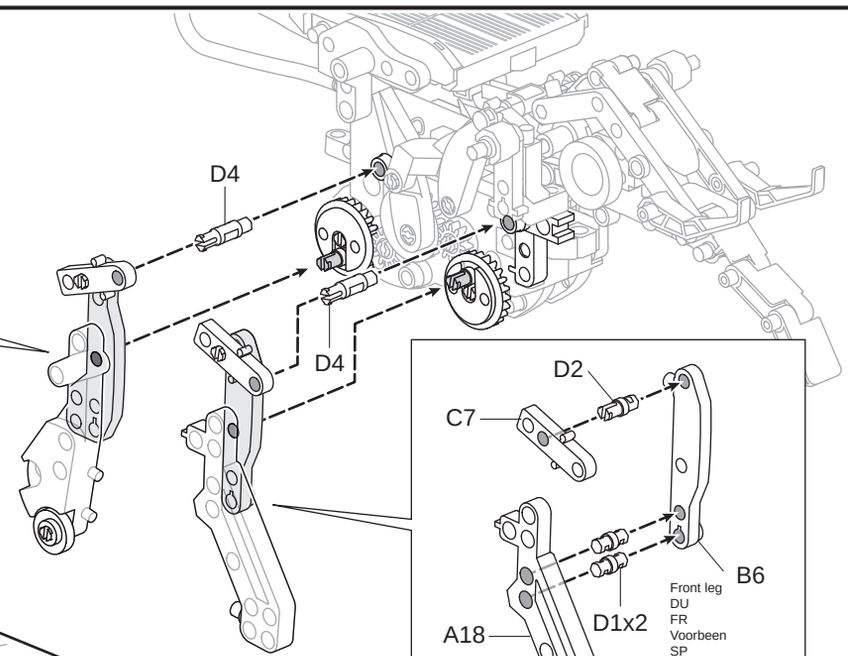
D4
D4

D2
C7
B6
Front leg
DU
FR
Voorbeen
SP
IT
CZ
SK
PL
SW
HU
DK
A18
D1x2

13

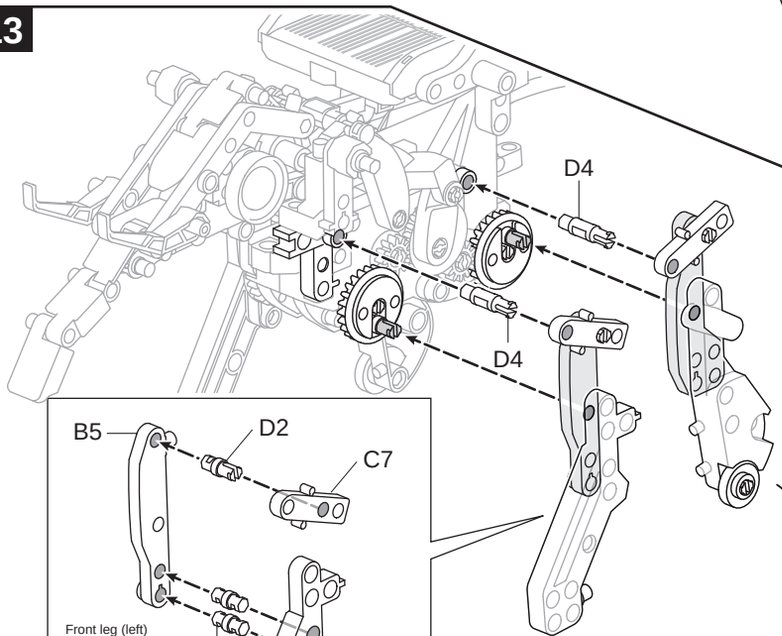
D4
D4

B5
D2
C7
Front leg (left)
DU
FR
Voorbeen (links)
SP
IT
CZ
SK
PL
SW
HU
DK
D1x2
A19

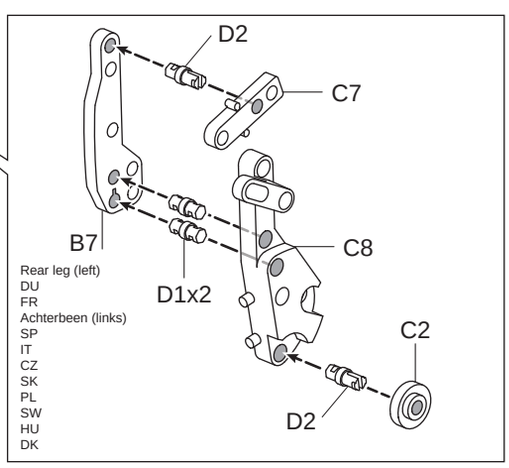
D2
C7
B7
C8
Rear leg (left)
DU
FR
Achterbeen (links)
SP
IT
CZ
SK
PL
SW
HU
DK
D1x2
C2
D2

14

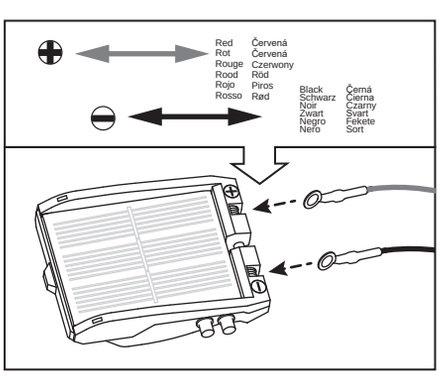
Red Červená
Rot Červená
Rouge Czerwony
Rood Röd
Rojo Piros
Rosso Rød
Black Černá
Schwarz Černa
Noir Czarny
Zwart Svart
Negro Fekete
Nero Sort

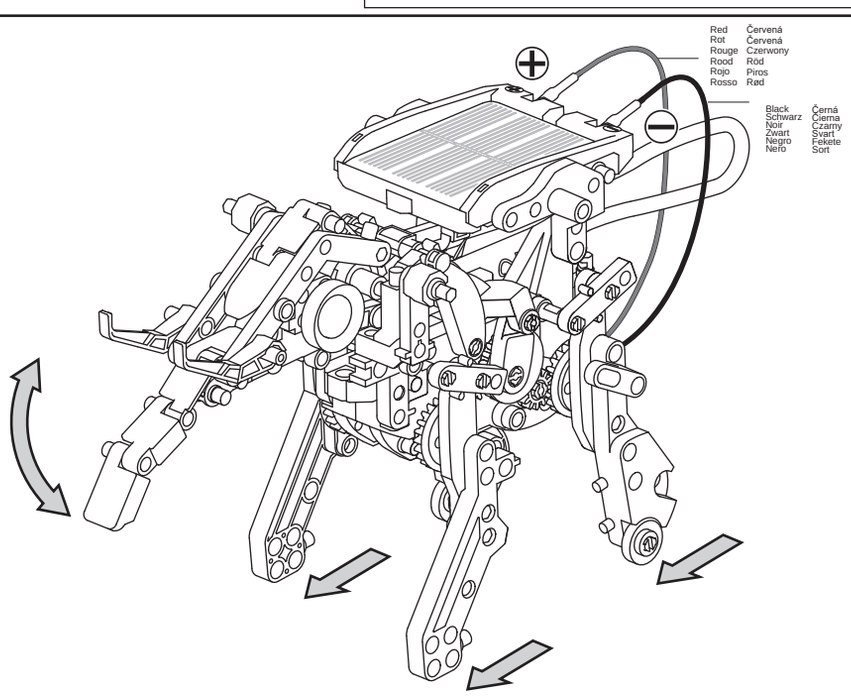
Red Červená
Rot Červená
Rouge Czerwony
Rood Röd
Rojo Piros
Rosso Rød
Black Černá
Schwarz Černa
Noir Czarny
Zwart Svart
Negro Fekete
Nero Sort

Assembly of the Buggy model | Montage van het Buggy model | CZ | SW
DU | SK | SK | HU
FR | PL | PL | DK

Check before assembly if hydraulic model functions properly | Controleer voor montage of het hydraulisch deel goed werkt | CZ | SW
DU | SK | SK | HU
FR | PL | PL | DK

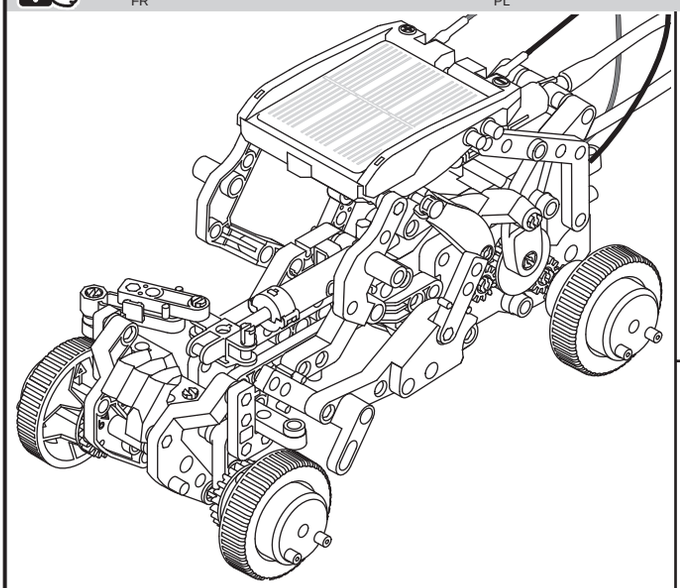

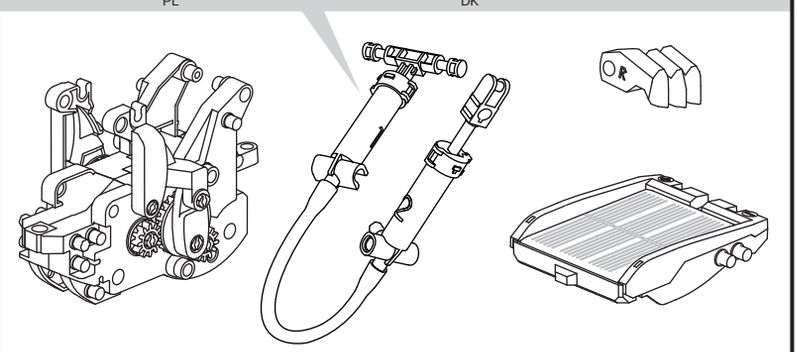

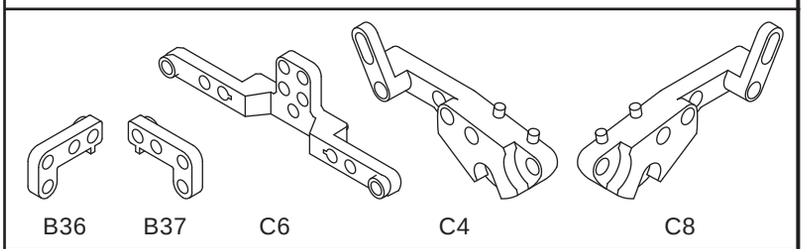

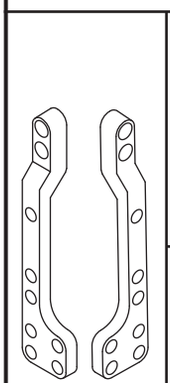

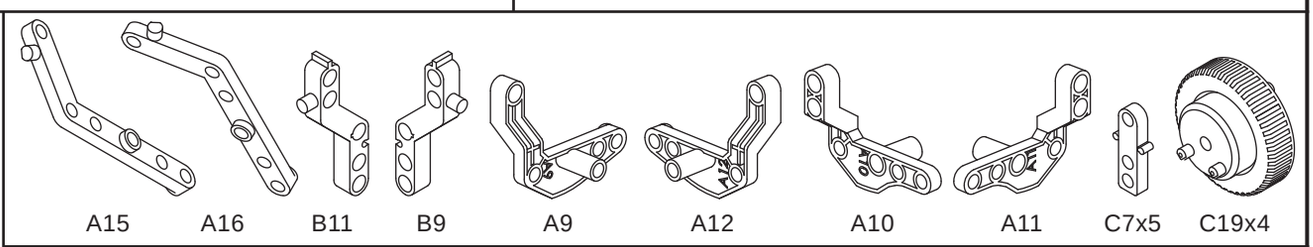

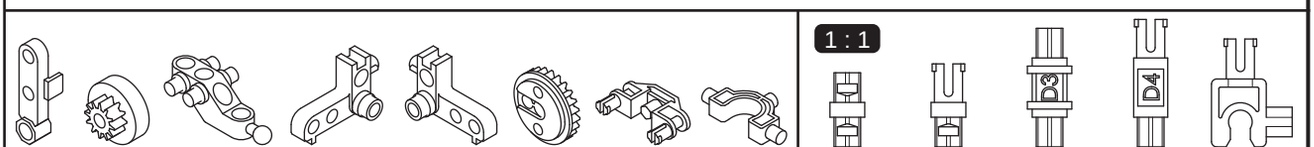

1

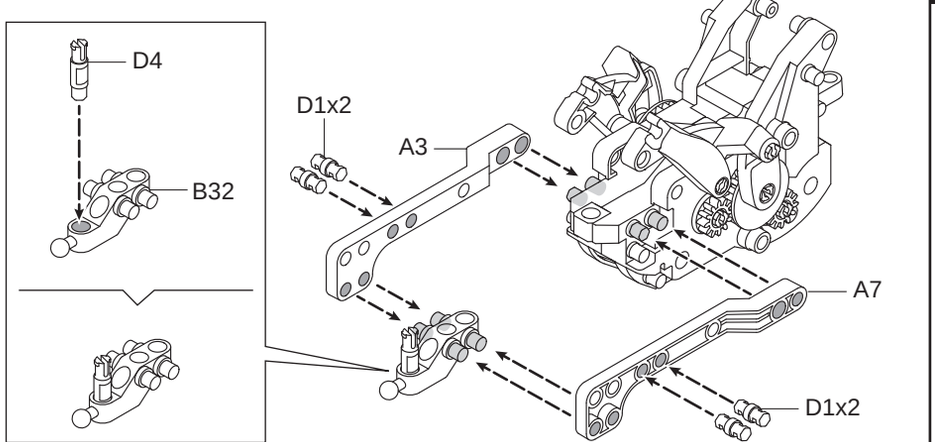

2

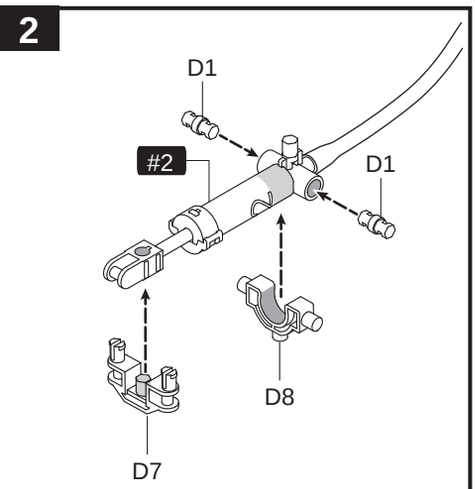

3

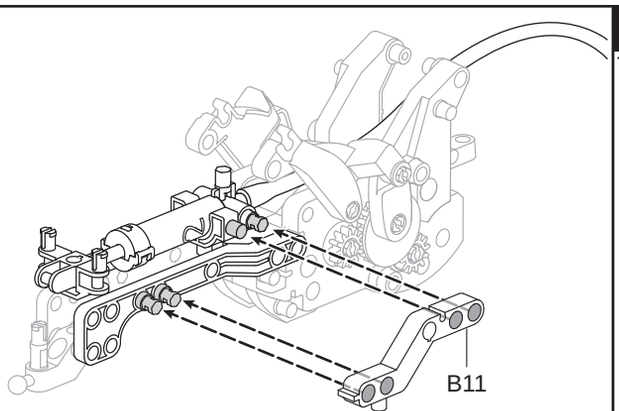

4

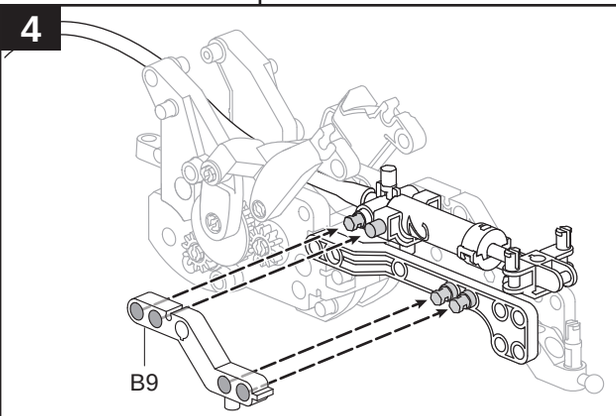

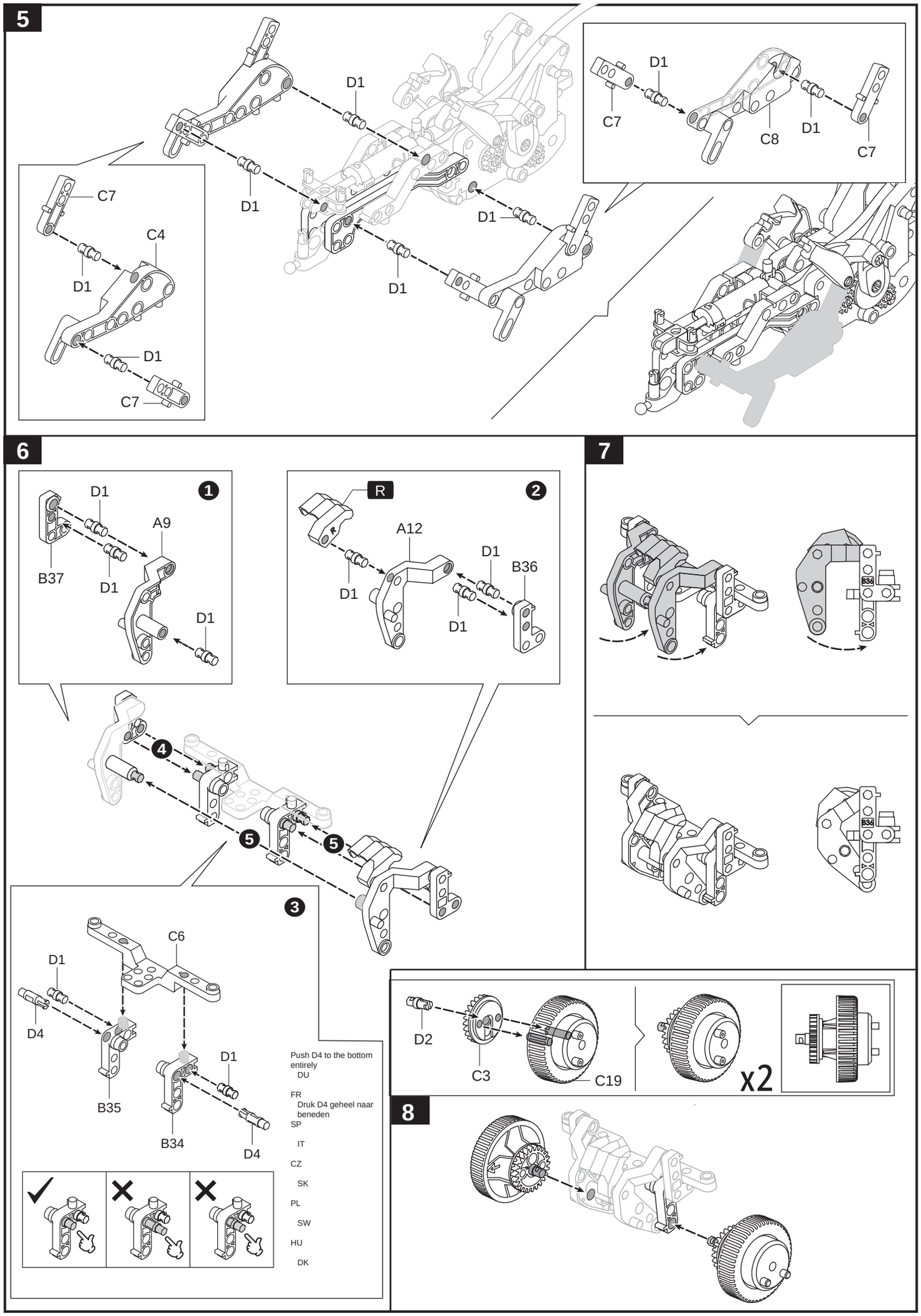
5
D1
C7
C4
D1
D1
C7
C7
D1
C8
D1
C7
6
1
D1
A9
B37
D1
D1
2
R
A12
D1
B36
D1
D1
4
5
5
3
C6
D1
D4
B35
D1
B34
D4
Push D4 to the bottom entirely
DU
FR
Druk D4 geheel naar beneden
SP
IT
CZ
SK
PL
SW
HU
DK
7
B36
B36
D2
C3
C19
x2
8

9

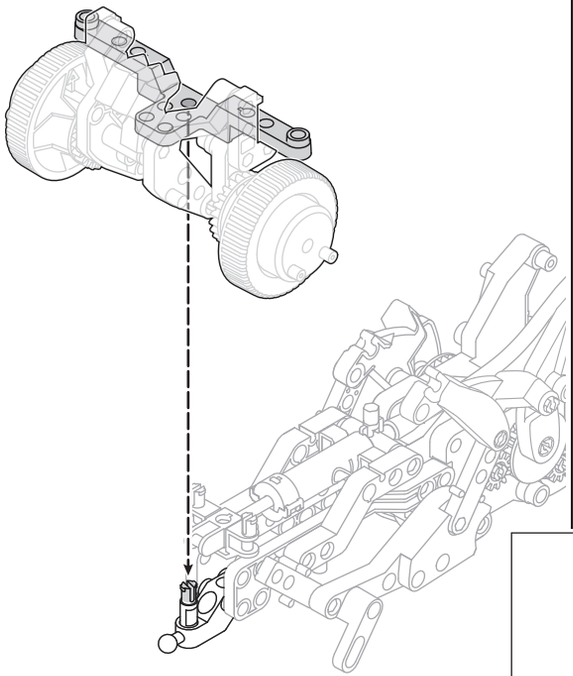

10

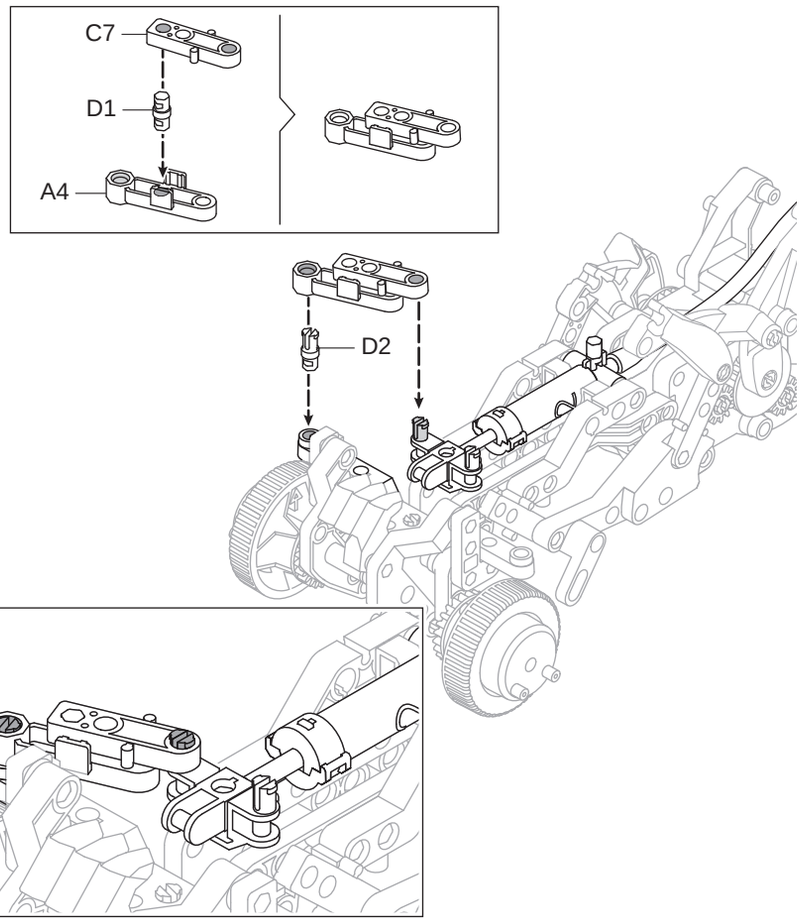

11

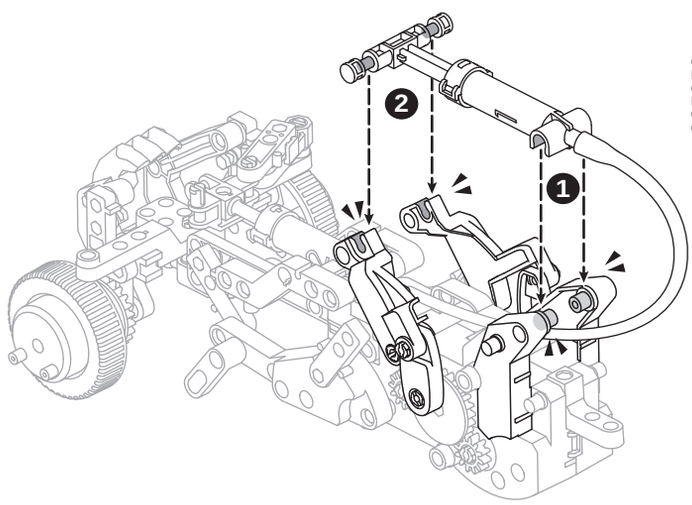

Click Klikněte
Klick Kliknite
Click Kliknij
Klik Klick
Clic Összepattan
Clic Klik

12

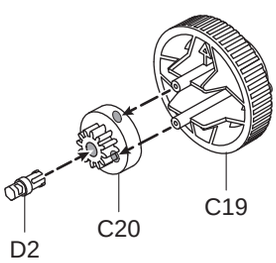

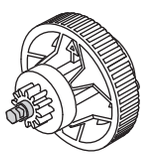

x2

Rear wheel
DU
FR
Achterwiel
SP
IT
CZ
SK
PL
SW
HU
DK

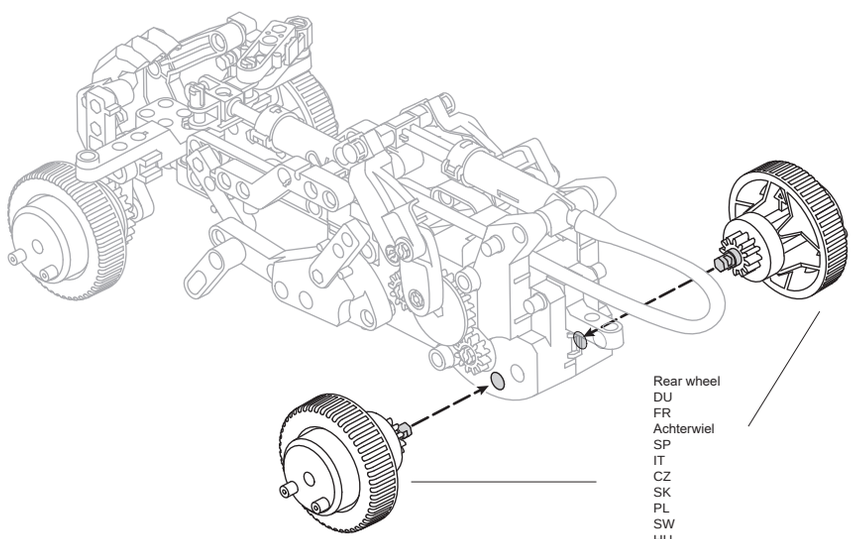

Rear wheel
DU
FR
Achterwiel
SP
IT
CZ
SK
PL
SW
HU
DK

13

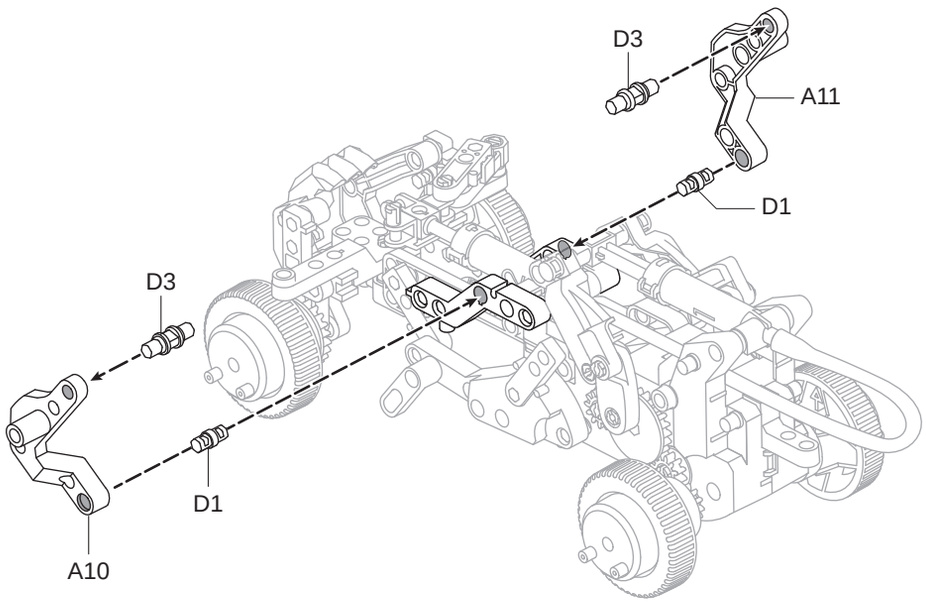
D3
A11
D1
D3
D1
A10

14

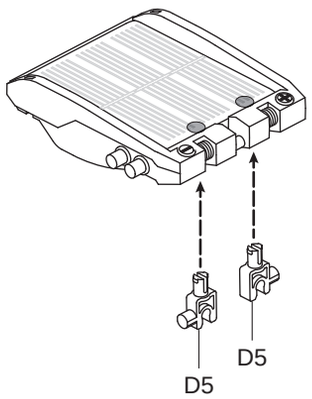
D5
D5

15

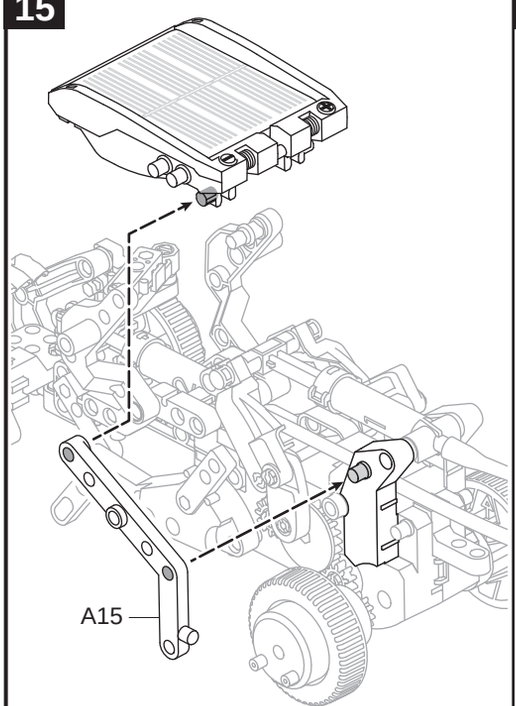
A15

16

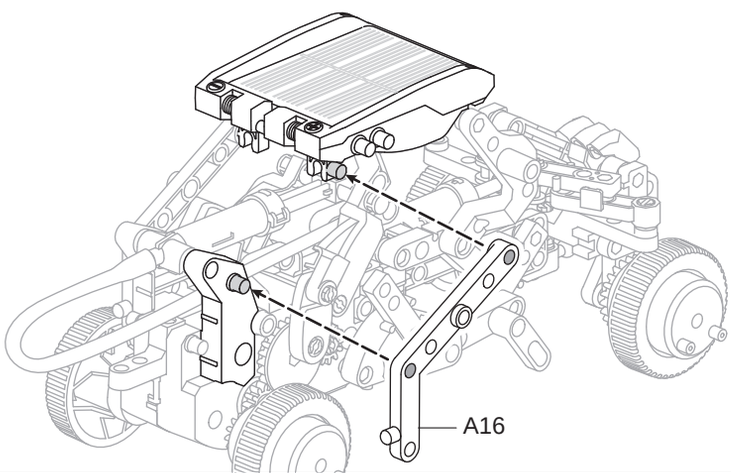
A16

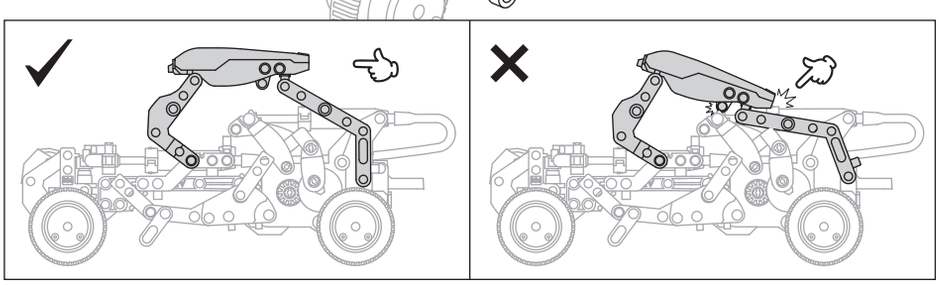

17

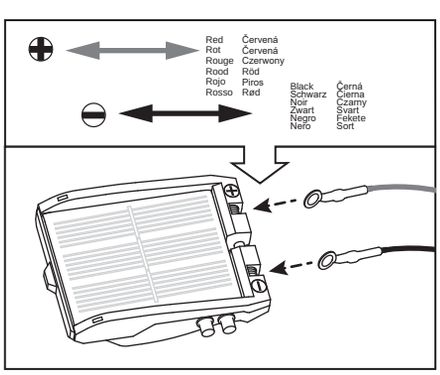
Red Červená
Rot Červená
Rouge Czerwony
Rood Röd
Rojo Piros
Rosso Rød
Black Černá
Schwarz Černa
Noir Czarny
Zwart Svart
Negro Fekete
Nero Sort

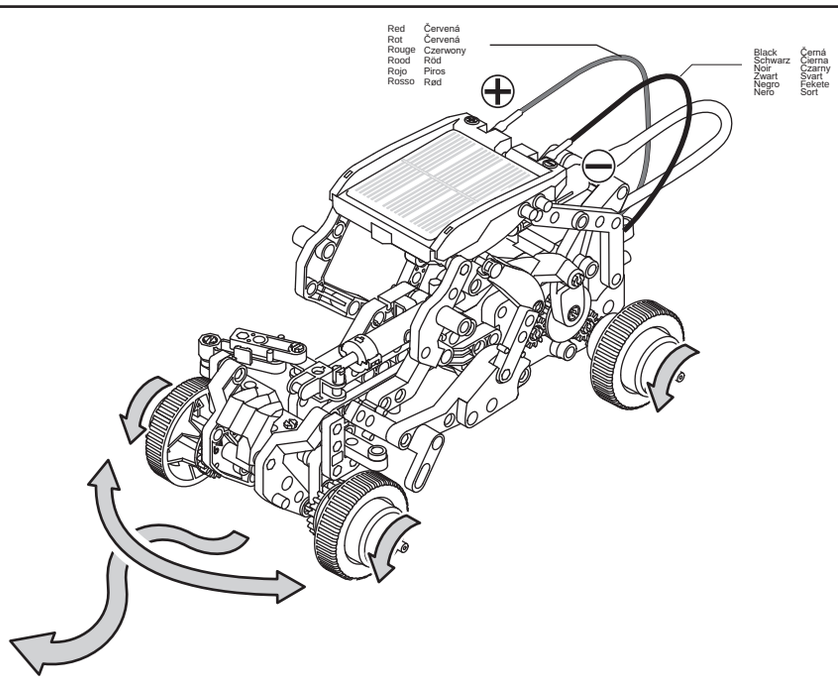
Red Červená
Rot Červená
Rouge Czerwony
Rood Röd
Rojo Piros
Rosso Rød
Black Černá
Schwarz Černa
Noir Czarny
Zwart Svart
Negro Fekete
Nero Sort

Assembly of the Crocodile model | Montage van het Krokodil model | CZ | SW
DU | SK | SK | HU
FR | PL | PL | DK

Check before assembly if hydraulic model functions properly | Controleer voor montage of het hydraulisch deel goed werkt | CZ | SW
DU | SK | SK | HU
FR | PL | PL | DK

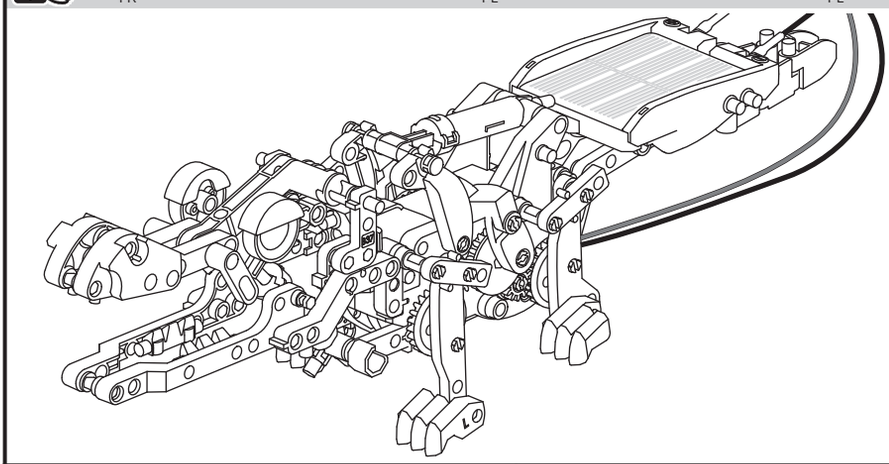

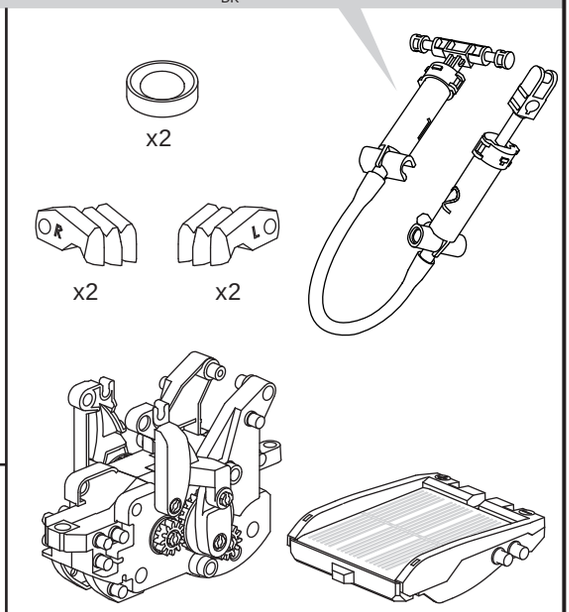

1 : 1

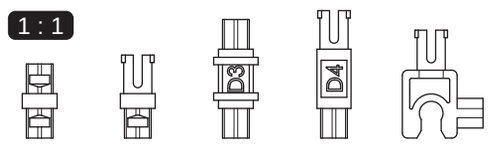

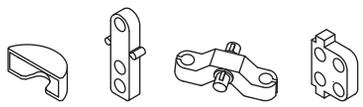

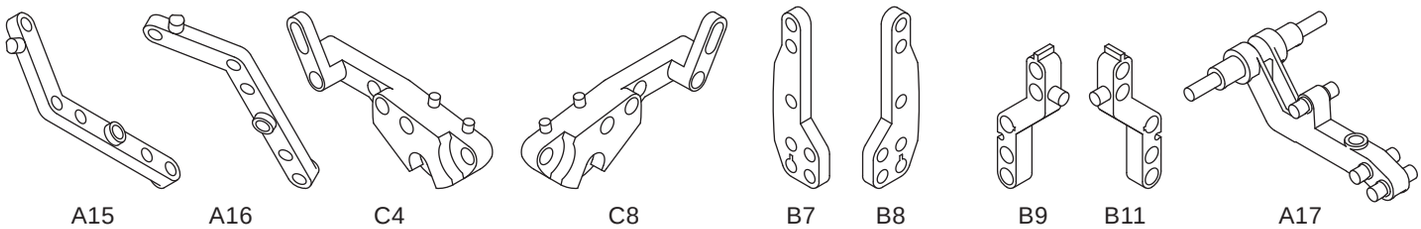

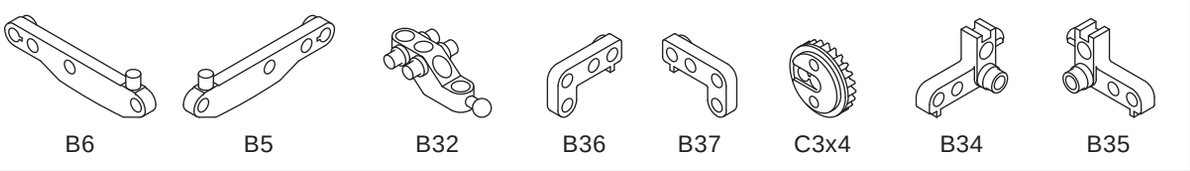

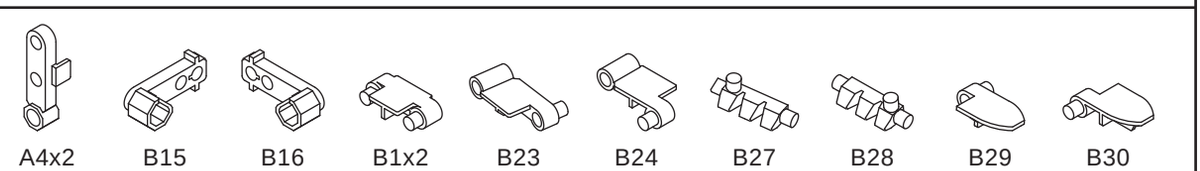

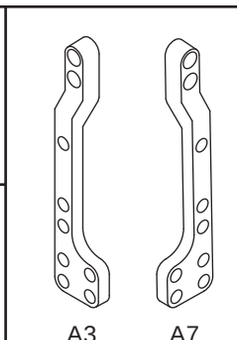

1

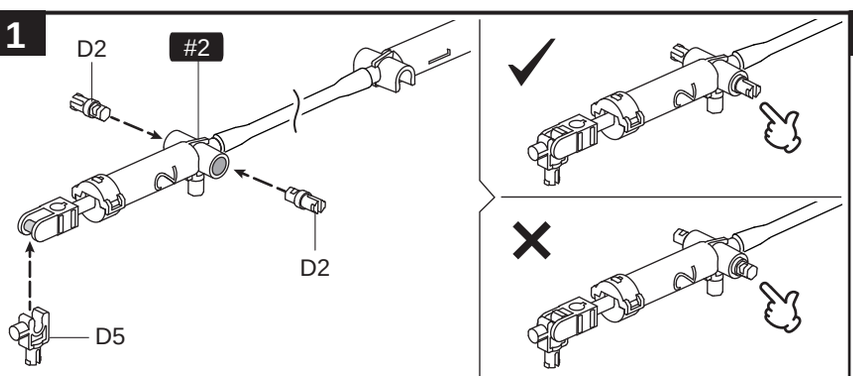

2

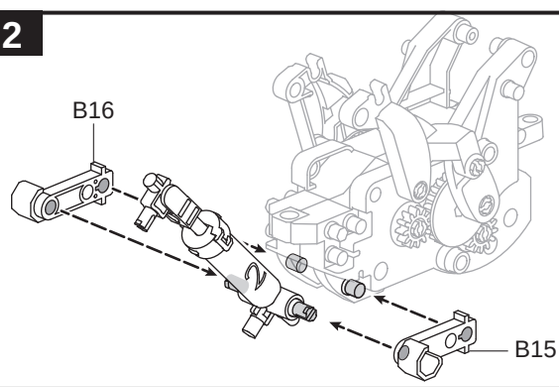

3

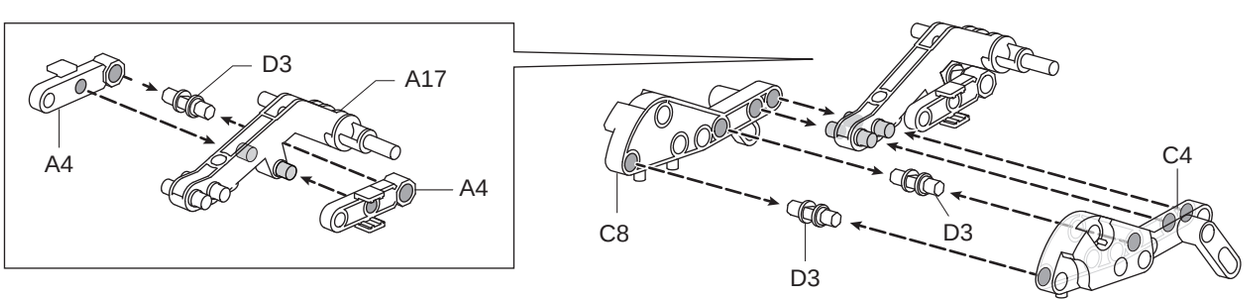

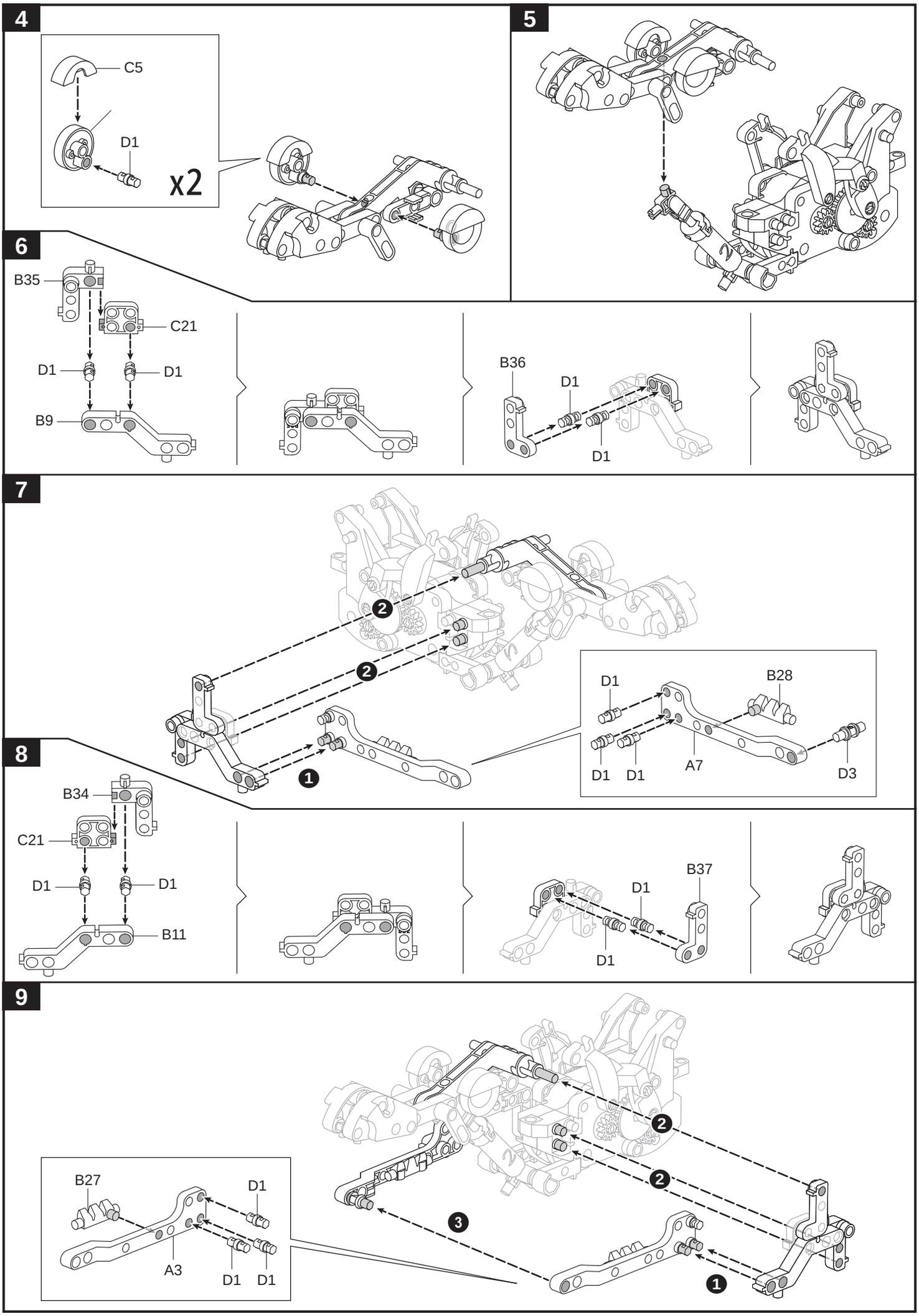
4
C5
D1
x2
5
6
B35
C21
D1
D1
B9
B36
D1
D1
7
2
2
1
D1
B28
D1
D1
A7
D3
8
B34
C21
D1
D1
B11
B37
D1
D1
9
B27
D1
A3
D1
D1
2
2
3
1

10

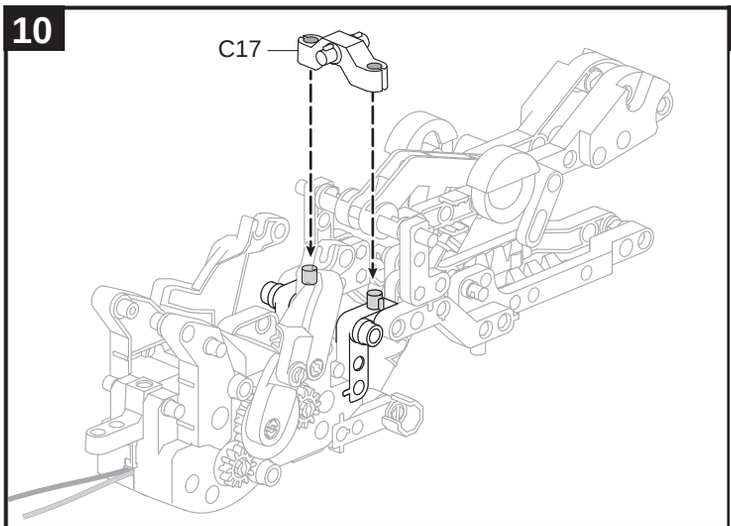
C17

11

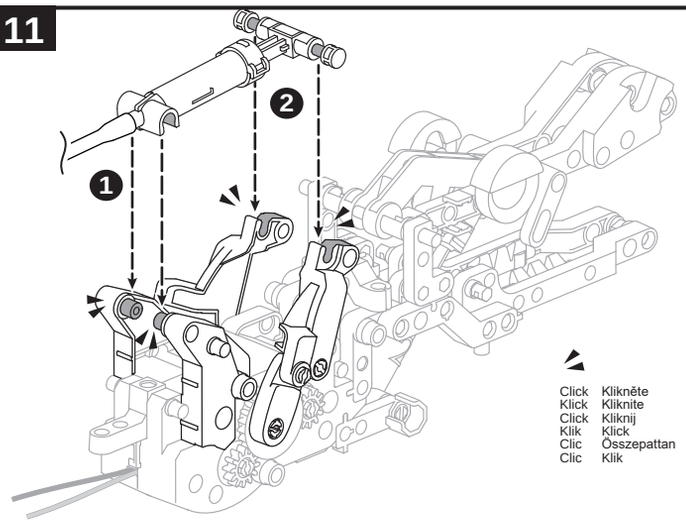
1
2
Click Klikněte
Klick Kliknite
Click Kliknij
Klik Klick
Clic Összepattan
Clic Klik

12

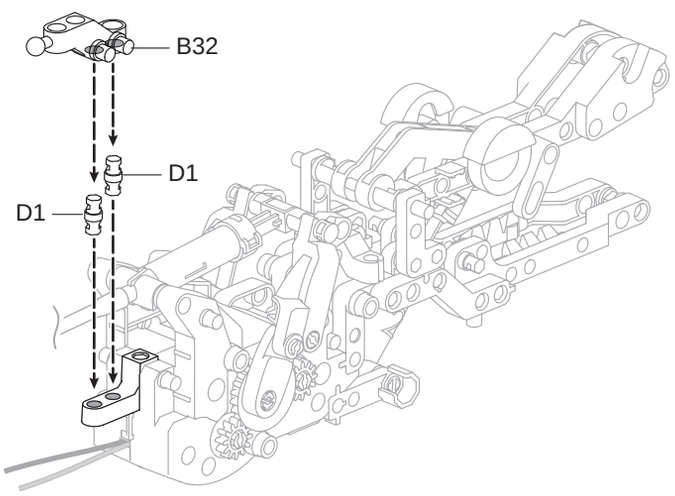
B32
D1
D1

13

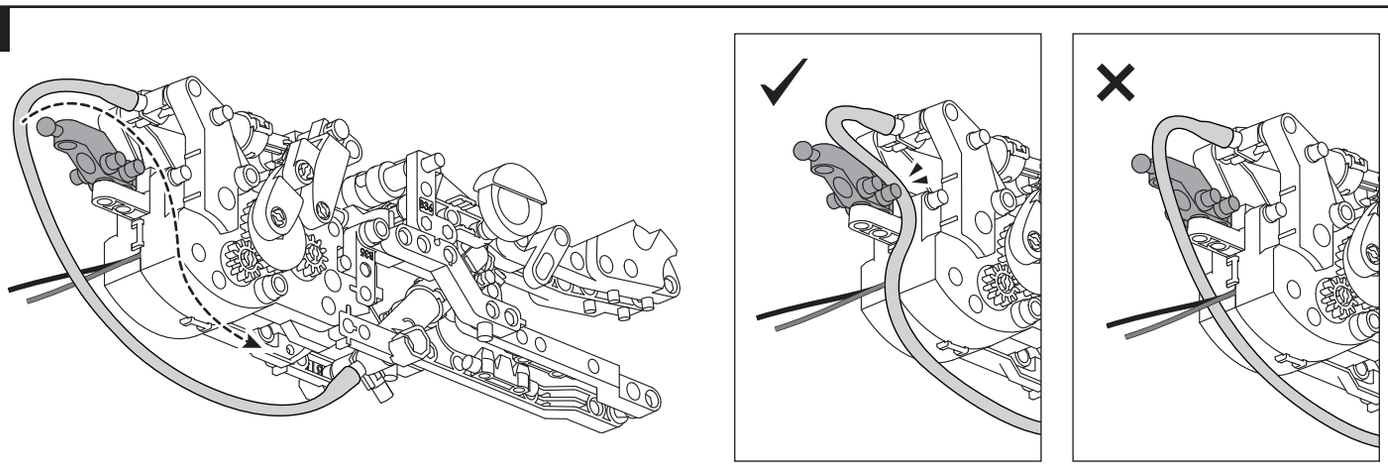

14

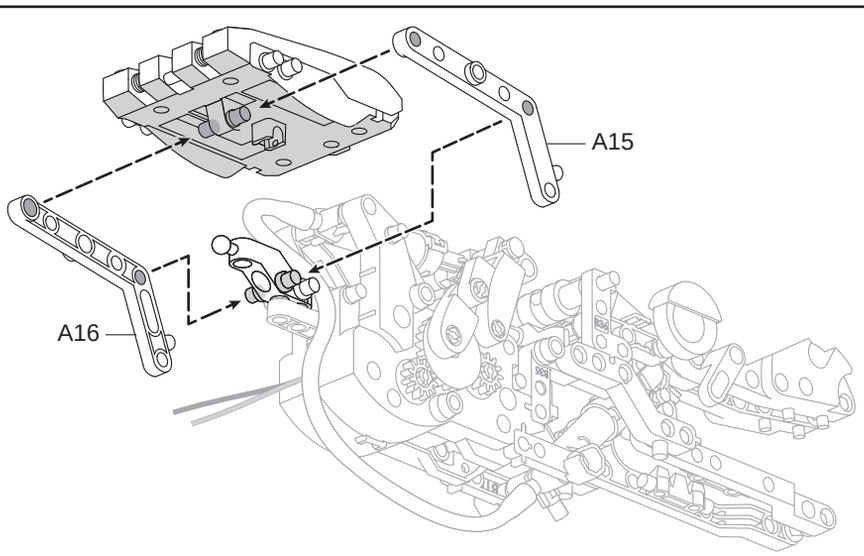
A15
A16

15

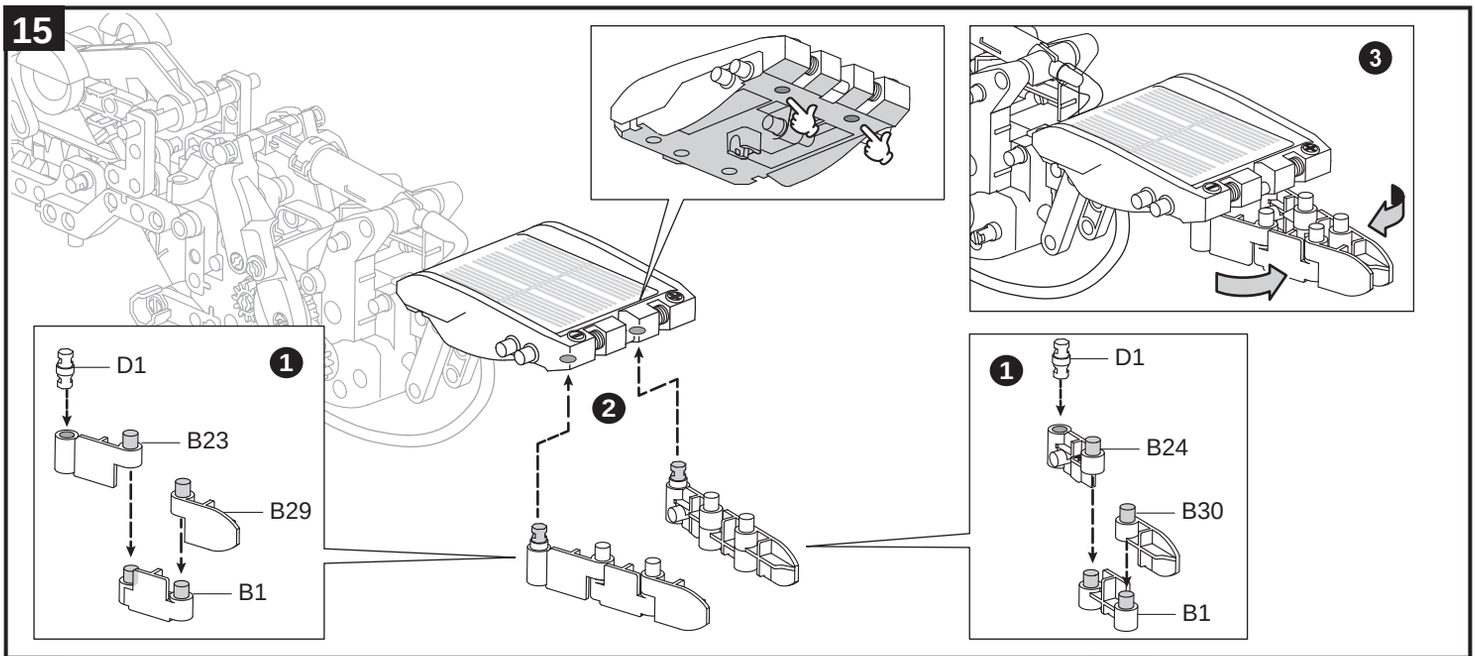
1
D1
B23
B29
B1
2
3
1
D1
B24
B30
B1

16

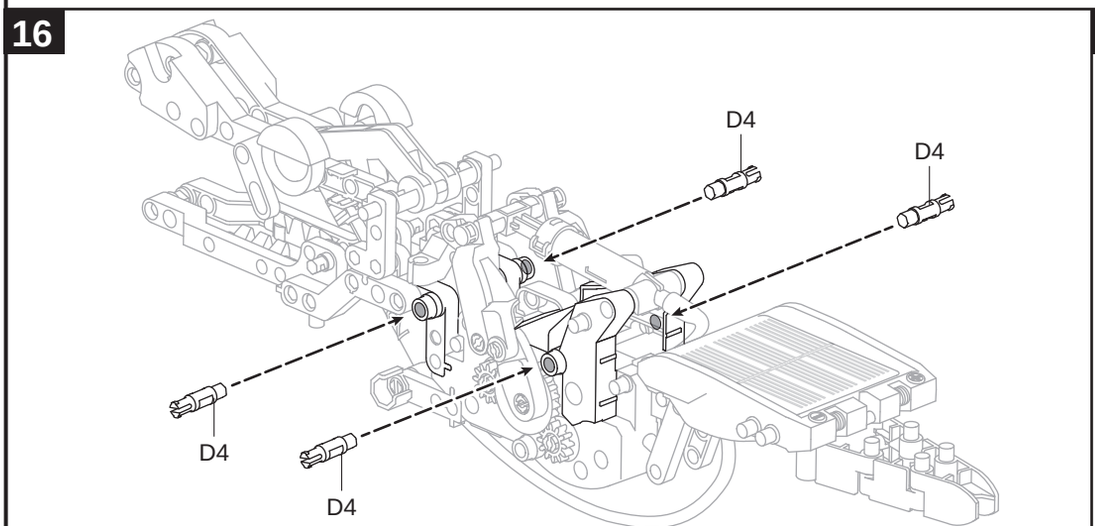
D4
D4
D4
D4

17

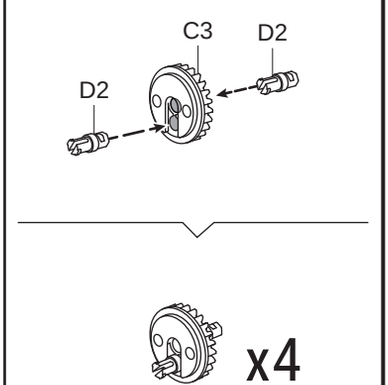
C3
D2
D2
x4

18

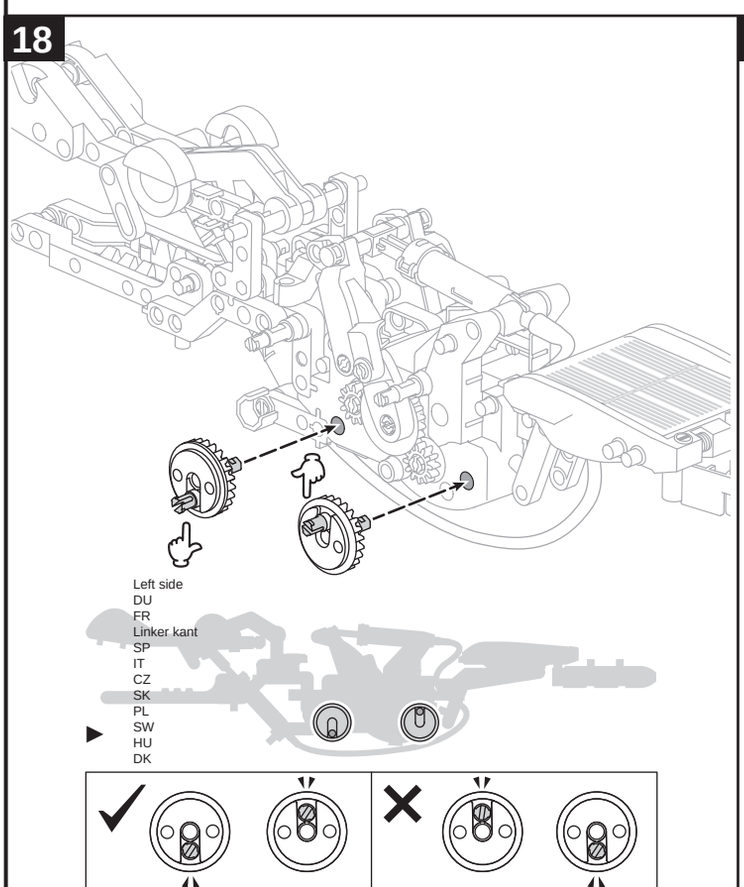
Left side
DU
FR
Linker kant
SP
IT
CZ
SK
PL
SW
HU
DK

19

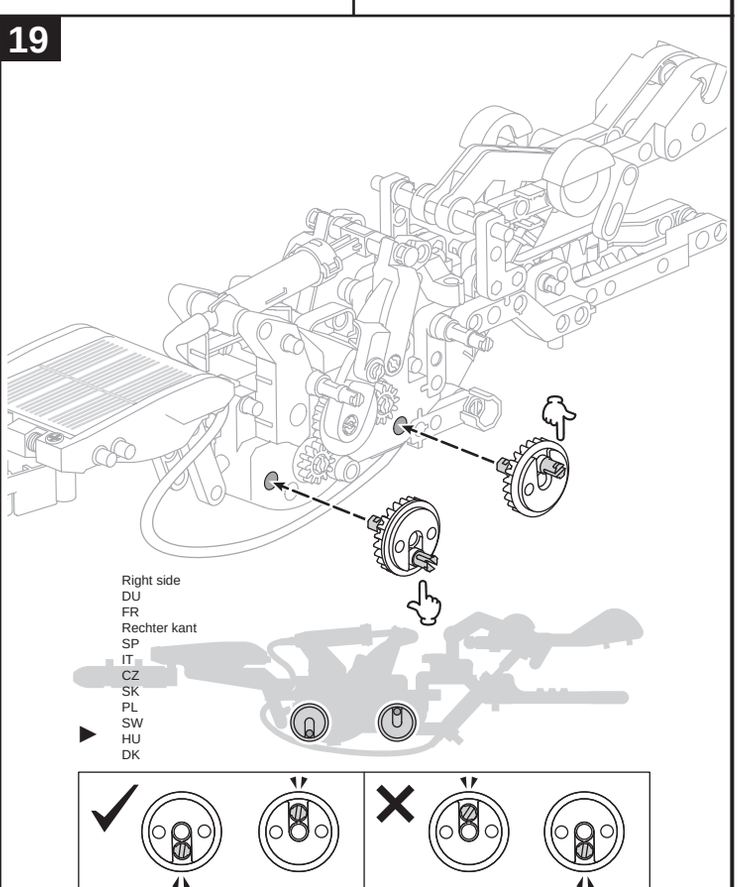
Right side
DU
FR
Rechter kant
SP
IT
CZ
SK
PL
SW
HU
DK

20

Front leg (left)
DU
FR
Voorbeen (links)
SP
IT
CZ
SK
PL
SW
HU
DK

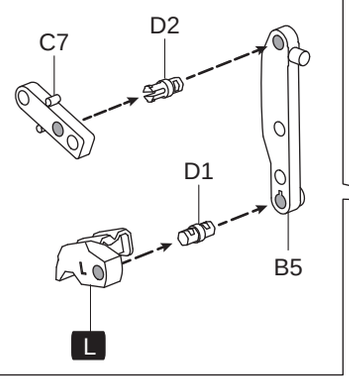

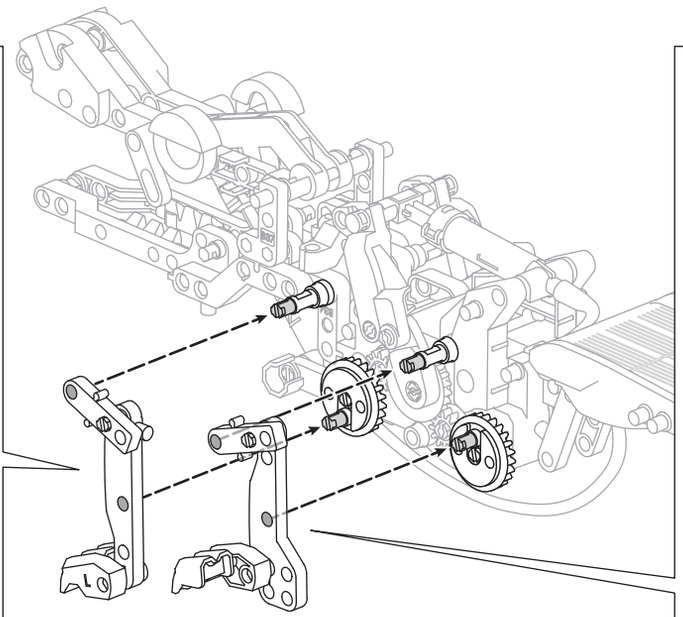

Rear leg (left)
DU
FR
Achterbeen (links)
SP
IT
CZ
SK
PL
SW
HU
DK

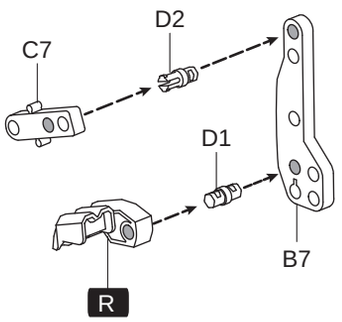

21

Rear leg (right)
DU
FR
Achterbeen (lrechts)
SP
IT
CZ
SK
PL
SW
HU
DK

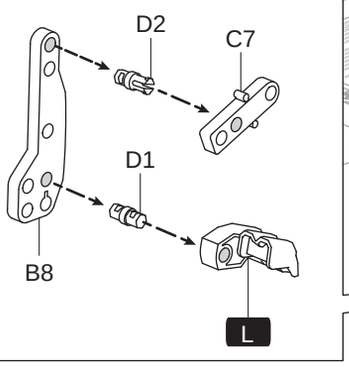

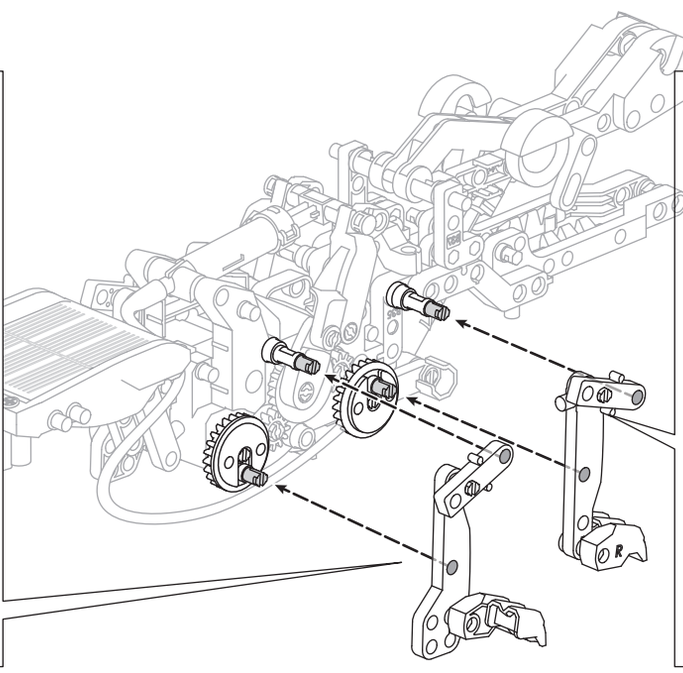

Front leg (right)
DU
FR
Voorbeen (rechts)
SP
IT
CZ
SK
PL
SW
HU
DK

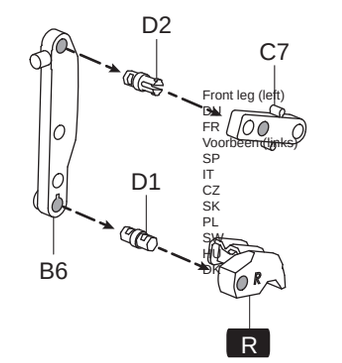

Front leg (left)
DU
FR
Voorbeen (links)
SP
IT
CZ
SK
PL
SW
HU
DK

22

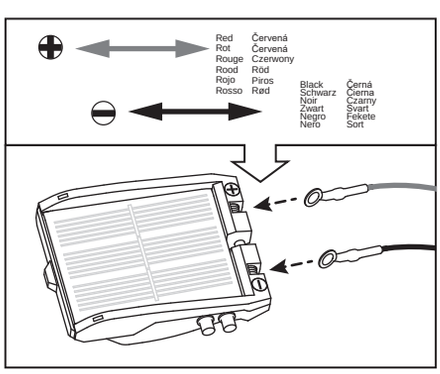

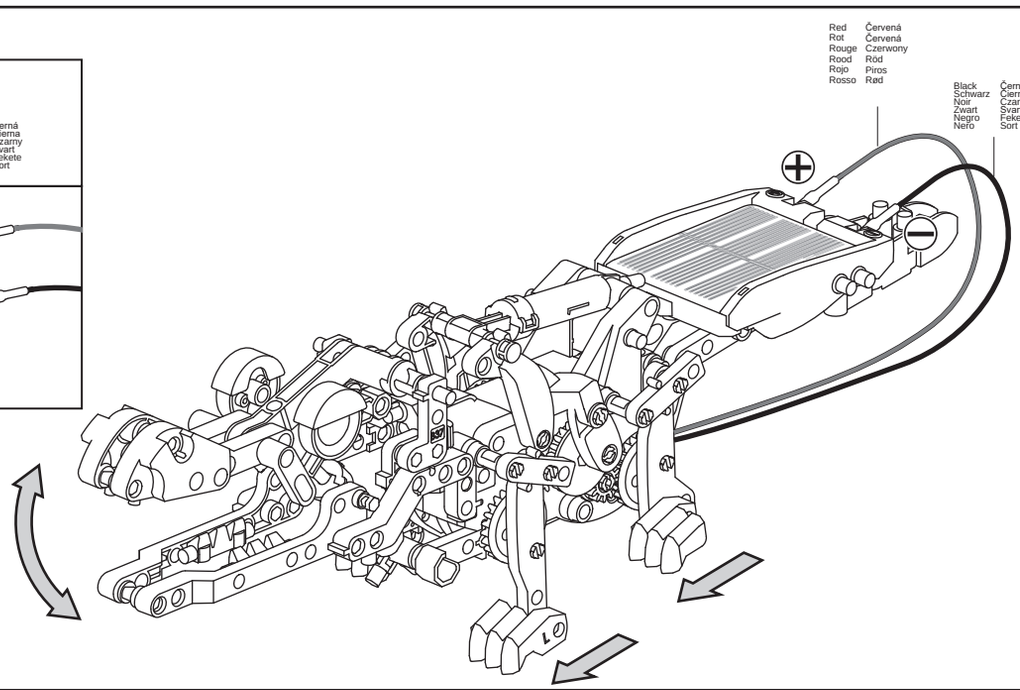

Assembly of the Pterosaurs model | Montage van het Pterosaurus model | CZ | SW
DU | SK | SK | HU
FR | PL | PL | DK

Check before assembly if hydraulic model functions properly | Controleer voor montage of het hydraulisch deel goed werkt | CZ | SW
DU | SK | SK | HU
FR | PL | PL | DK

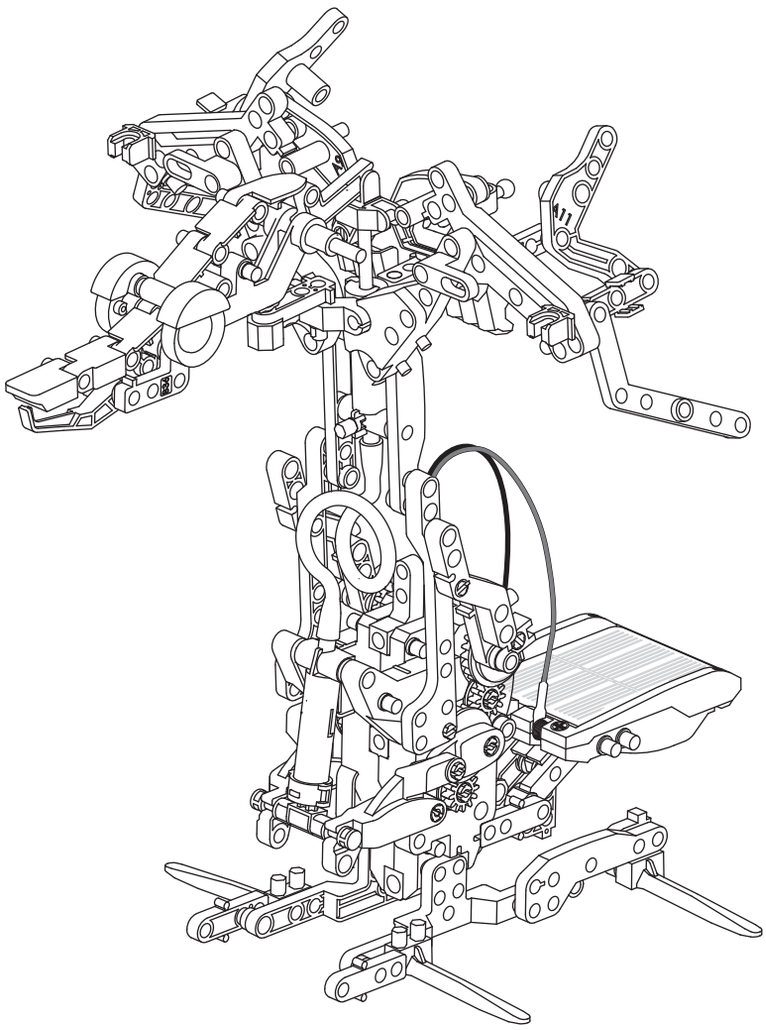

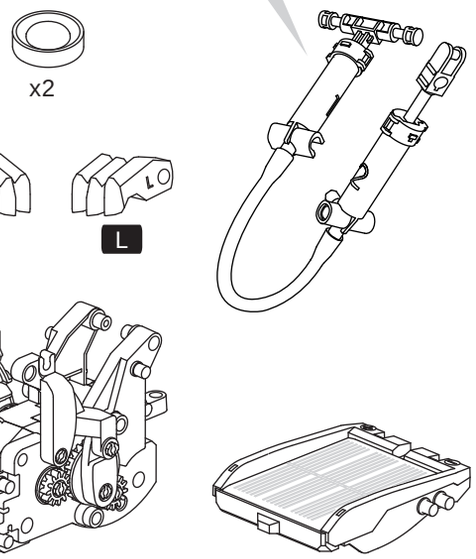

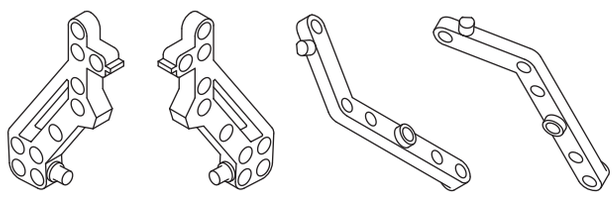
A19 A18 A15 A16

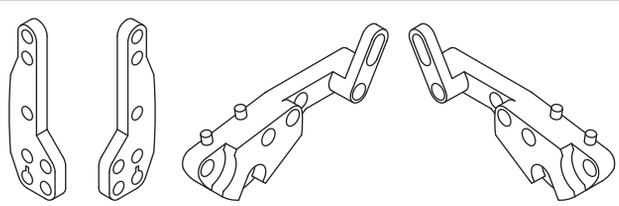
B7 B8 C8 C4

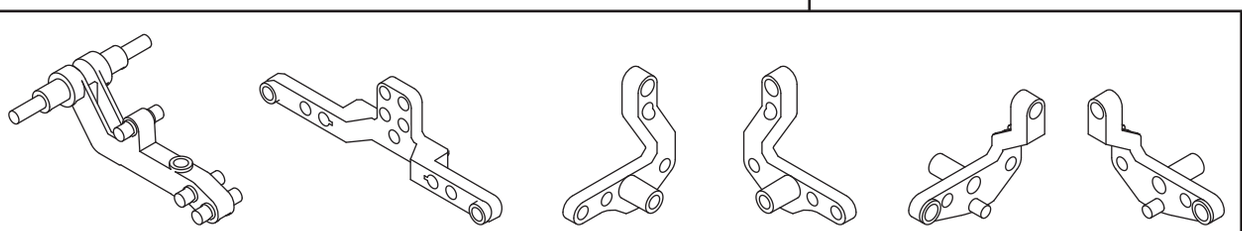
A17 C6x2 A10 A11 A9 A12

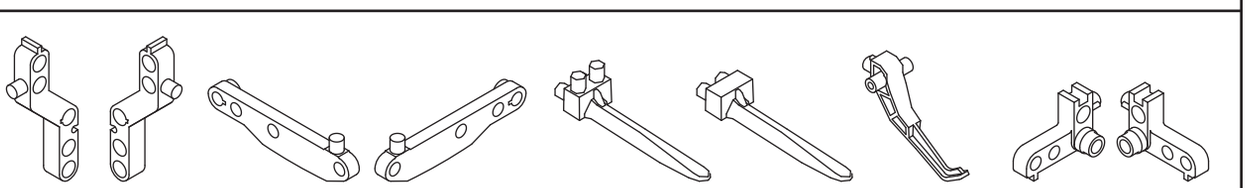
B11 B9 B6 B5 B33x2 B20x2 C22 B34 B35

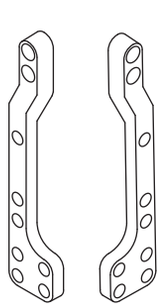
A3 A7

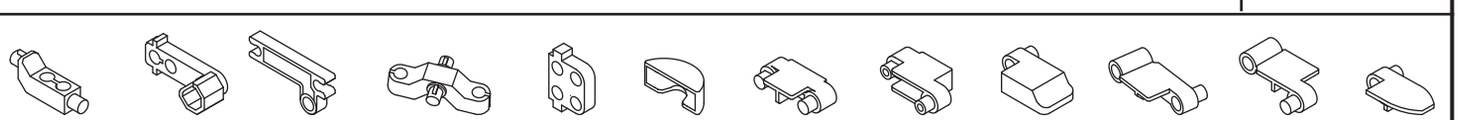
B14x3 B16 B22 C17 C21x2 C5x2 B1x2 B12 B13 B23 B24 B29

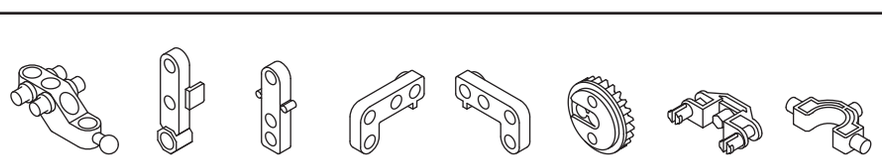
B32 A4x4 C7x5 B36 B37 C3x2 D7 D8

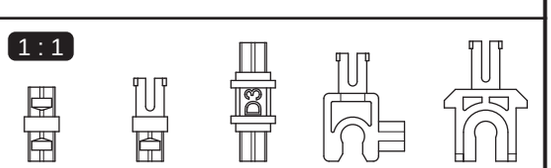

D1x34 D2x12 D3 D5x3 D6x2

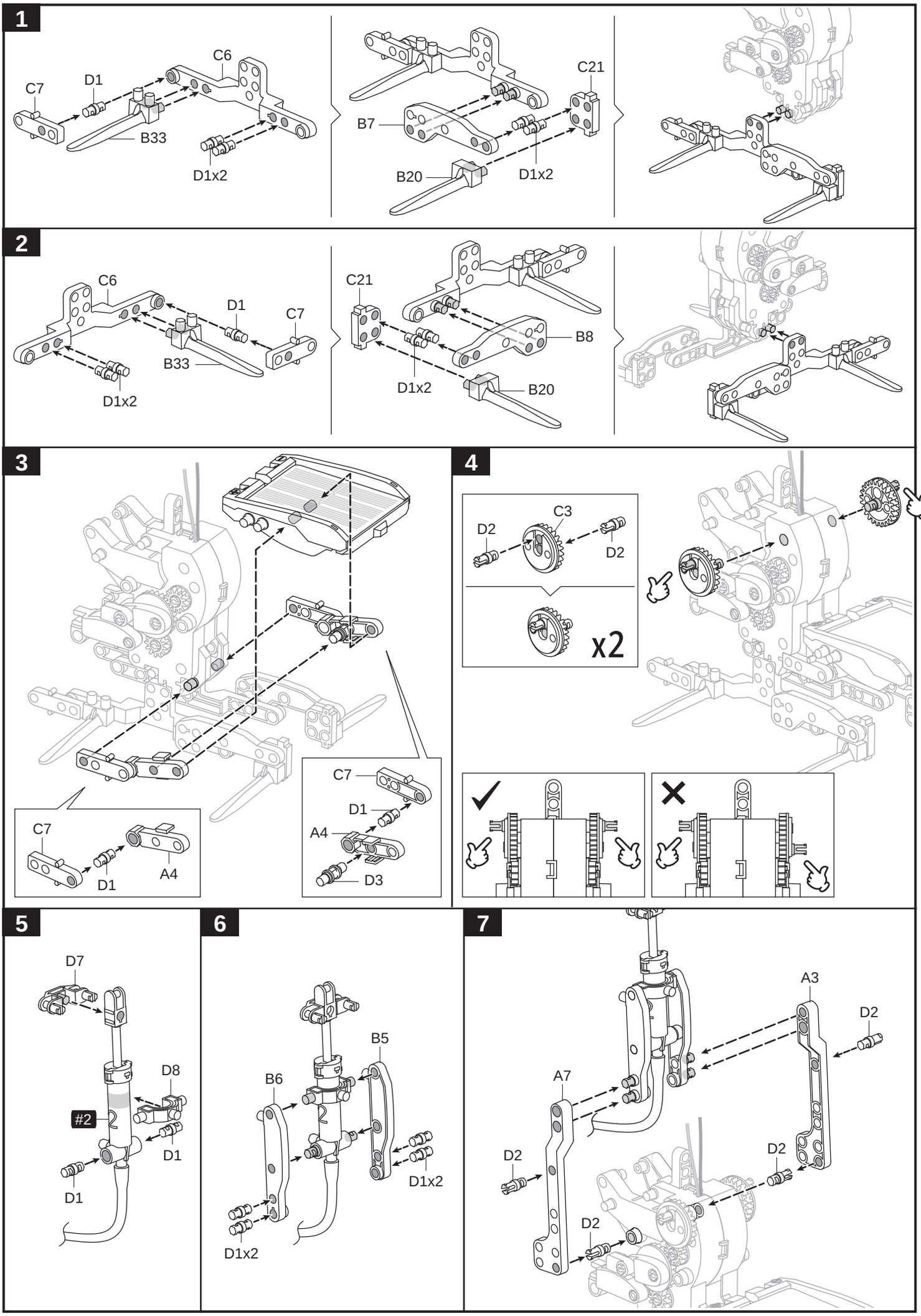
1
C7
D1
C6
B33
D1x2
C21
B7
B20
D1x2
2
C6
D1
C7
B33
D1x2
C21
B8
D1x2
B20
3
C7
D1
A4
C7
D1
A4
D3
4
C3
D2
D2
x2
5
D7
D8
#2
D1
D1
6
B5
B6
D1x2
D1x2
7
A3
D2
A7
D2
D2
D2

8

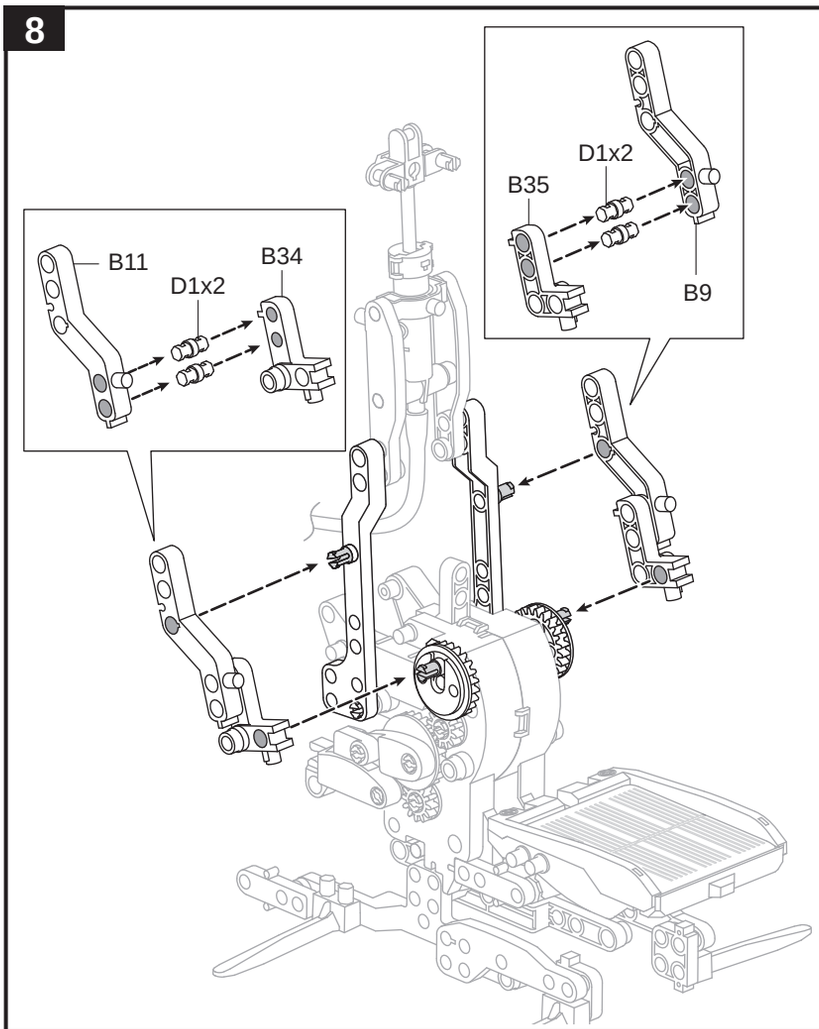

9

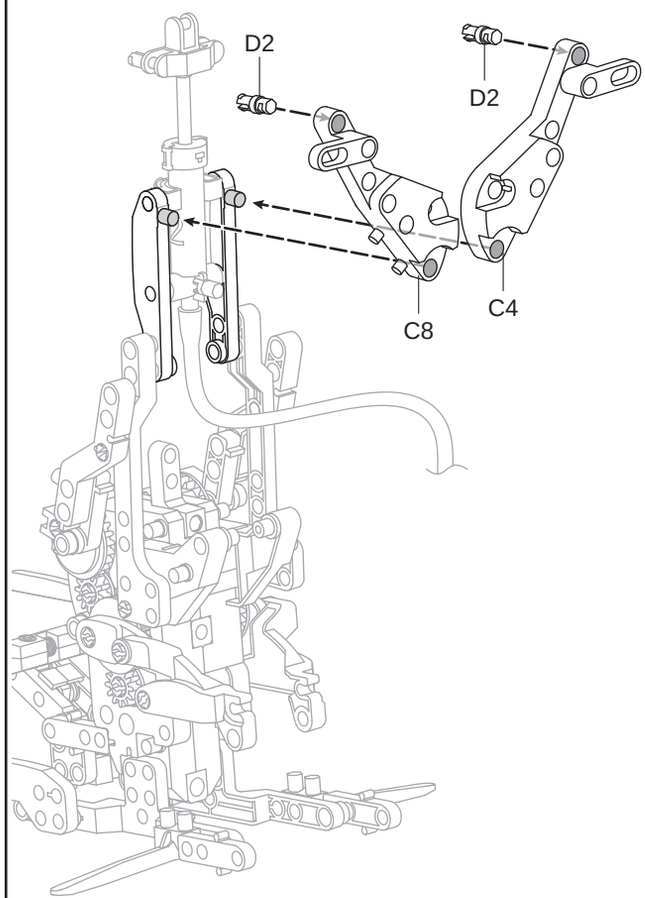

10

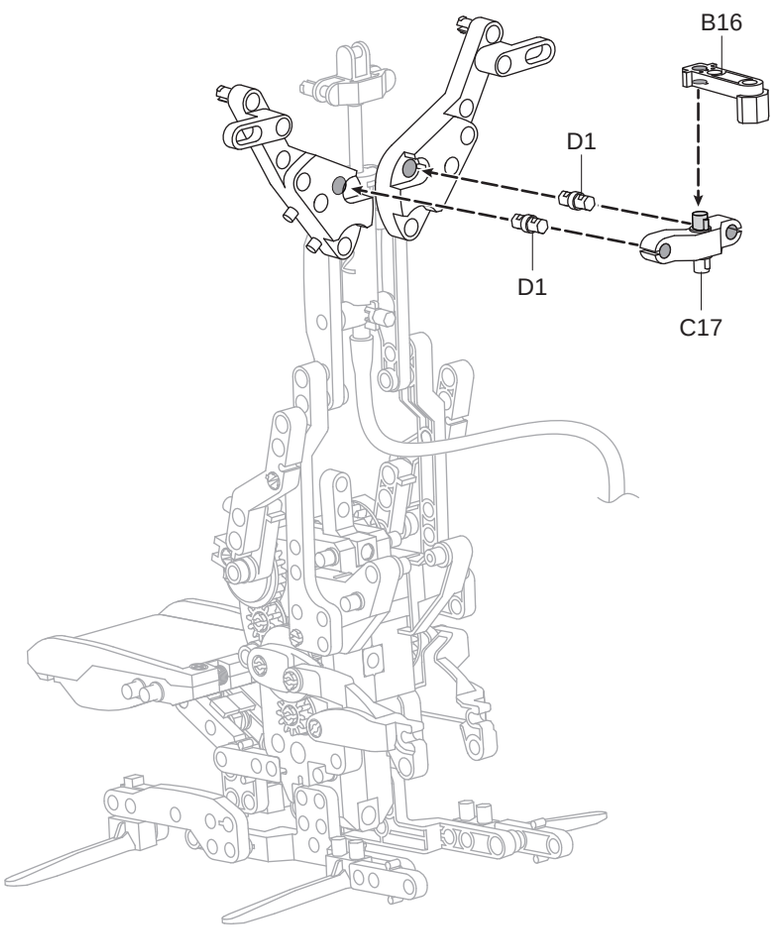

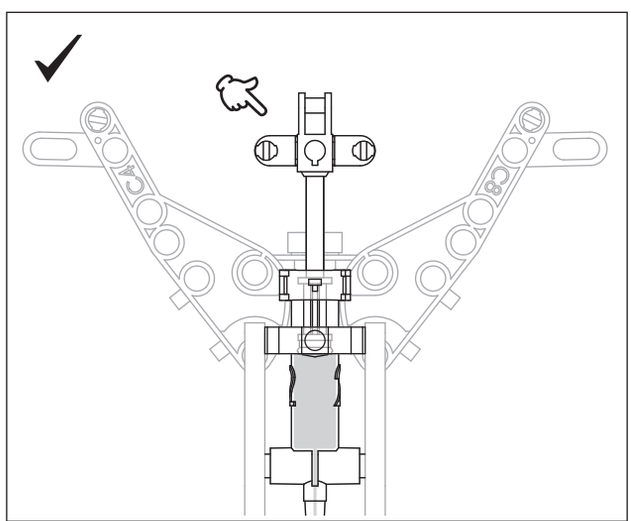

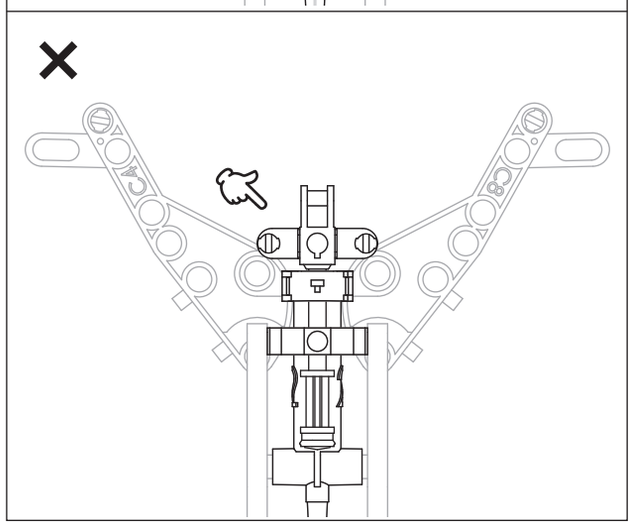

11

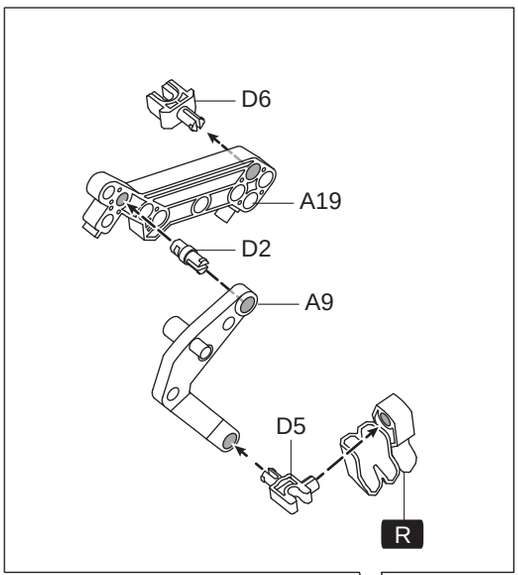

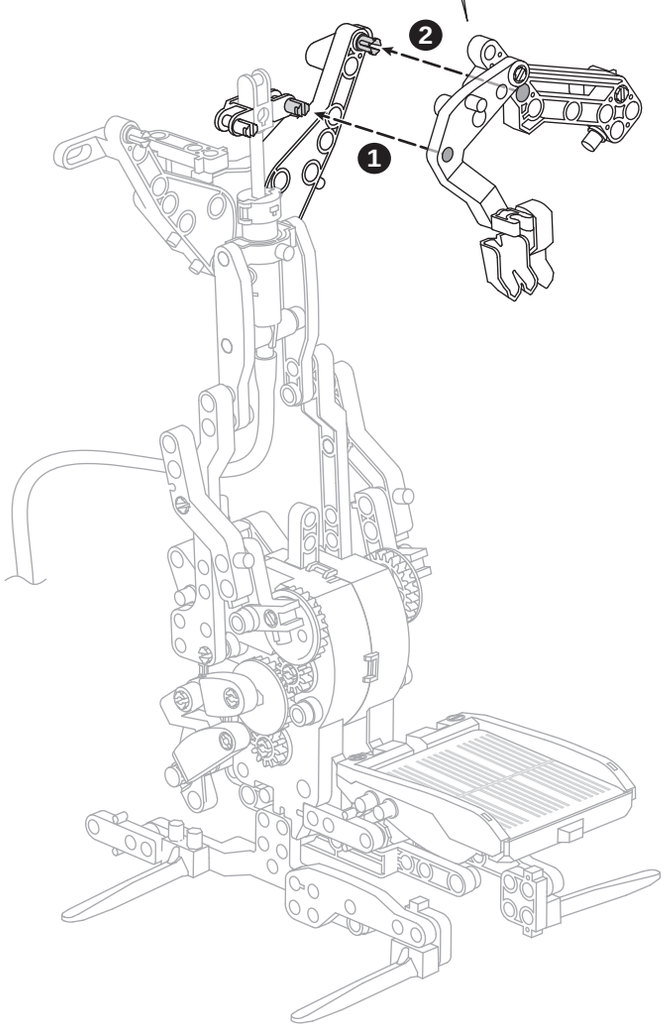

12

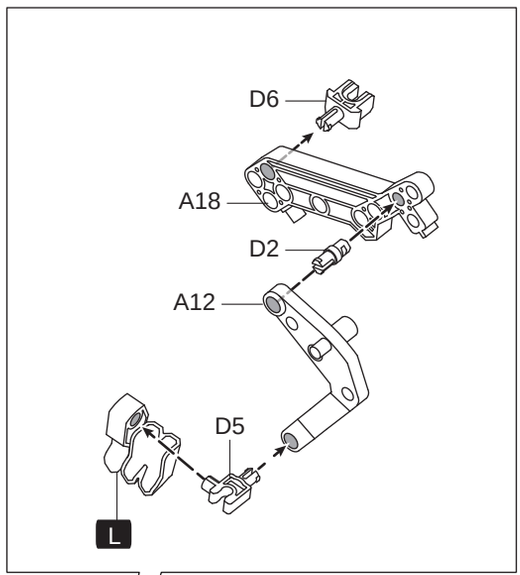

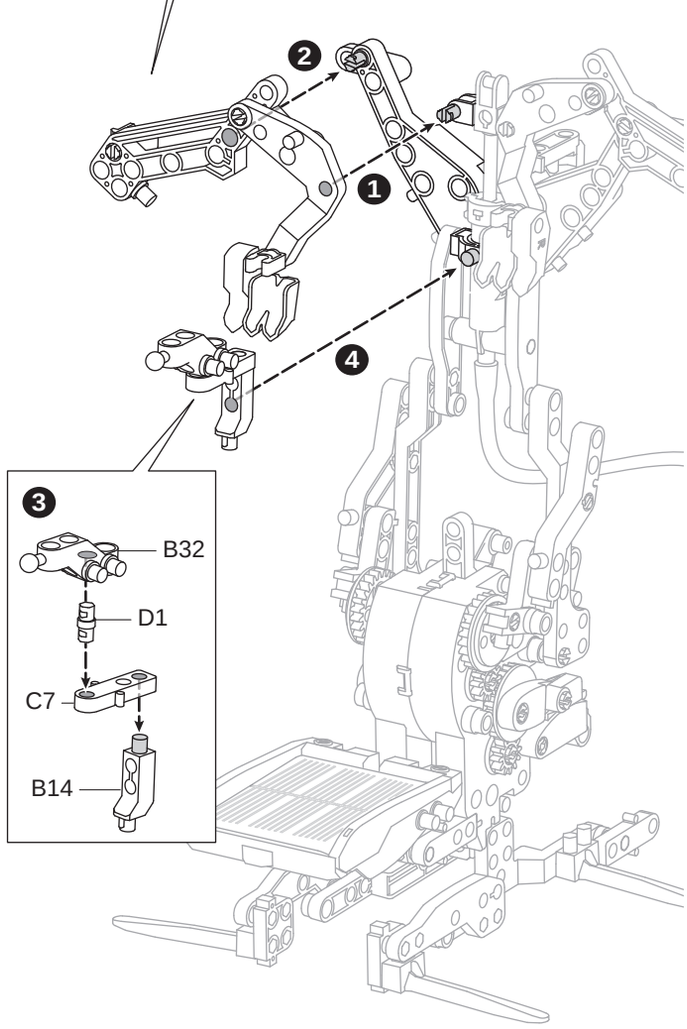

13

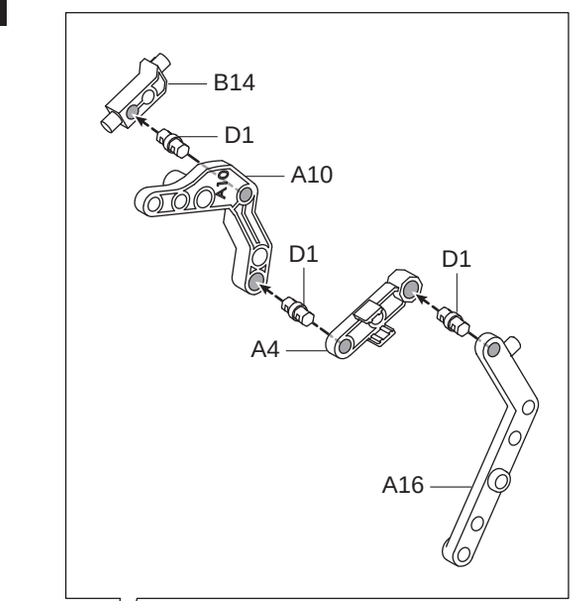
B14
D1
A10
D1
D1
A4
A16

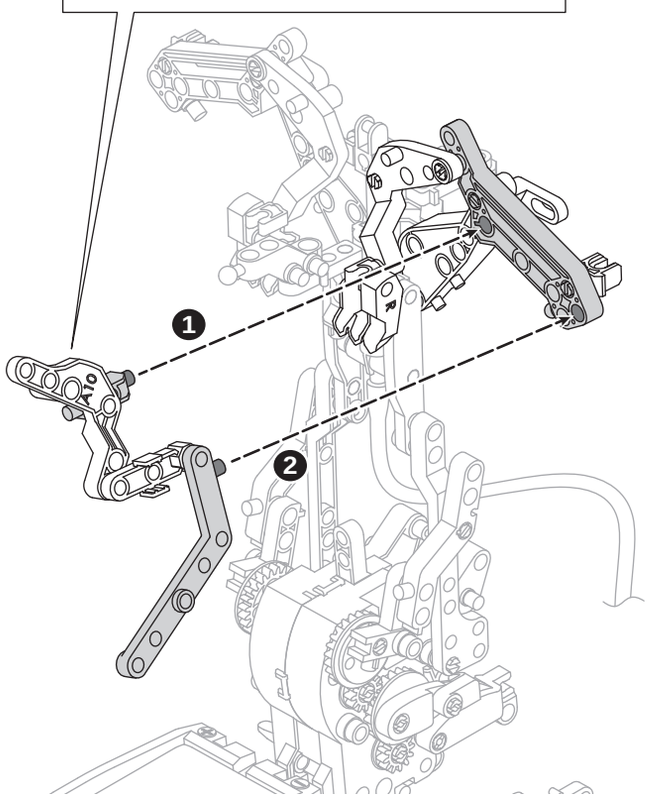
1
2

14

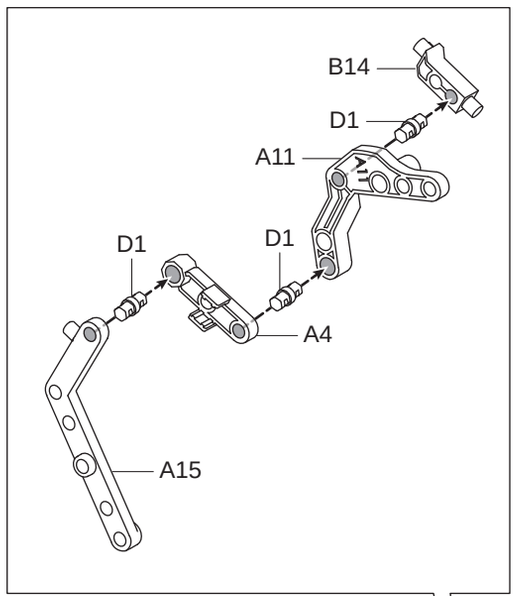
B14
D1
A11
D1
D1
A4
A15

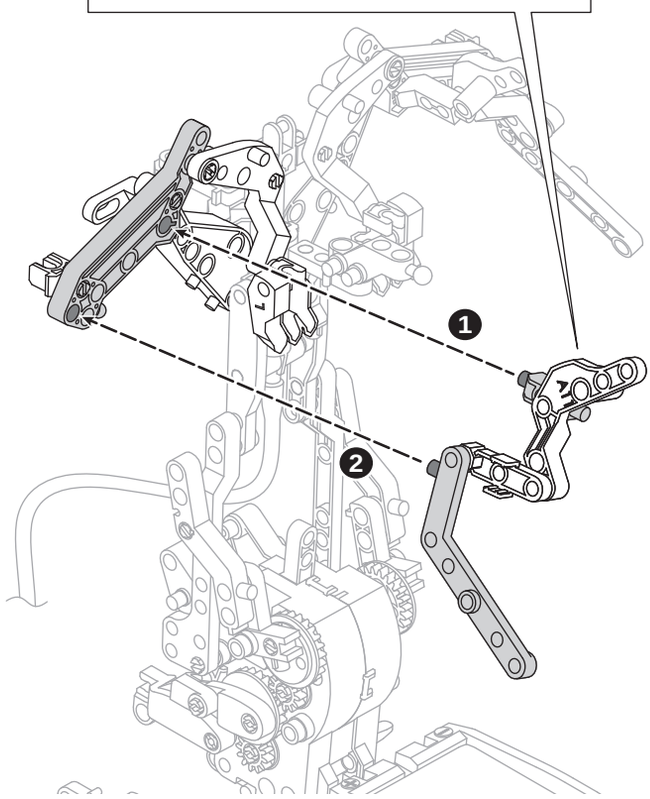
1
2

15

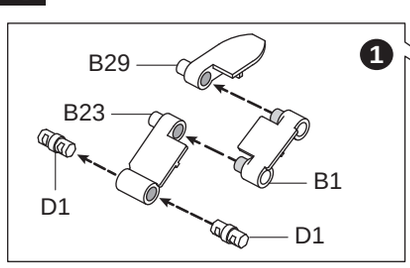
1
B29
B23
B1
D1
D1

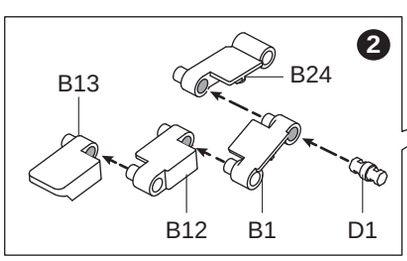
2
B13
B24
B12
B1
D1

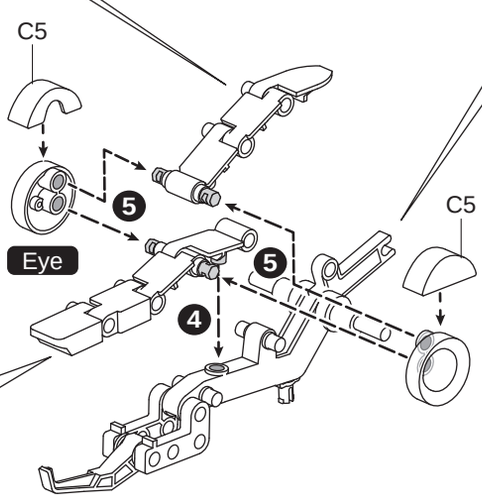
C5
5
Eye
5
4
C5

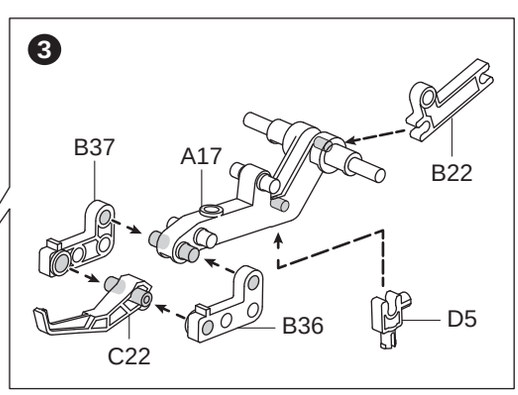
3
B37
A17
B22
B36
D5
C22

16

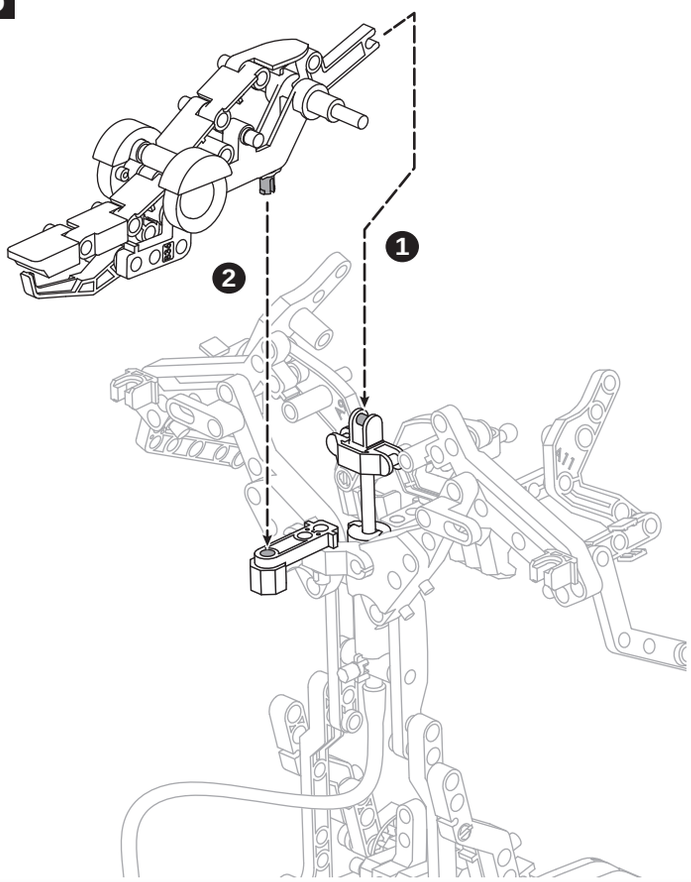
1
2

17

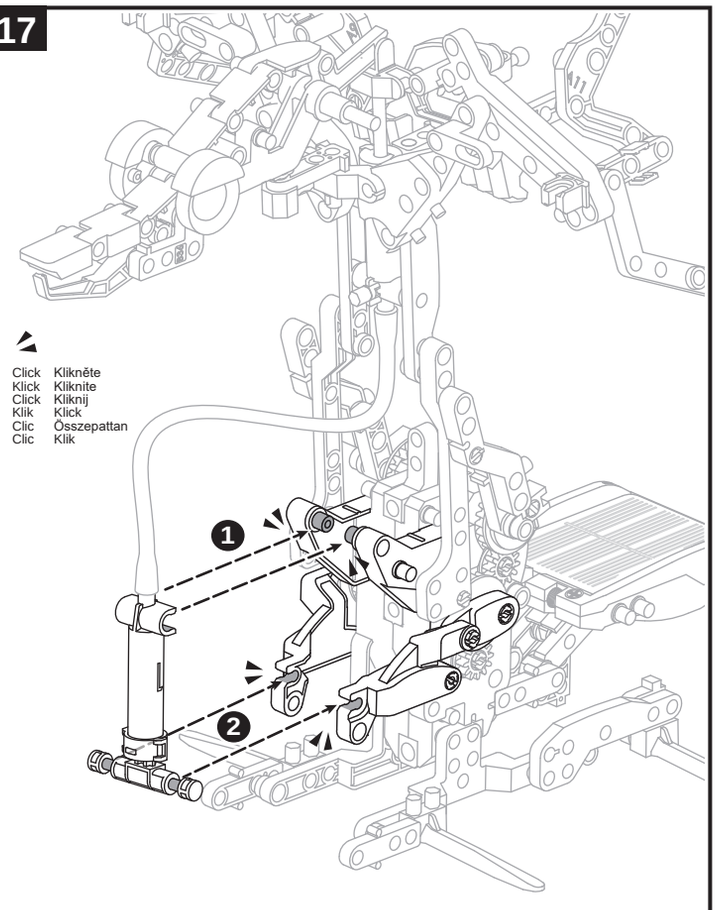
Click Kliknete
Klick Kliknite
Click Kliknij
Klik Klick
Clic Összepattan
Clic Klik
1
2

18

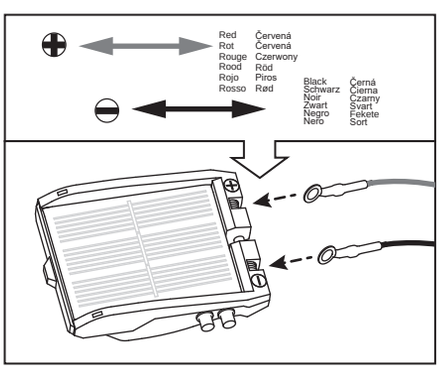
Red Červená
Rot Červená
Rouge Czerwony
Rood Röd
Rojo Piros
Rosso Rød
Black Černá
Schwarz Cierna
Noir Czarny
Zwart Svart
Negro Fekete
Nero Sort

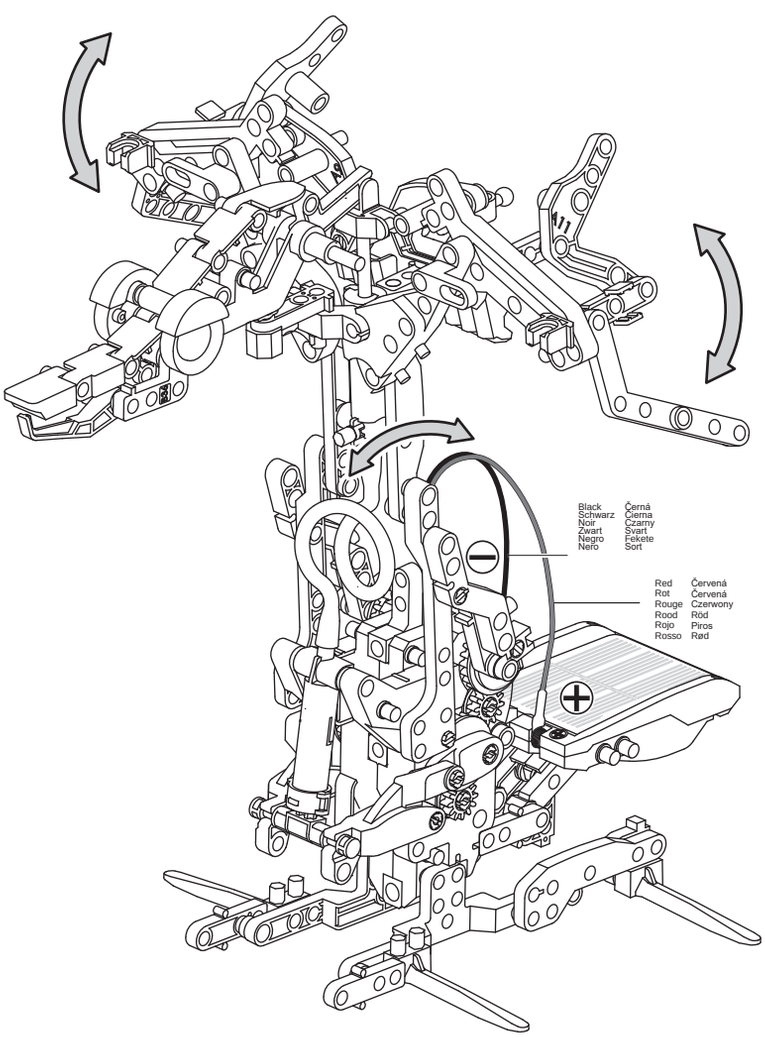
Black Černá
Schwarz Cierna
Noir Czarny
Zwart Svart
Negro Fekete
Nero Sort
Red Červená
Rot Červená
Rouge Czerwony
Rood Röd
Rojo Piros
Rosso Rød

Assembly of the Pterosaurs model | Montage van het Pterosaurus model | CZ
DU | SK | SK
FR | PL | PL

Check before assembly if hydraulic model functions properly | Controleer voor montage of het hydraulisch deel goed werkt | CZ | SW
DU | SK | SK | HU
FR | PL | PL | DK

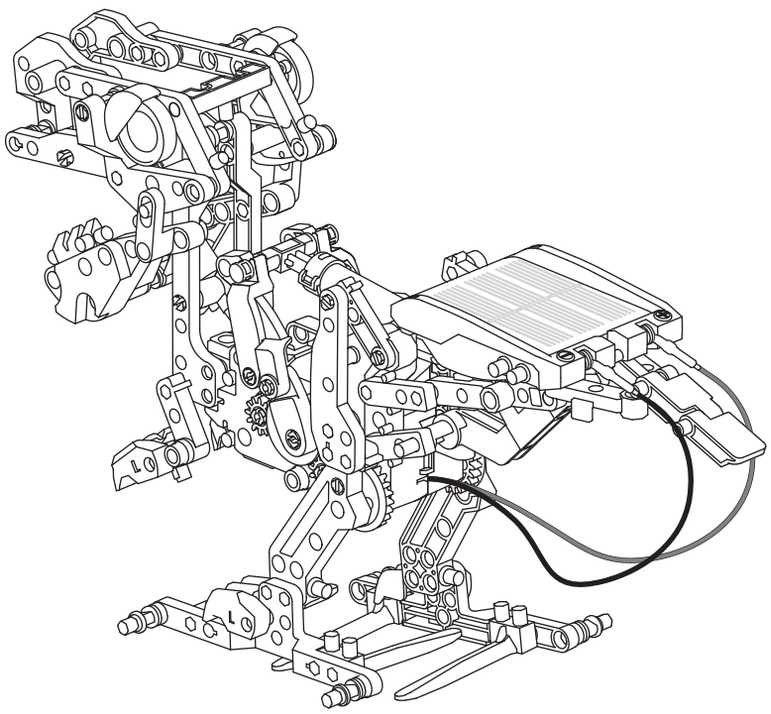

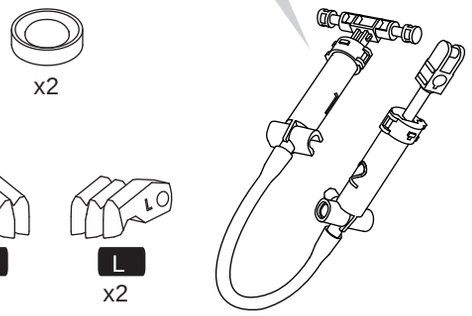

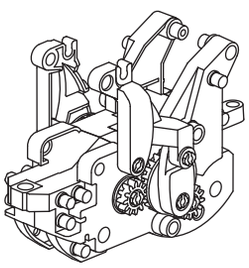

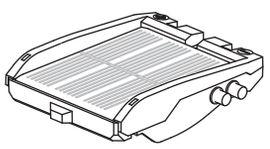

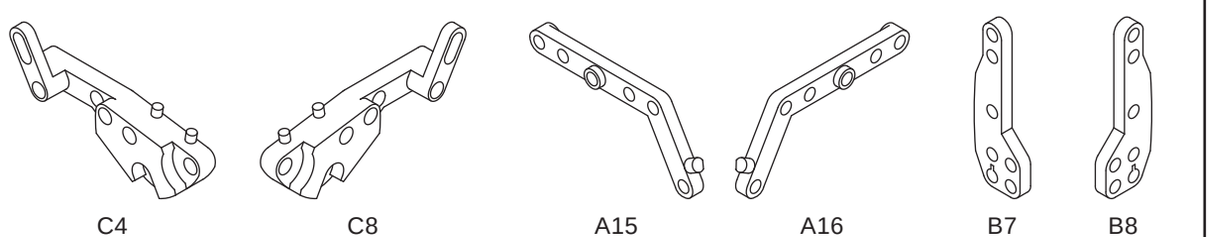

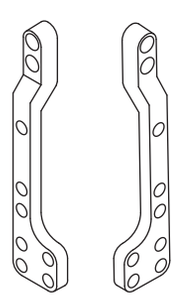

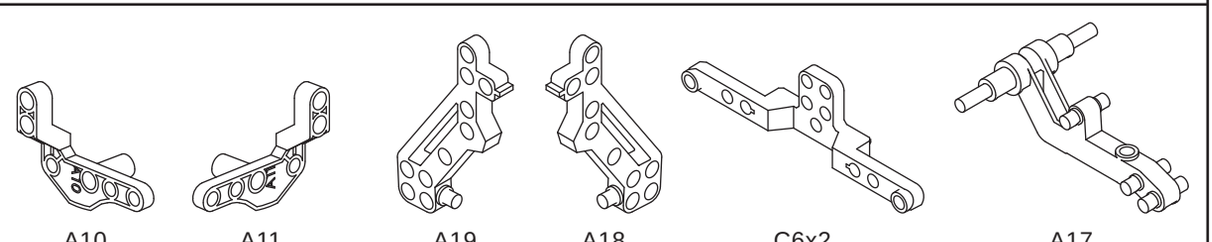

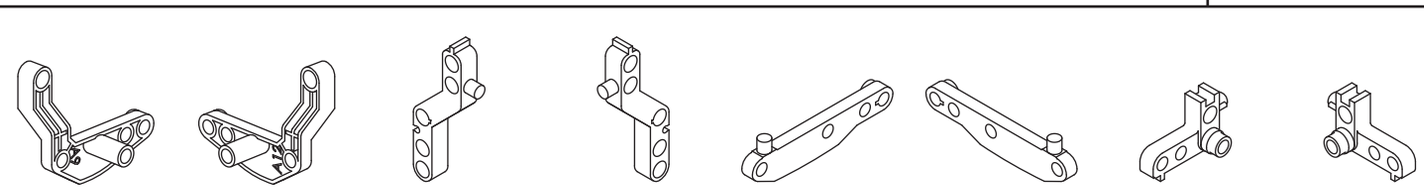

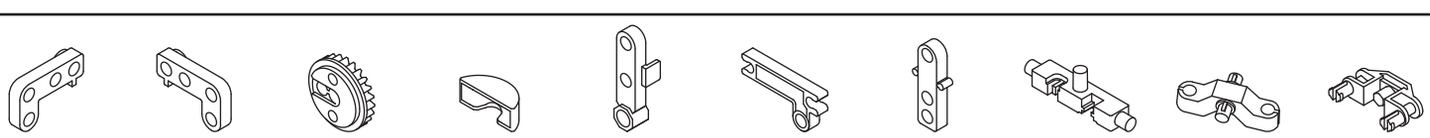

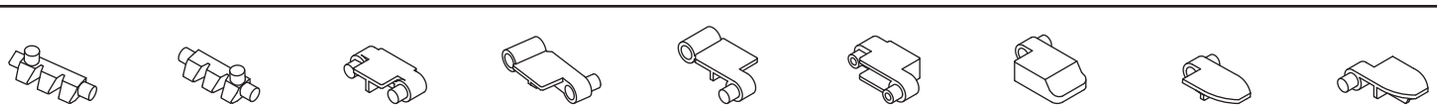

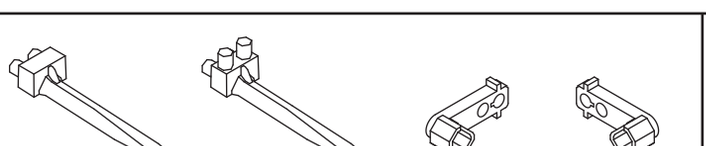

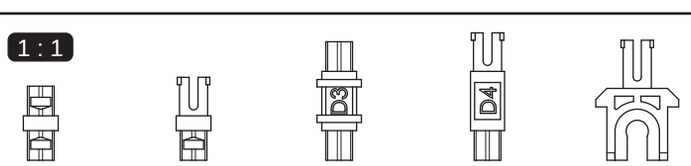

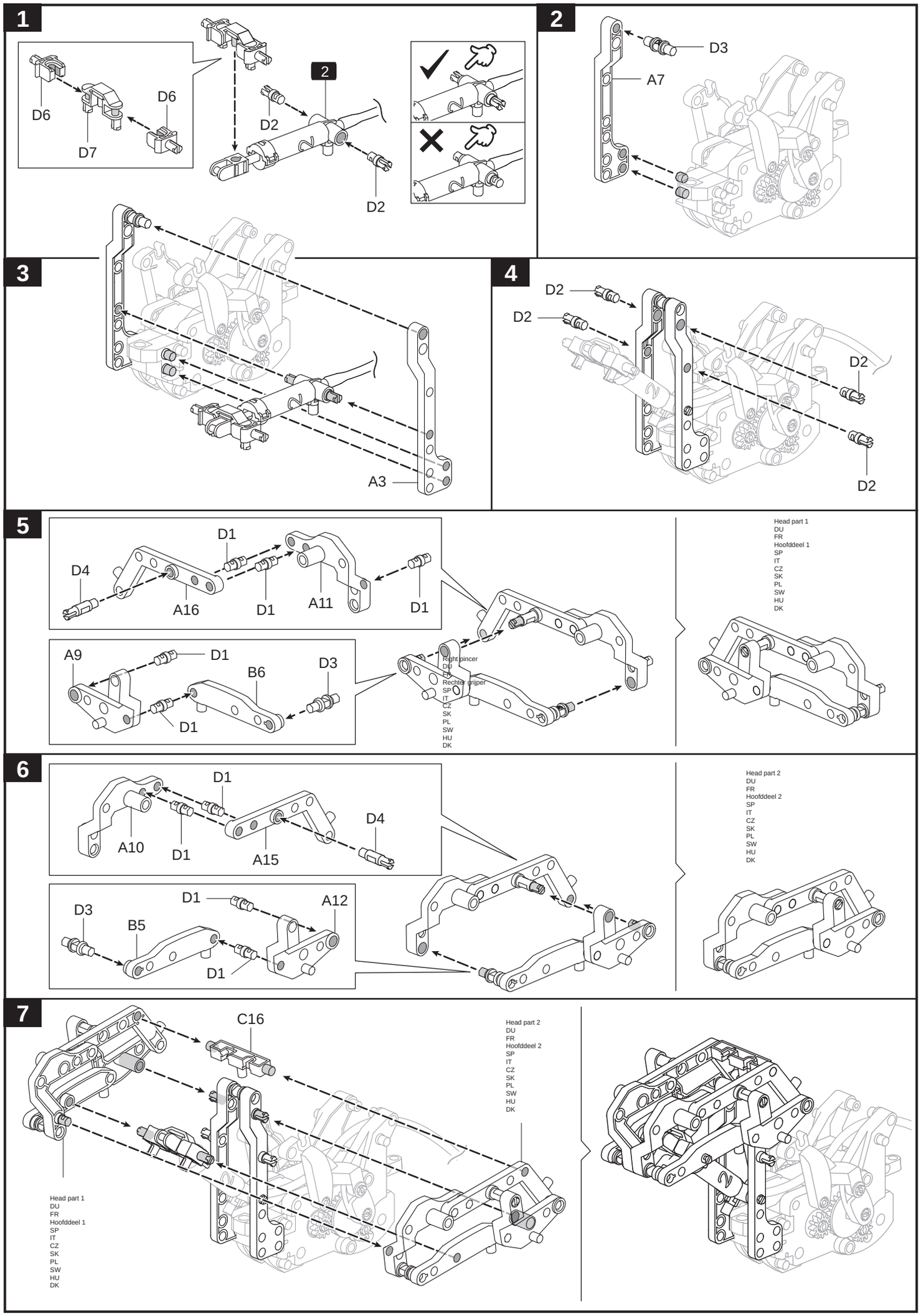
1
D6
D6
D7
2
D2
D2
2
D3
A7
3
A3
4
D2
D2
D2
D2
5
D1
D4
A16
D1
A11
D1
A9
D1
B6
D3
D1
Right pincer
DU
FR
Rechter grijper
SP
IT
CZ
SK
PL
SW
HU
DK
Head part 1
DU
FR
Hoofddeel 1
SP
IT
CZ
SK
PL
SW
HU
DK
6
D1
A10
D1
A15
D4
D1
D3
B5
D1
A12
Head part 2
DU
FR
Hoofddeel 2
SP
IT
CZ
SK
PL
SW
HU
DK
7
C16
Head part 2
DU
FR
Hoofddeel 2
SP
IT
CZ
SK
PL
SW
HU
DK
Head part 1
DU
FR
Hoofddeel 1
SP
IT
CZ
SK
PL
SW
HU
DK

8

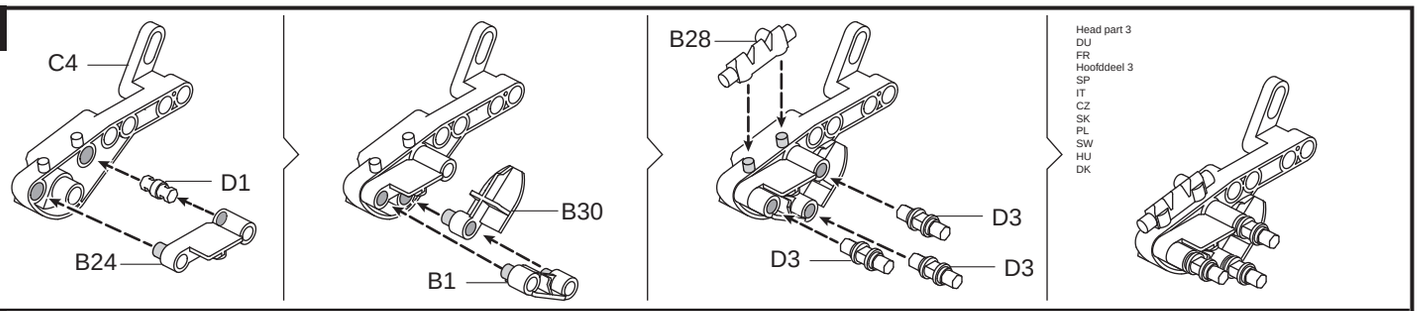
C4
D1
B24
B30
B1
B28
D3
D3
D3
Head part 3
DU
FR
Hoofddeel 3
SP
IT
CZ
SK
PL
SW
HU
DK

9

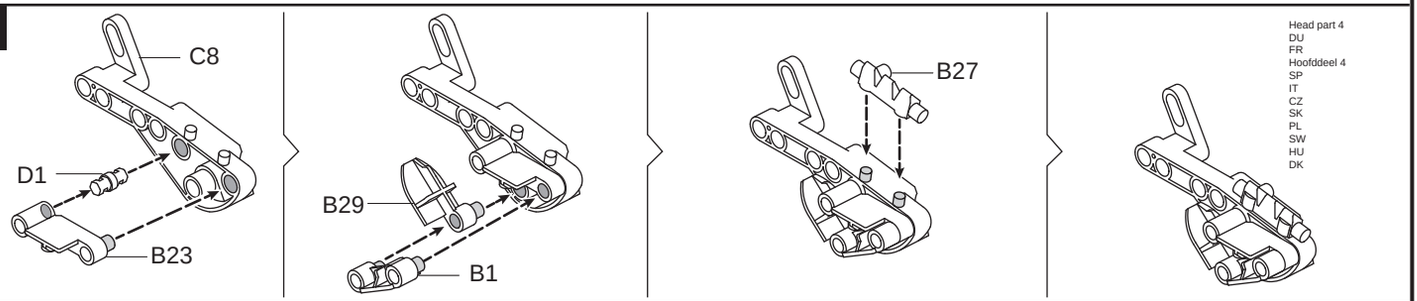
C8
D1
B23
B29
B1
B27
Head part 4
DU
FR
Hoofddeel 4
SP
IT
CZ
SK
PL
SW
HU
DK

10

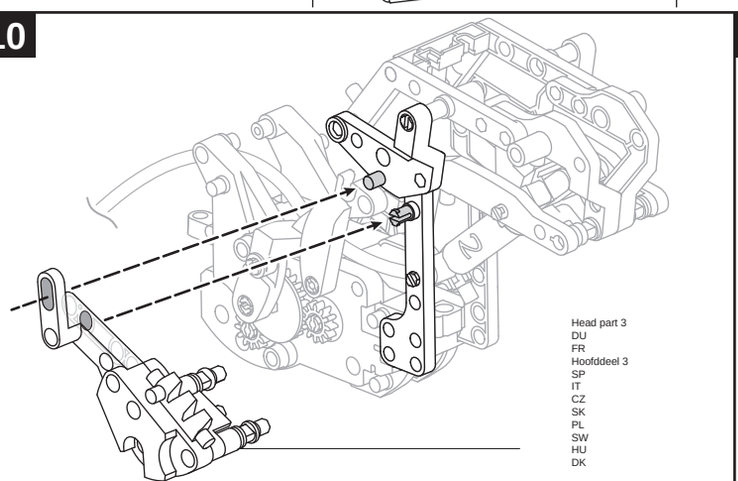
Head part 3
DU
FR
Hoofddeel 3
SP
IT
CZ
SK
PL
SW
HU
DK

11

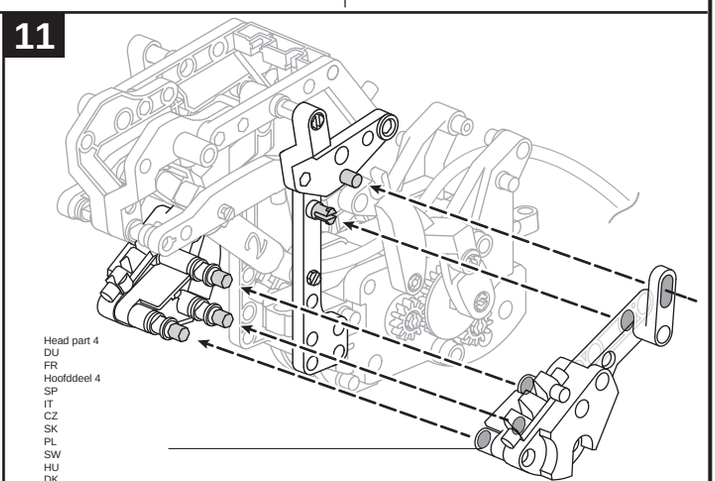
Head part 4
DU
FR
Hoofddeel 4
SP
IT
CZ
SK
PL
SW
HU
DK

12

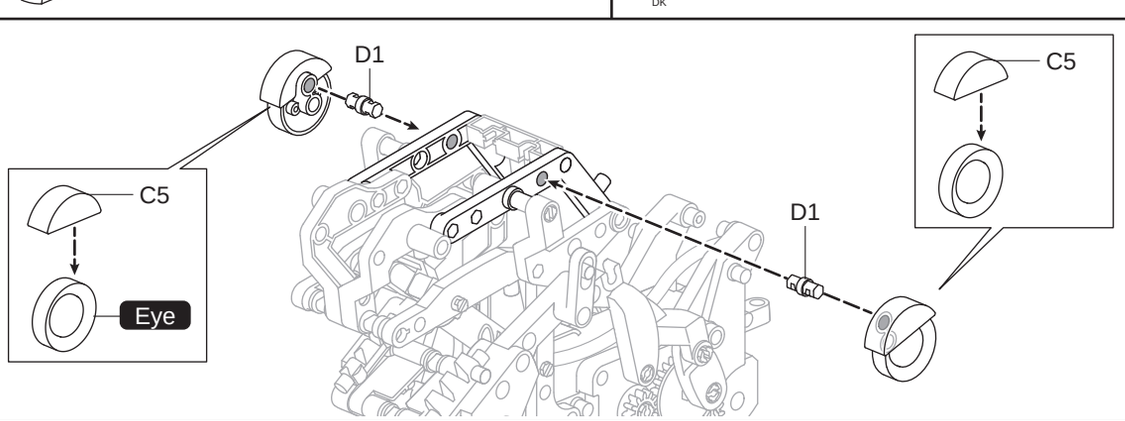
D1
C5
C5
Eye
D1

13

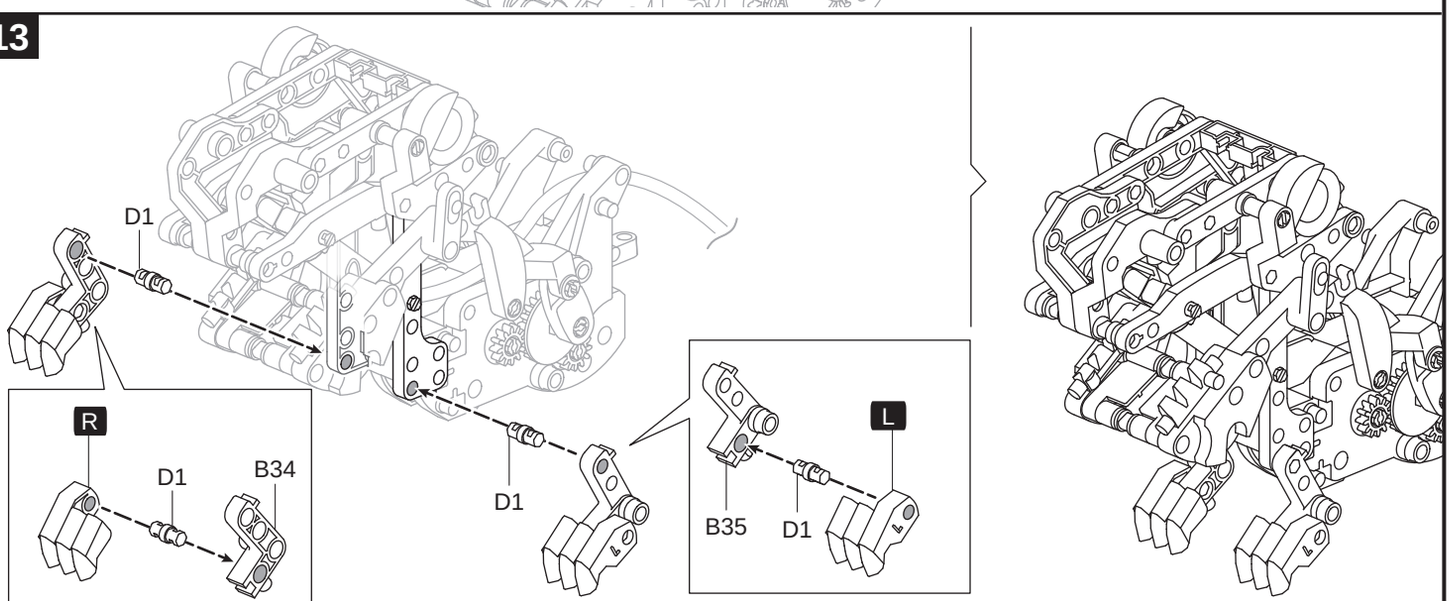
D1
R
D1
B34
D1
L
B35
D1

14

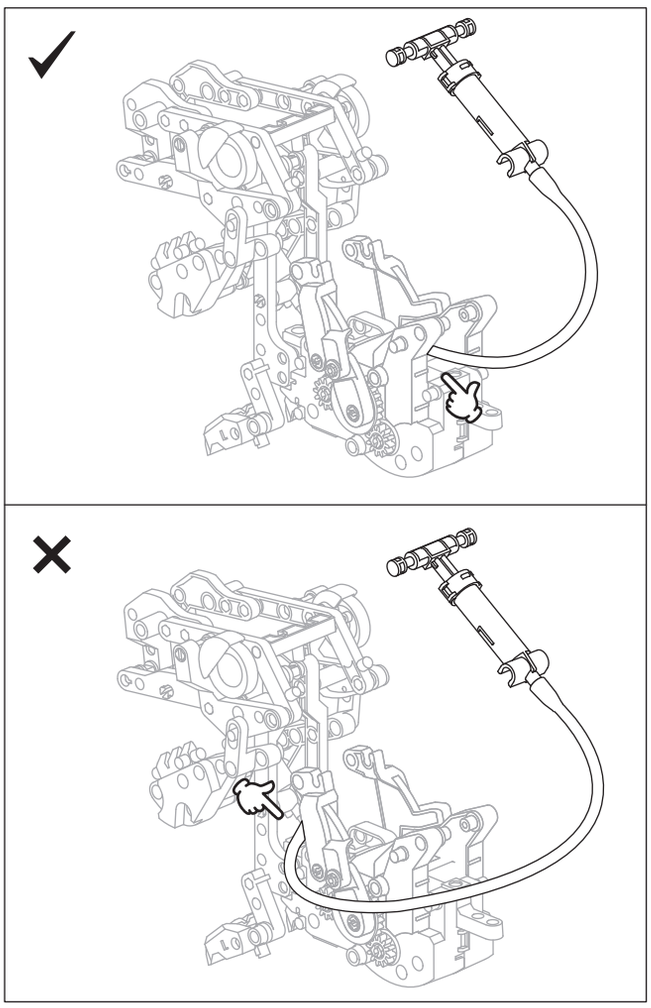

Click Klikněte
Klick Kliknite
Click Kliknij
Klik Klick
Clic Összepattan
Clic Klik

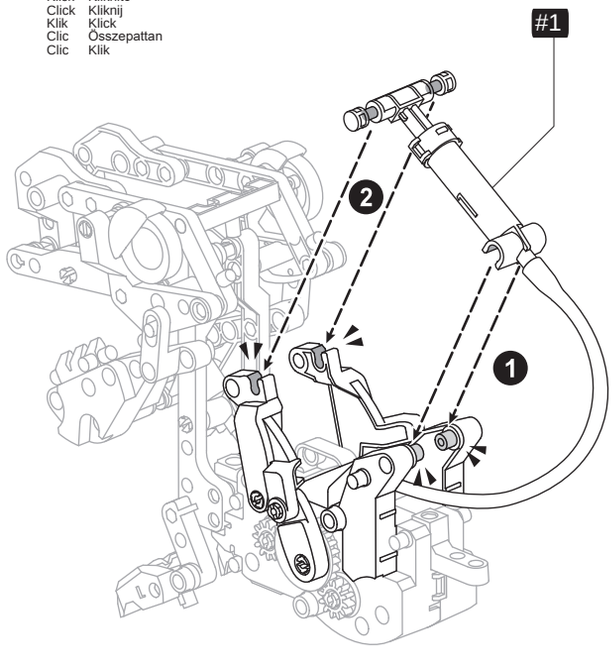

15

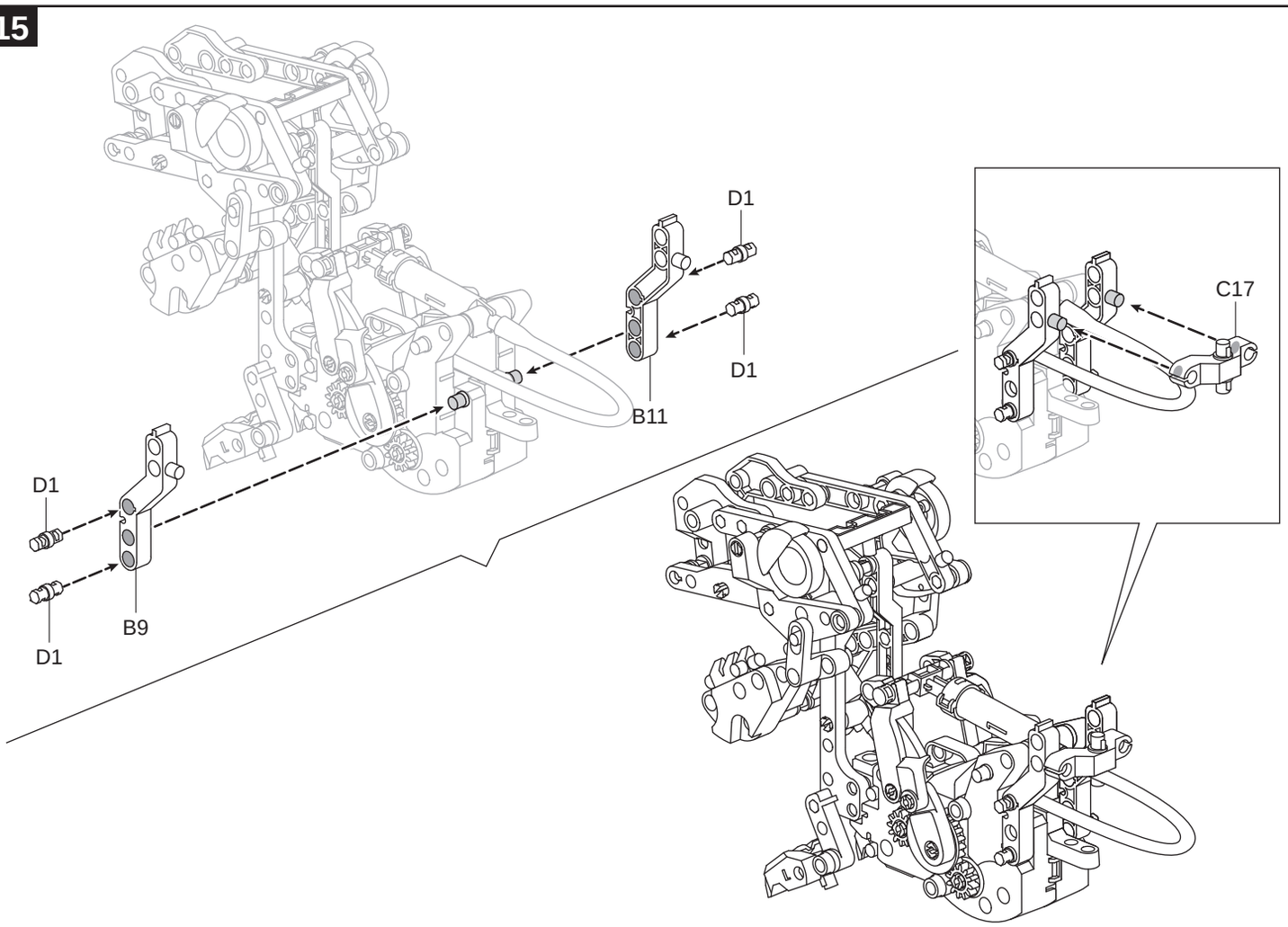

16

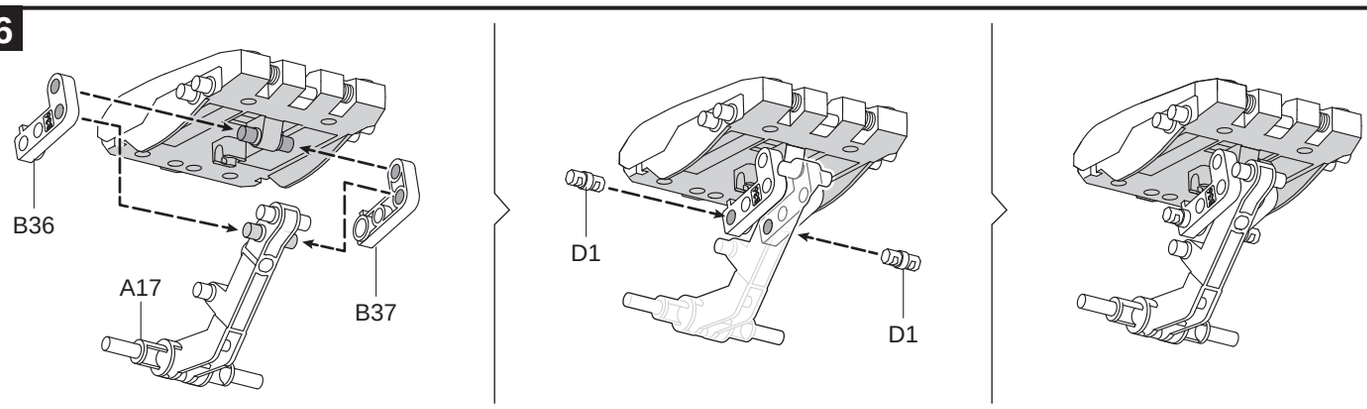

17

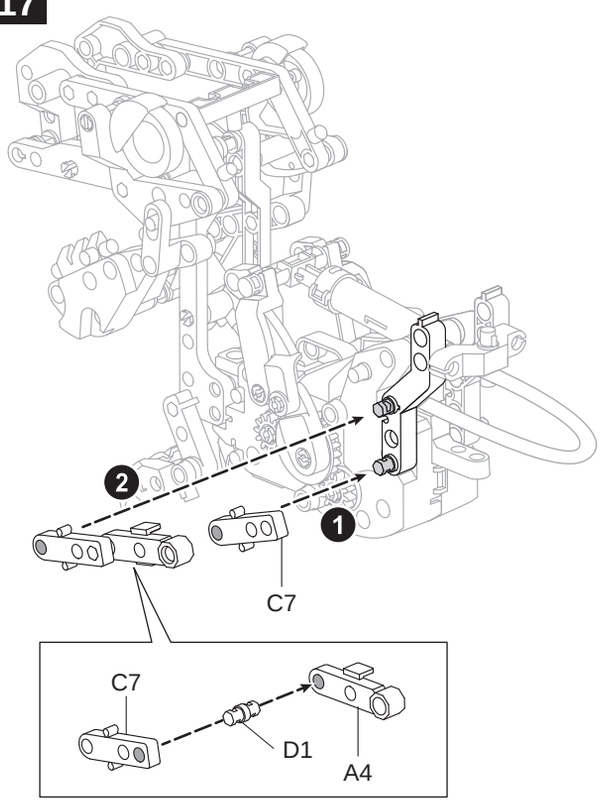

18

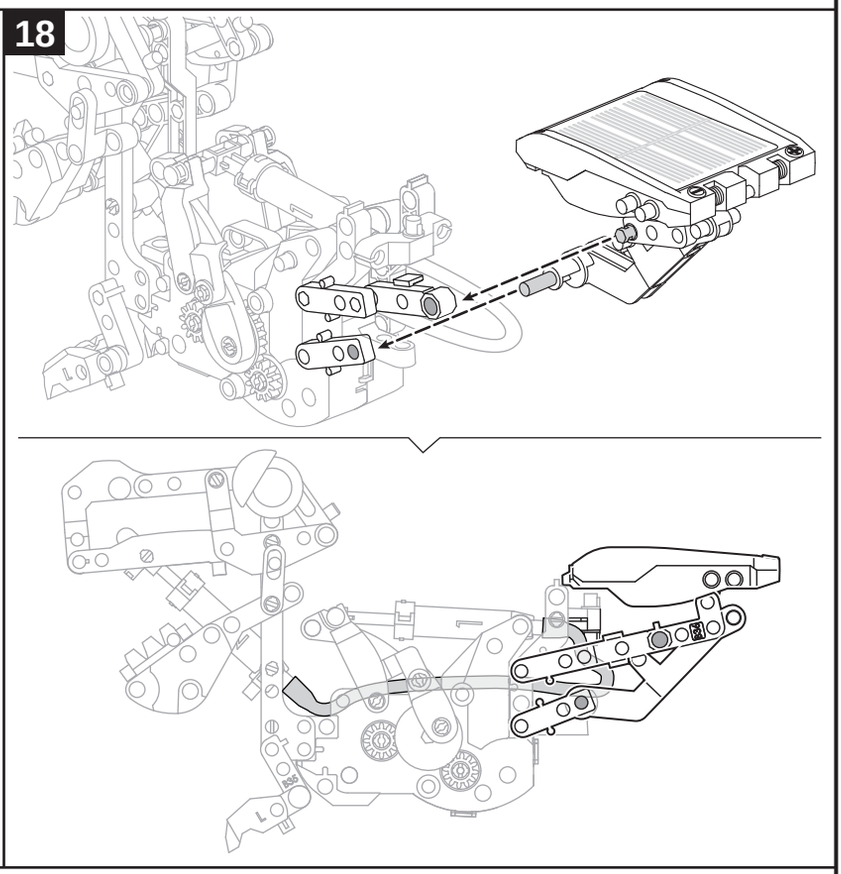

19

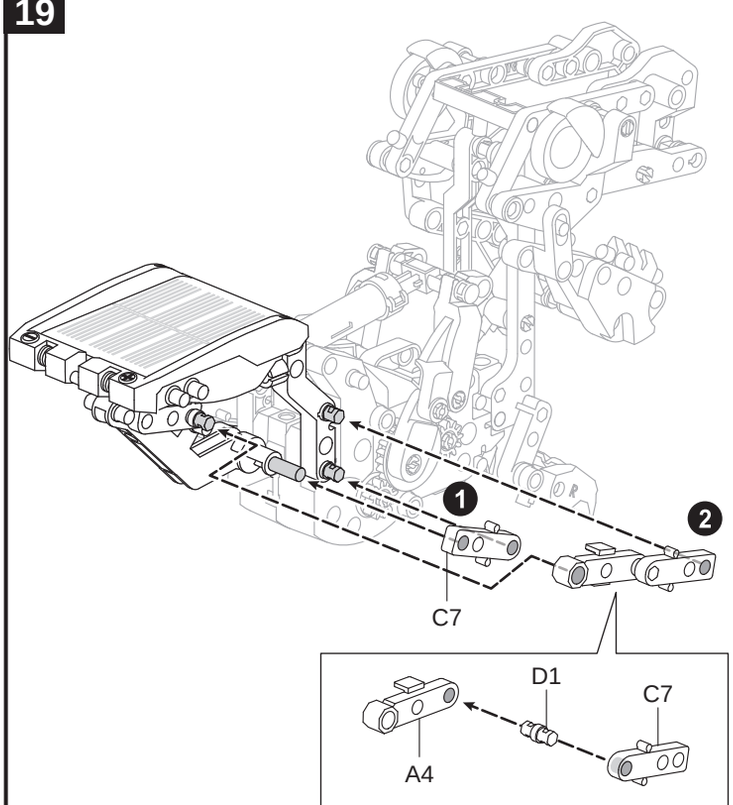

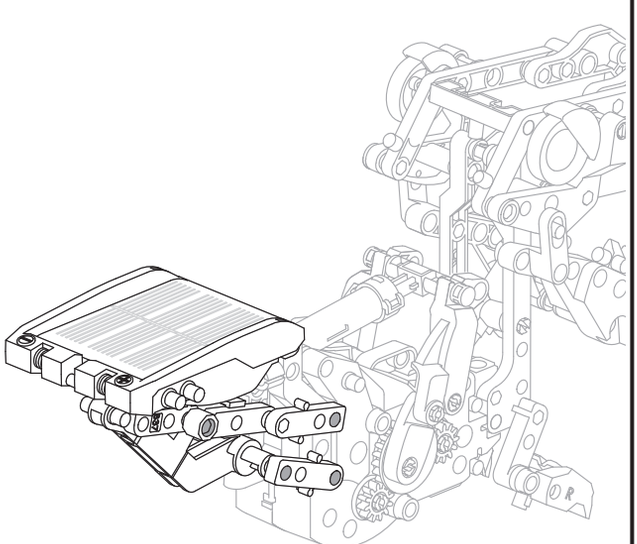

20

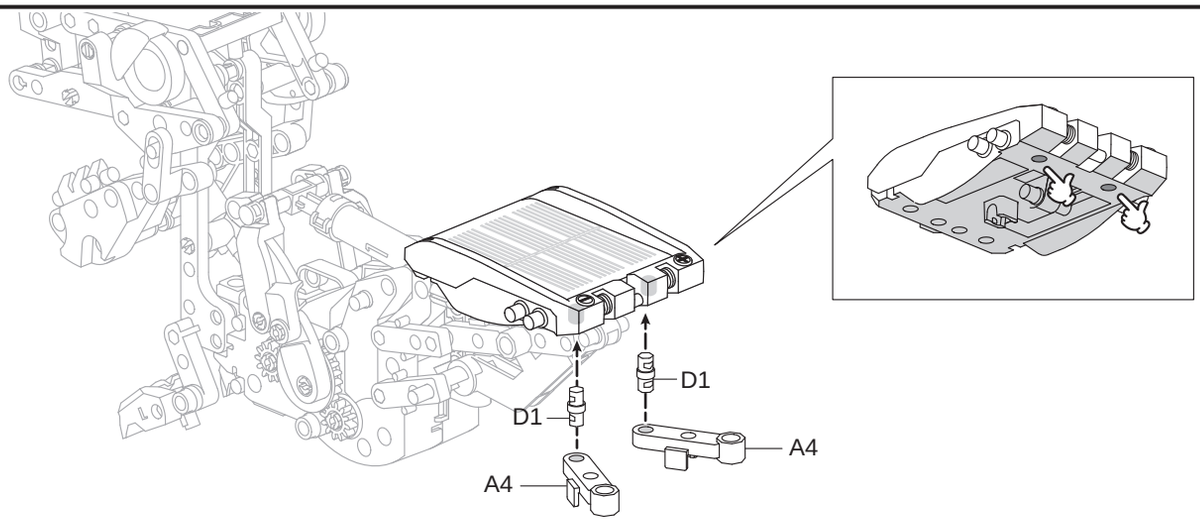

21

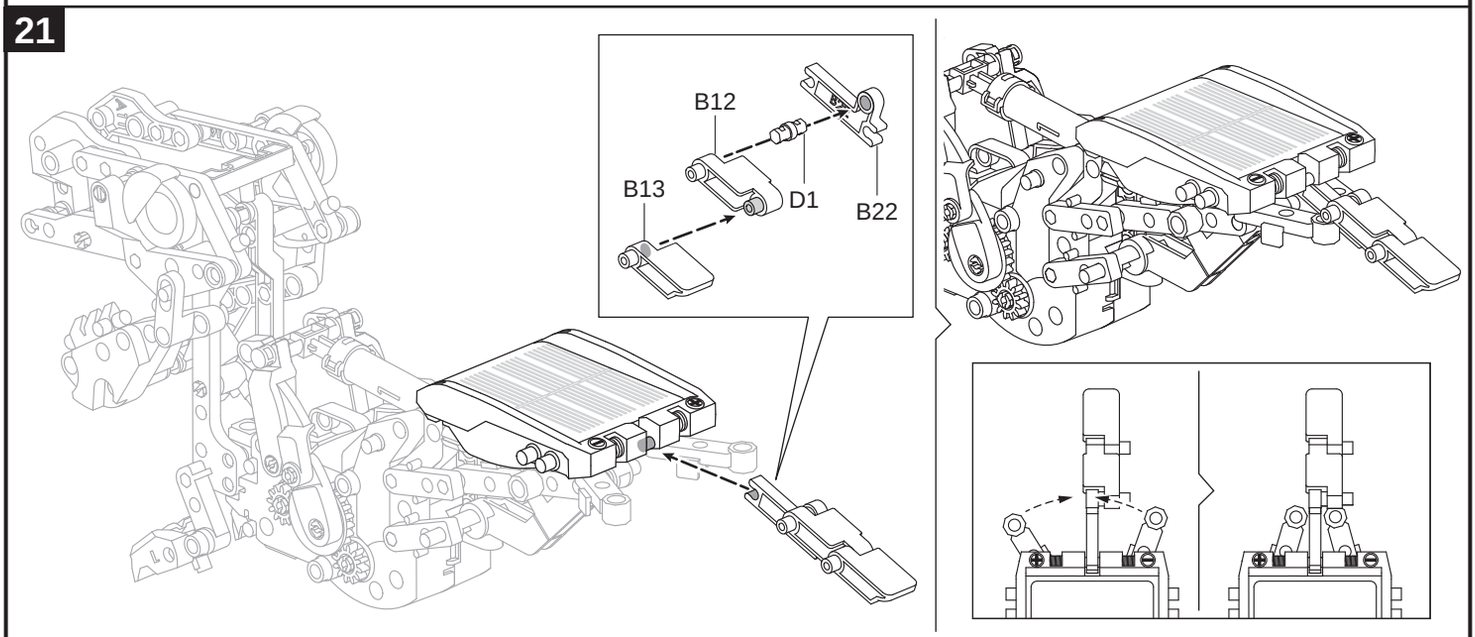

22

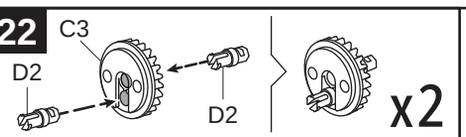

23

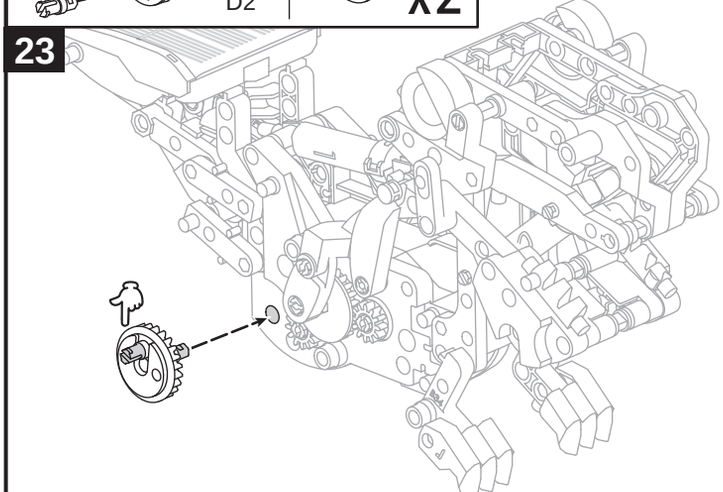

▶ Right side
DU
FR
Rechter kant
SP
IT
CZ
SK
PL
SW
HU
DK

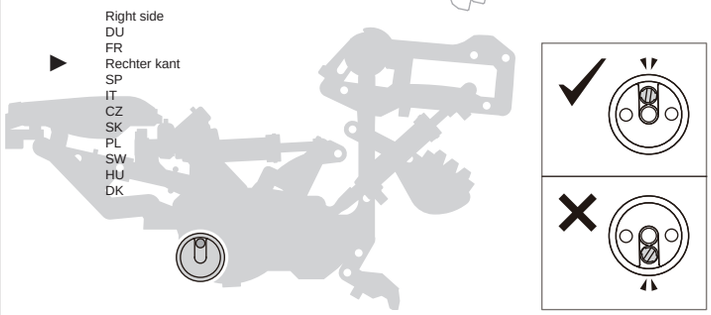

24

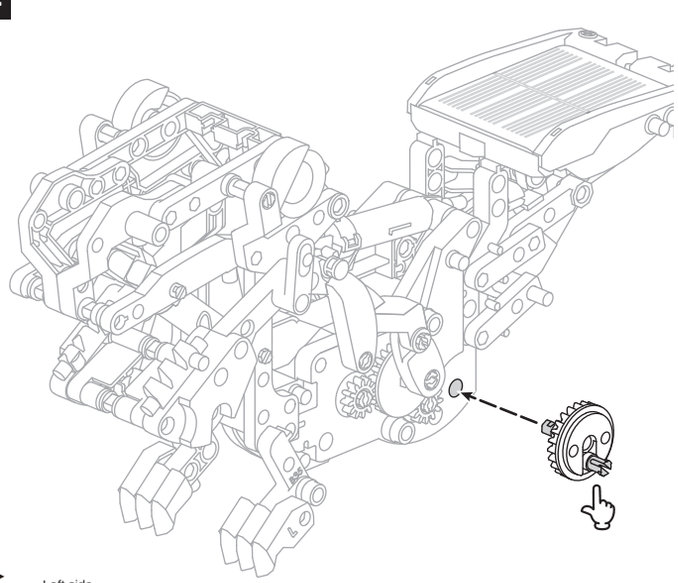

▶ Left side
DU
FR
Linker kant
SP
IT
CZ
SK
PL
SW
HU
DK

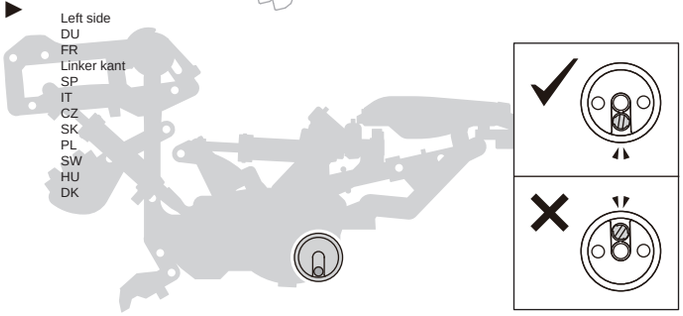

25

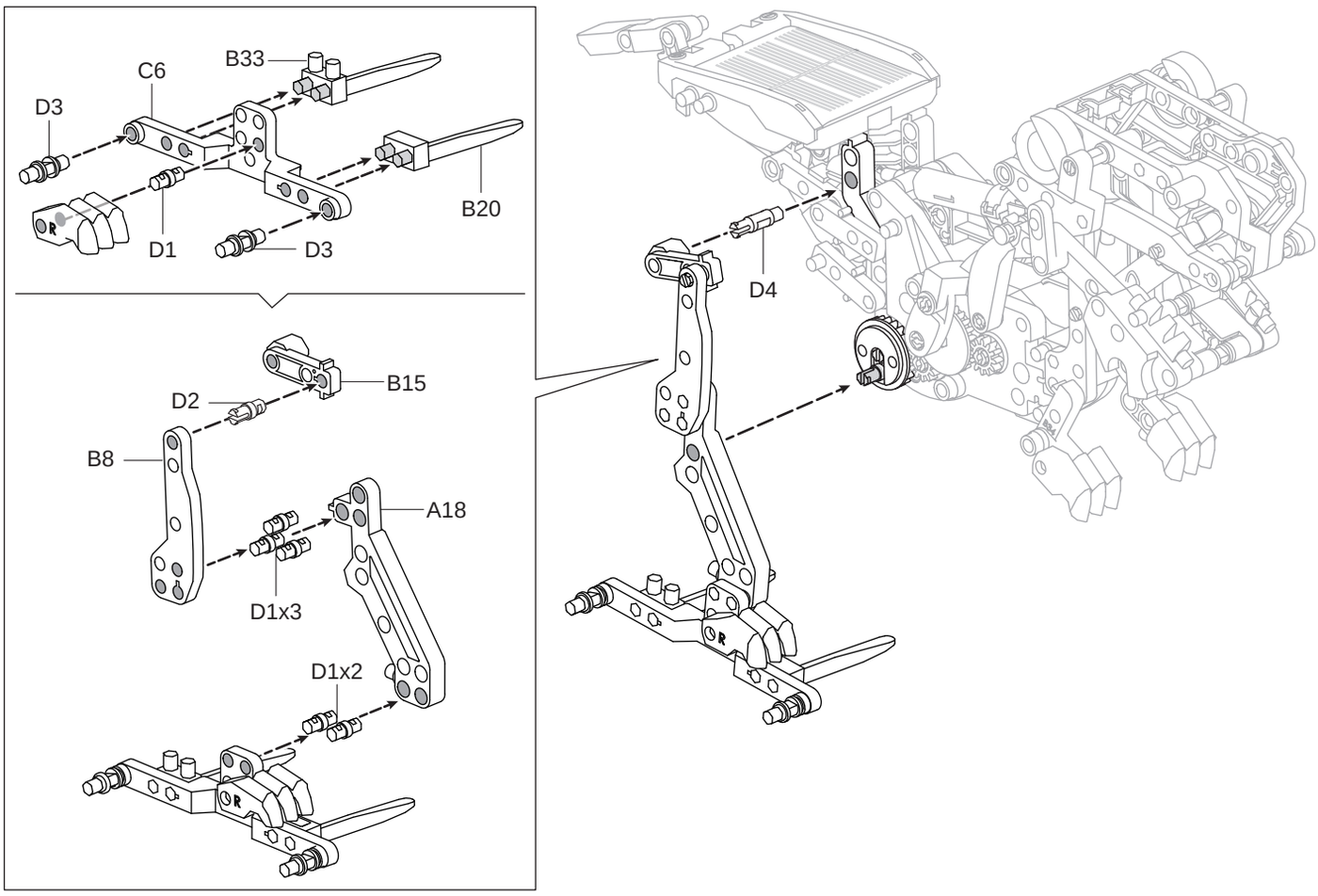
B33
C6
D3
B20
D1
D3
D4
B15
D2
B8
A18
D1x3
D1x2

26

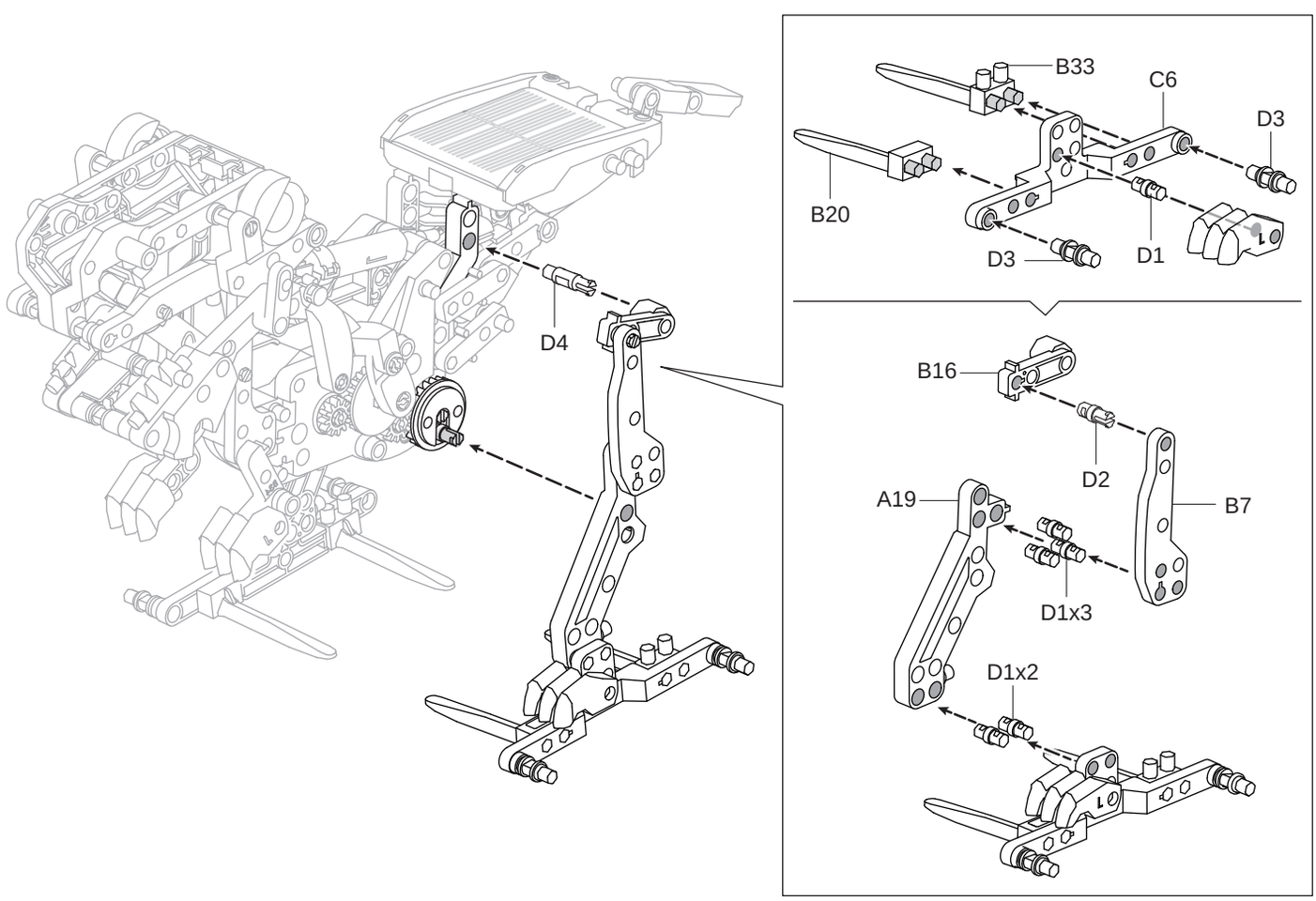
B33
C6
D3
B20
D3
D1
D4
B16
D2
A19
B7
D1x3
D1x2

27

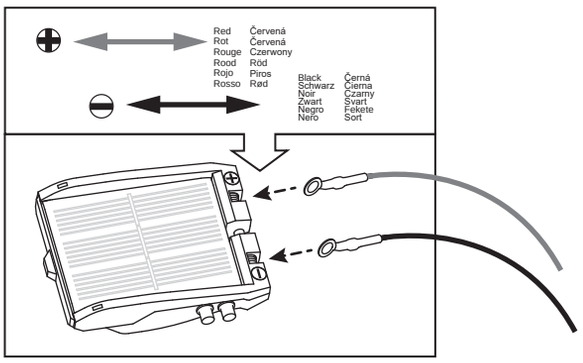

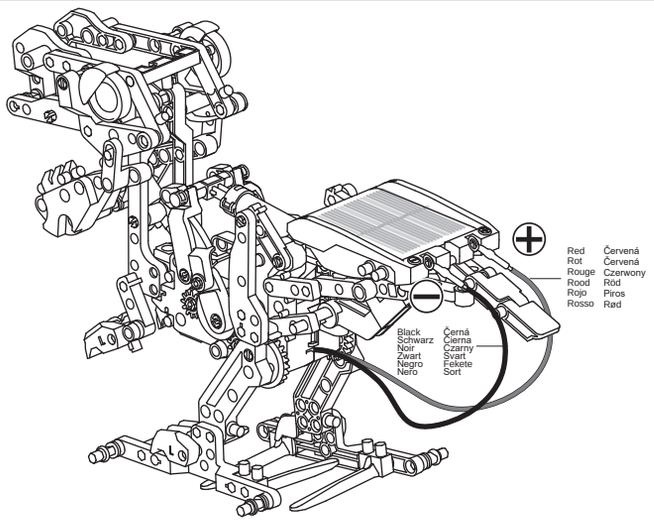

Use this toy outside in sunny conditions
DU
FR
Gebruik dit speelgoed buiten in zonnige condities
SP
IT
CZ
SK
PL
SW
HU
DK



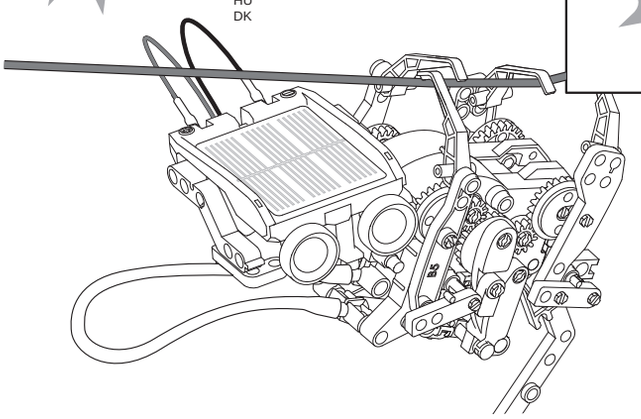

Use this parts list and sort them in the color box using the cardboard divider
DU
FR
Gebruik deze onderdelenlijst in de doos met behulp van de kartonnen verdeler
SP
IT
CZ
SK
PL
SW
HU
DK

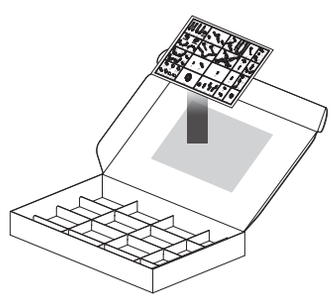

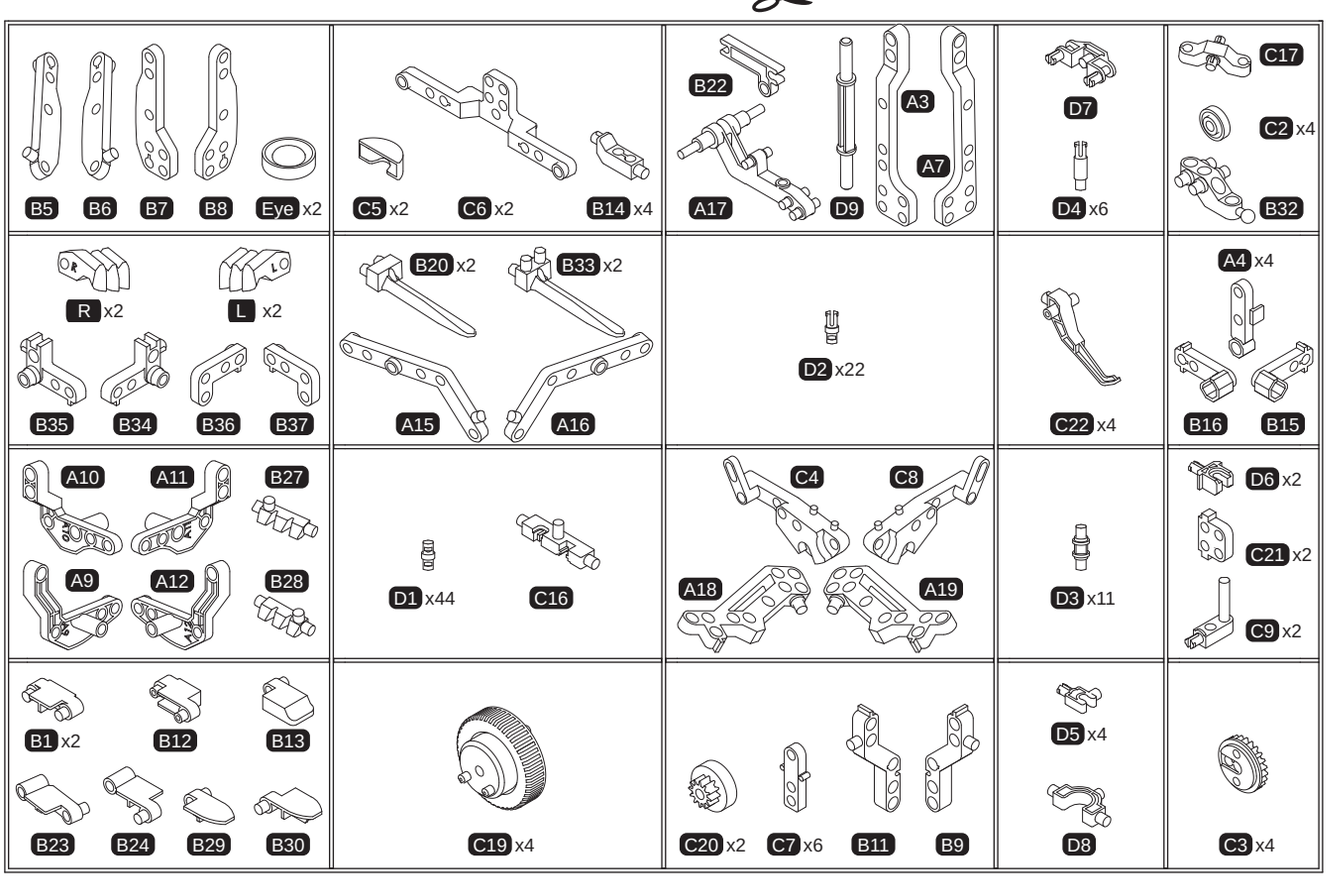

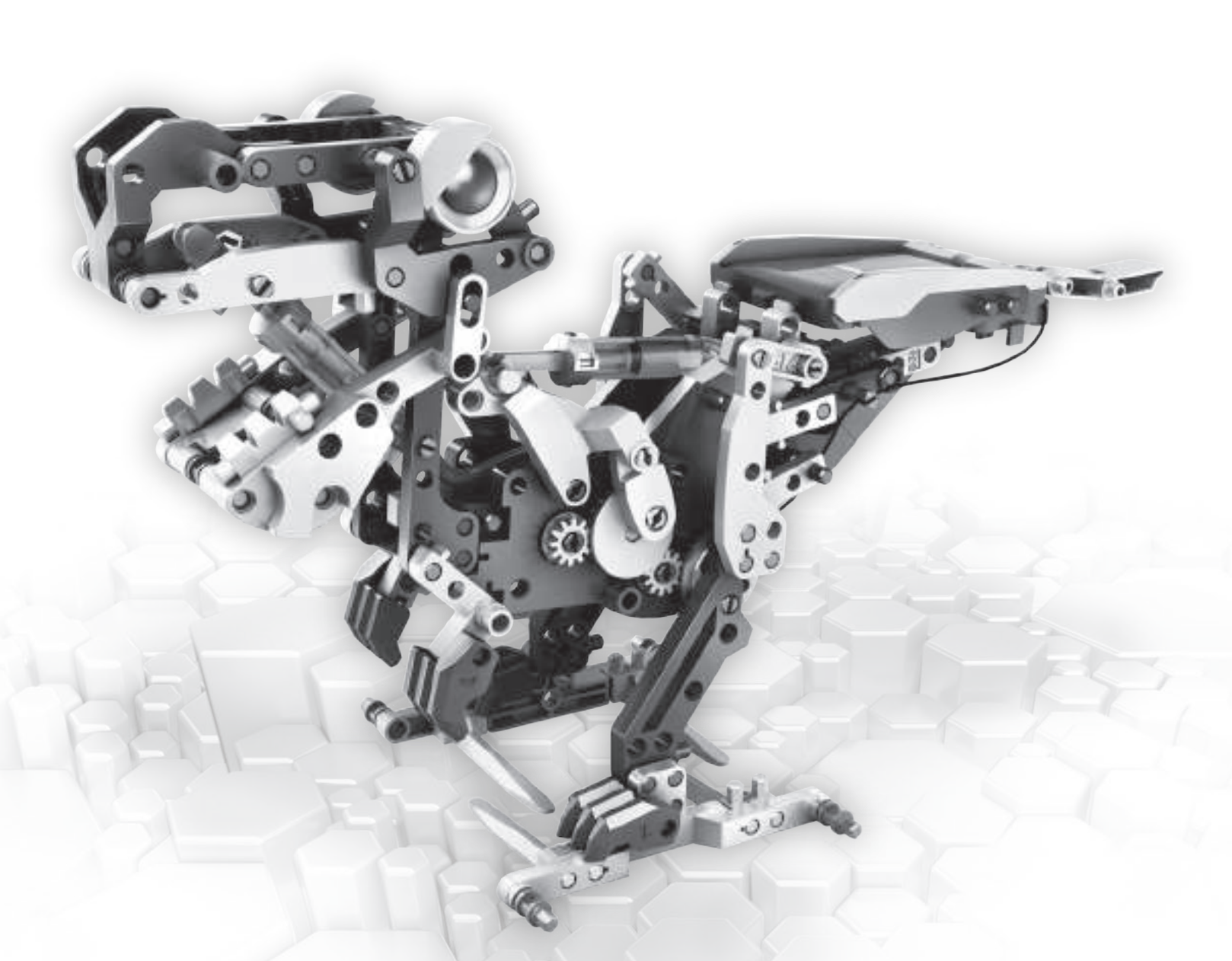

WARNING

Choking hazards
Small parts
Not for children
under 3 years

WARNUNG

Erstickungsgefahr
Kleinteile
Nicht für Kinder
unter 3 Jahren

ATTENTION

Contient des éléments
de petite taille. Ne
convient pas aux enfants
moins de 3 ans.

WAARSCHUWING

Verstikkingsgevaar
Kleine onderdelen
Niet voor kinderen
onder de 3 jaar

ADVERTENCIAS

Riesgo de asfixia
Piezas pequeñas
No apto para
menores de 3 años

VAROVANIE

Riziko zadusenia sa
Obsahuje maličké časti
Nevhodné pre deti do 3
rokov

OPOZORILO

Nevarnost zadušitve
Majhni delčki
Ni primerno za otroke
mlajše od 3 let.

UWAGA

Produkt wymaga uwagi
Małe części
Nie dla dzieci
Poniżej 3 roku życia

VARNING

Kvävningsrisk
Innehåller små delar
Ej för barn under 3 år

VAROITUS

Tukehtumisvaara
Pieniä osia
Ei alle kolmivuotiaille
lapsille

ATTENZIONE

Rischi di soffocamento
Parti di piccole dimensioni
Non per i bambini
sotto i 3 anni

VAROVÁNÍ

Riziko udušení se
Obsahuje maličké části
Nevhodné pro děti do 3 let

FIGYELMEZTETÉS

Fulladásveszély
Kis alkatrészek
3 éves kor alatt nem
ajánlott!

ADVARSEL

Er ikke egnet til børn under
3 årIndeholder små dele

0-3

AGE 8+

Only for use by children
aged 8 years and older.



12 in 1 SOLAR & HYDRAULIC CONSTRUCTION Kit

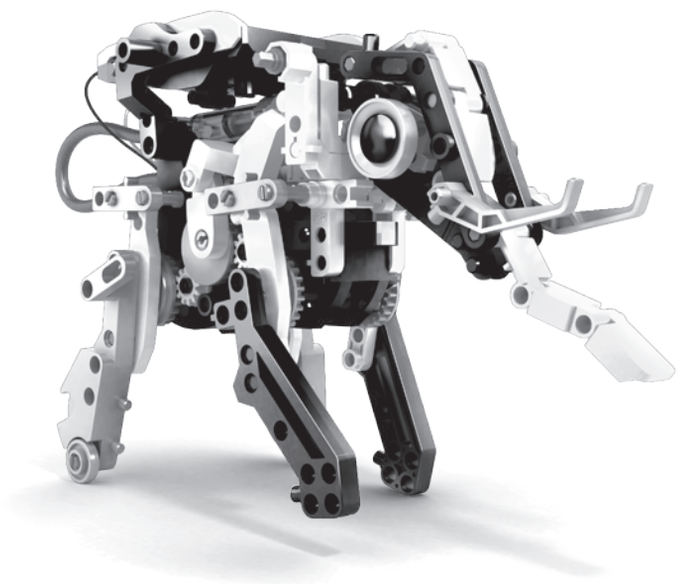

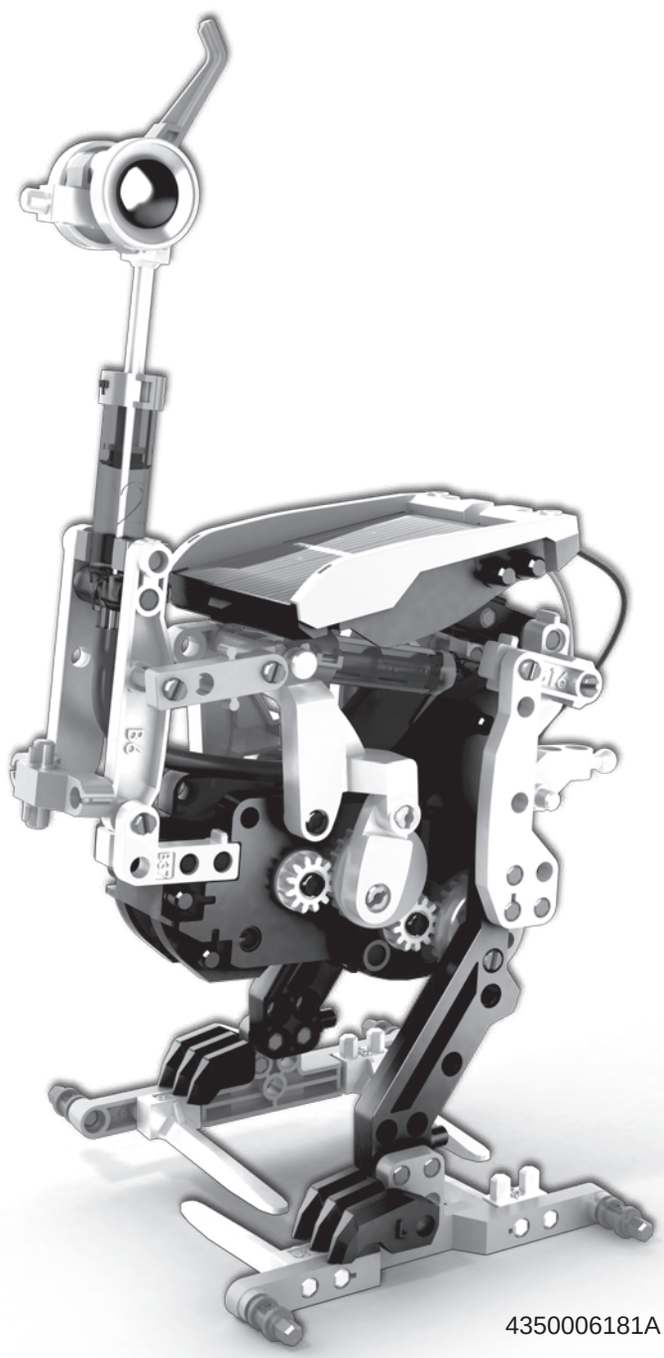

CE

⚠ WARNING :
CHOKING HAZARD
Small parts
Not for children under
3 years

0-3

Copyright © 2018 CIC. All rights reserved

4350006181A